MONTERINGSANVISNING · INSTALLATION INSTRUCTIONS
MONTAGEANLEITUNG · INSTRUCTIONS DE MONTAGE

Saab 9-3 M03-

ชุดแยกต่อสายไฟ

Accessories Part No.	Group	Date	Instruction Part No.	Replaces
32 025 770 **32 026 191**	**9:87-40**	**Oct 07**	**12 788 443**	**12 788 443 Jan 06**

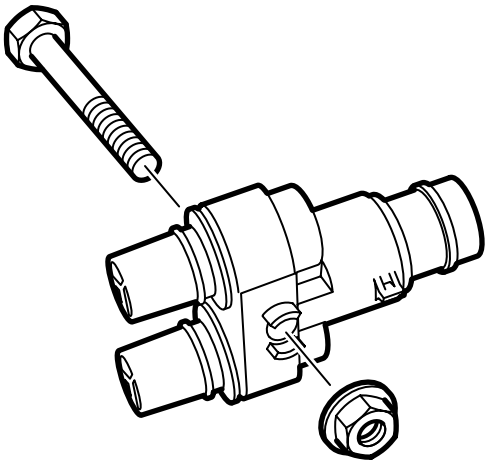

F930A043

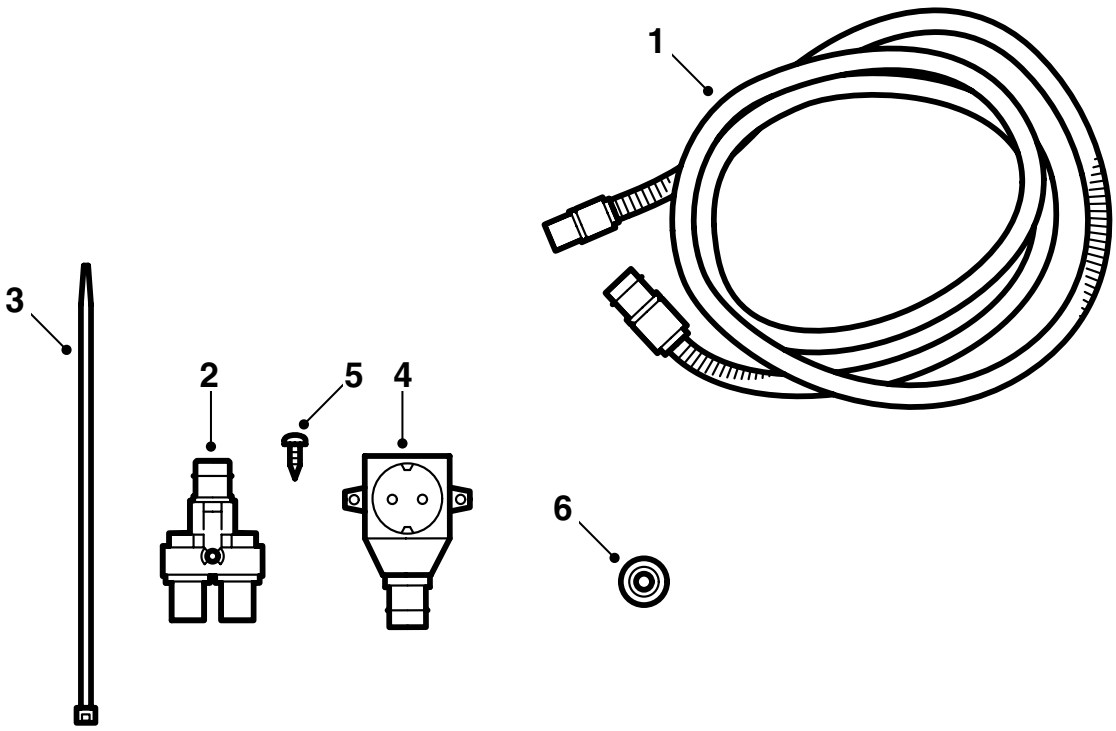

F930A019

1 สายเคเบิลต่อเชื่อม 2.0 ม.

2 สายเคเบิลต่อเชื่อม 2.5 ม.

3 ขั้วต่อแยก

4 สลักเกลียว

5 แป้นเกลียว

6 เข็มขัดรัดสายไฟ (x16)

7 ช่องเสียบ 230 โวลต์

8 สกรู (x2)

9 ยางรอง

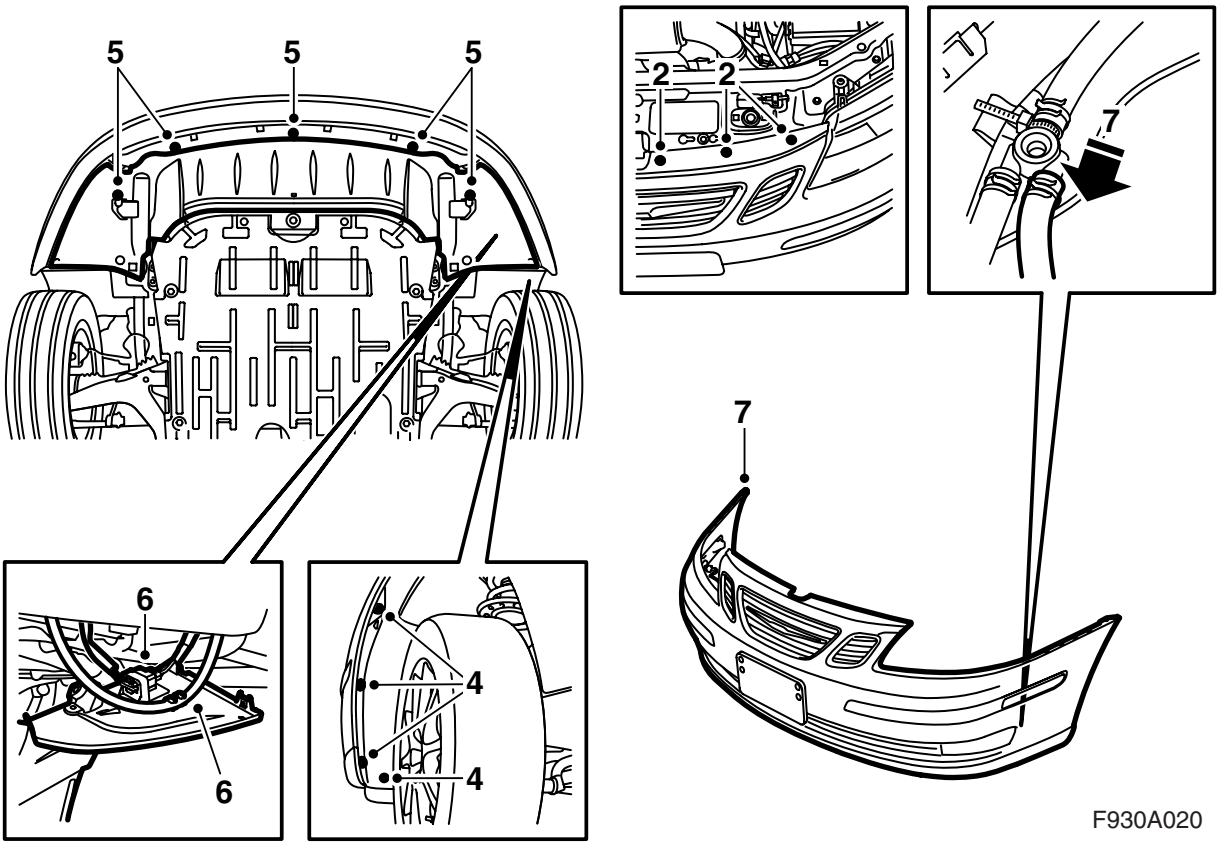

1 ปลดสายเคเบิลขั้วลบของแบตเตอรี่

2 ถอดตัวหนีบของเปลือกกันชนจากโครงหม้อน้ำด้านบน

3 ยกรถขึ้น

4 ถอดสลักเกลียวของกันชนในบังโคลนล้อรถ

5 ถอดตัวกันสปอยเล่อร์

6 ปลดขั้วต่อของกันชนและปลดออกจากแขนยึดบนตัวกันสปอยเล่อร์

รถยนต์ที่มีตัวทำความสะอาดไฟหน้า: ปลดขอท่อยางจากตัวกันสปอยเล่อร์

7 ลดรถลง ดึงส่วนข้างของเปลือกกันชนออกและถอดกันชน

รถยนต์ที่มีตัวทำความสะอาดไฟหน้า: ถอดท่อยางจากชิ้นแยกและอุดท่อยางด้วยดอกสว่านขนาด 8.5 มม.

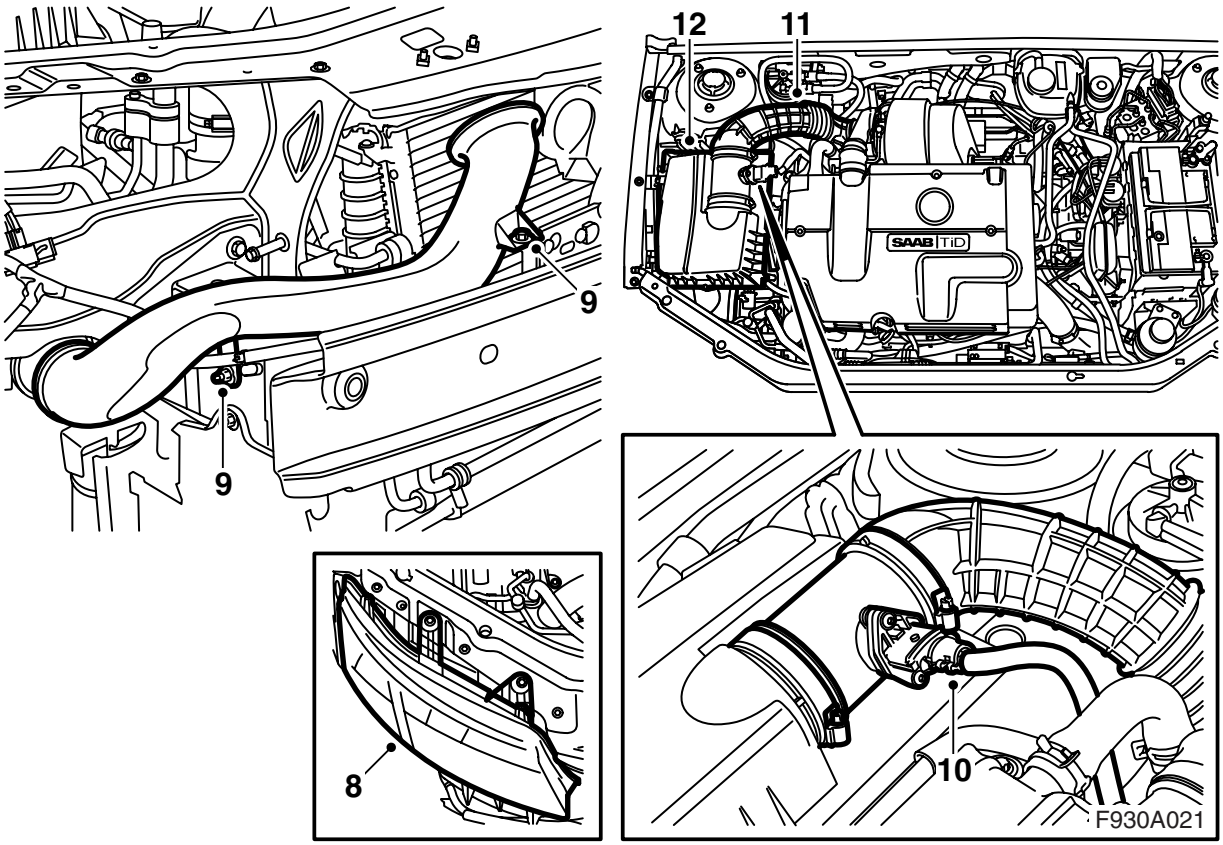

8 ถอดไฟหน้าด้านขวา

9 ถอดท่อรวมไอดี

10 ถอดขั้วต่อของตัวตรวจจับการไหลของมวลอากาศ

11 ถอดท่อยางไอดีจากตัวตรวจจับการไหลของมวลอากาศ

12 ถอดเครื่องกรองอากาศ

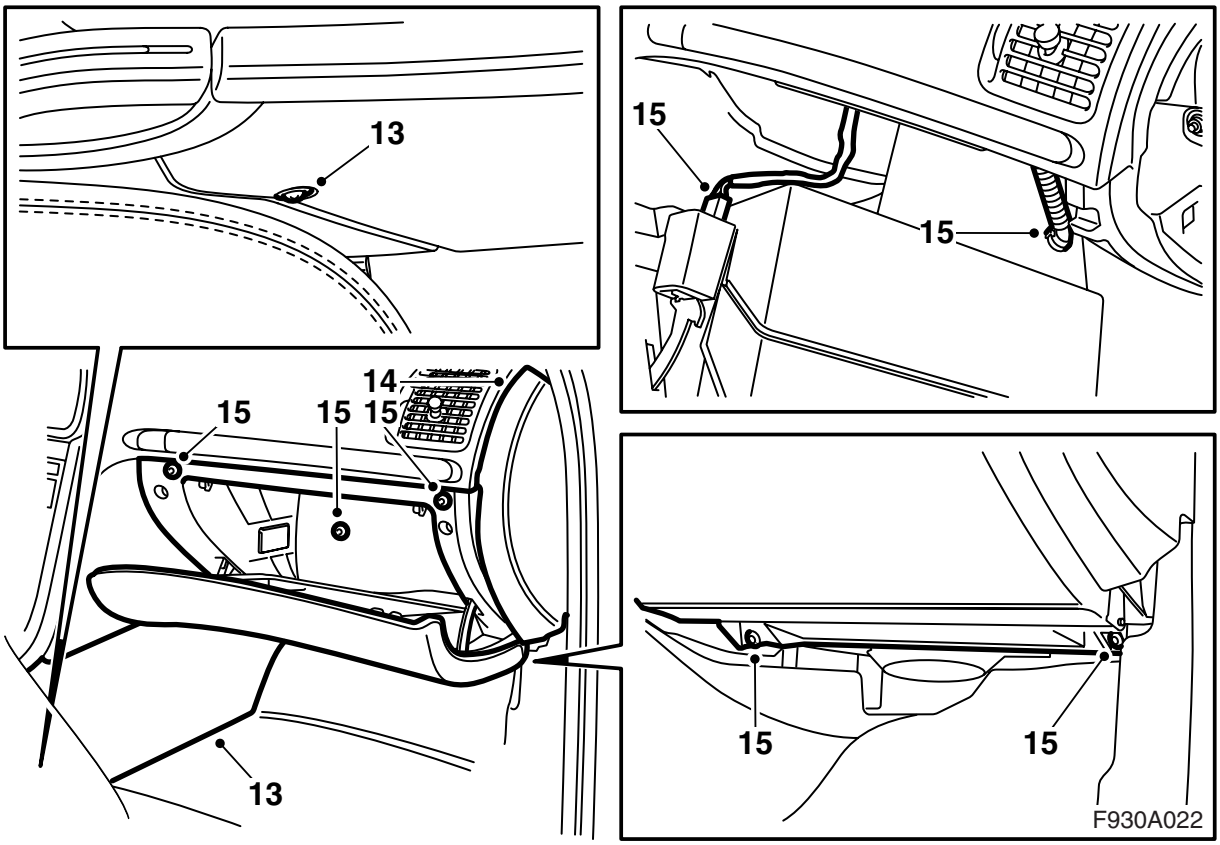

13 ถอดขอบแต่งข้างของพื้นคอนโซล

14 ถอดปลายด้านขวาของแผงหน้าปัด

15 ถอดช่องเก็บสัมภาระ ดึงออกและปลดขั้วต่อสำหรับไฟส่องสว่างและท่อยางน้ำหล่อเย็นถ้ามี

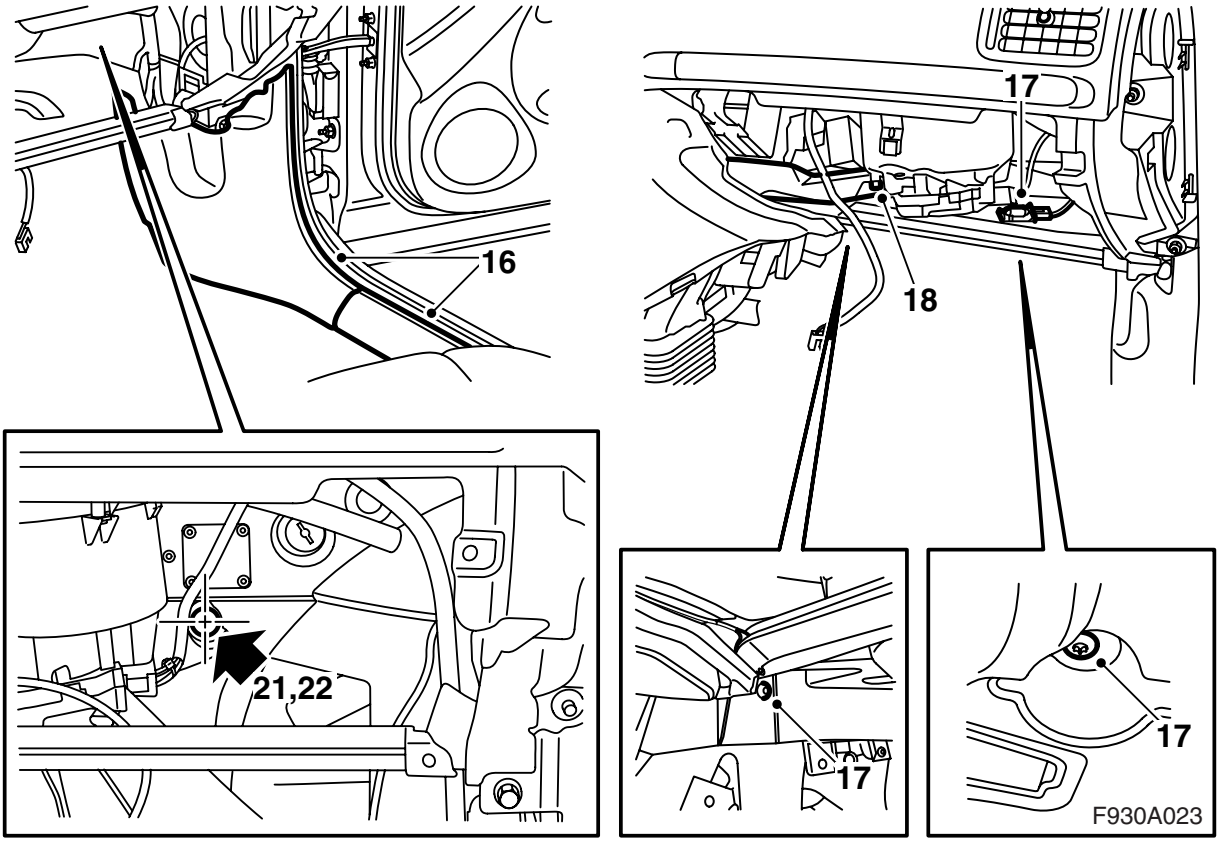

16 ถอดขอบกันถลอกด้านในและขอบแต่งด้านล่างของเสาขอบประตู A

17 ปลดขั้วต่อสายไฟส่องพื้นและถอดส่วนล่างของช่องเก็บสัมภาระ

18 ถอดท่ออากาศ

19 พับพรมไว้ด้านข้าง

สำคัญ

ระวังอย่าพับพรมมากเกินไป ถ้าเกิดรอยแตกในโฟม ฉนวนกันเสียงจะเสียหายอย่างมาก

---

20 ตัดเสื่อฉนวนออกเล็กน้อยเพื่อดูว่าจะเจาะรูในแผงกั้นระหว่างห้องโดยสารกับช่องเครื่องยนต์ที่ใด (ตำแหน่งนี้แสดงโดยลูกศร 21, 22 ในรูป)

21 ทำเครื่องหมายกากบาทในรอยฟันวงกลมบนแผงกั้นระหว่างห้องโดยสารกับช่องเครื่องยนต์ด้วยปากกามาร์คเกอร์ (marker pen) หมายกลางเครื่องหมายกากบาทด้วยเหล็กเจาะนำศูนย์

22 เจาะรูด้วยดอกสว่านขนาด 3 มม. ในเครื่องหมาย ก่อนจากนั้นใช้เลื่อยสำหรับเจาะรูขนาด 22 มม.

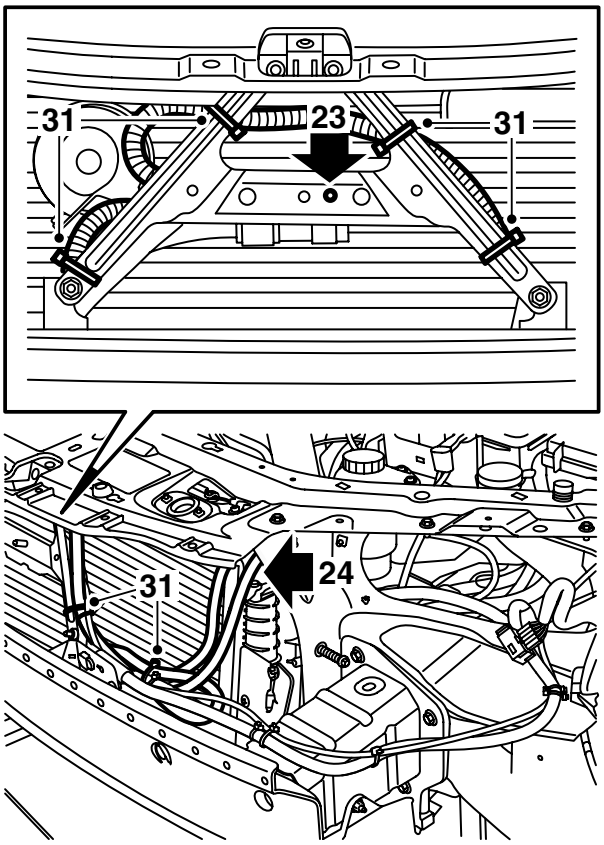

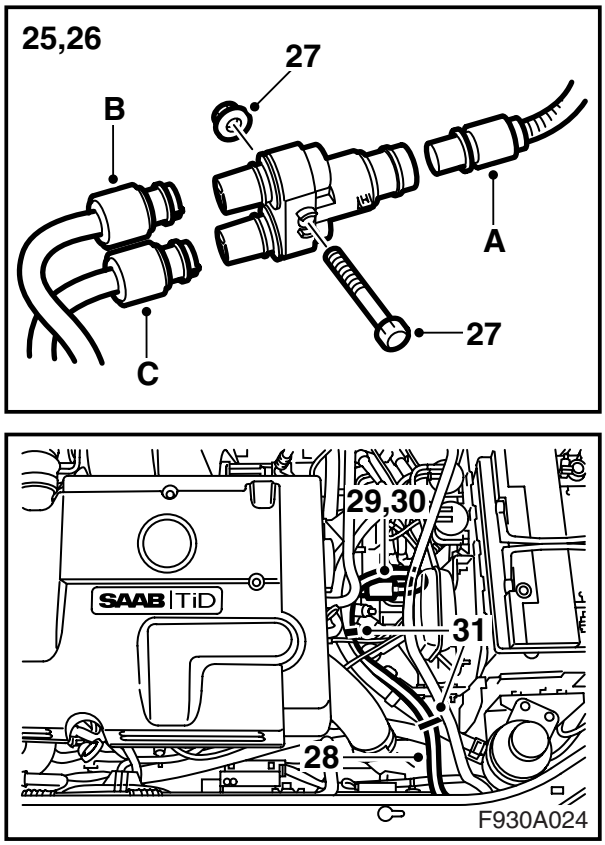

23 เจาะรูด้วยดอกสว่านขนาด 6 มม. สำหรับขั้วต่อแยกในแขนยึดแตร

⚠ คำเตือน

ระวังอย่าให้สายไฟมัดรวมของรถยนต์เสียหาย การเสียหายของสายไฟมัดรวมอาจทำให้เกิดวงจรลัด/ไฟไหม้

24 **ถ้ารถยนต์ได้ติดตั้งเครื่องทำความร้อนเสื้อสูบไว้ก่อนหน้านี้:** ถอดสายเคเบิลนำเข้าจากเครื่องทำความร้อนเสื้อสูบและดึงสายเคเบิลกลับไปที่โครงหม้อน้ำด้านบนโดยไม่ต้องถอดเข็มขัดรัดสายไฟ วางสายเคเบิลนำเข้าใต้โครงหม้อน้ำระหว่างไฟหน้าด้านซ้ายและหม้อน้ำหล่อเย็น

25 ต่อเชื่อมสายเคเบิลนำเข้ากับขั้วต่อแยก (A)

26 ต่อสายเคเบิลต่อเชื่อมสำหรับเครื่องทำความร้อนเสื้อสูบที่ยาว 2.0 ม. กับขั้วต่อแยก (B) และสายเคเบิลต่อเชื่อมสำหรับช่องเสียบห้องโดยสารที่ยาว 2.5 ม. กับขั้วต่อแยก (C)

27 ติดตั้งขั้วต่อแยกบนแขนยึดแตรโดยมีปุ่มกั้นระยะของขั้วต่อสายวางกับแขนยึดและใส่สกรูโดยให้หัวสกรูชี้ไปทางหม้อน้ำหล่อเย็น จะต้องวางสายเคเบิลต่อเชื่อมที่ต่อเชื่อมอยู่กับช่องเสียบ B ของขั้วต่อแยกเหนือขั้วต่อแยก

28 วางสายเคเบิลต่อเชื่อมที่ยาว 2.0 ม. ตามสายเคเบิลนำเข้าระหว่างไฟหน้าด้านซ้ายและหม้อน้ำหล่อเย็นตามท่อยางพวงมาลัยเพาเวอร์และจนถึงเครื่องทำความร้อนเสื้อสูบ

29 ทาวาสลีนปราศจากกรด หมายเลขสินค้า 30 15 286 หรือที่คล้ายกันบนแหวนรูปโอของสายเคเบิลต่อเชื่อมและต่อเชื่อมสายเคเบิลกับเครื่องทำความร้อนเสื้อสูบ

30 ติดตัวหนีบล็อคเหนือการต่อเชื่อม จะได้ยินเสียงคลิ๊กเมื่อติดถูกต้อง

31 ยึดสายเคเบิลเชื่อมต่อด้วยกันกับสายเคเบิลนำเข้าด้วยเข็มขัดรัดสายไฟ วางสายเคเบิลตามส่วนโค้งงอที่นุ่มข้างเครื่องทำความร้อนเสื้อสูบเพื่อให้สามารถดูดกลืนการเคลื่อนไหวของเครื่องยนต์ได้ ยึดสายเคเบิลต่อเชื่อมที่เกินหลังโครงกันชนถัดจากแขนยึดแตร

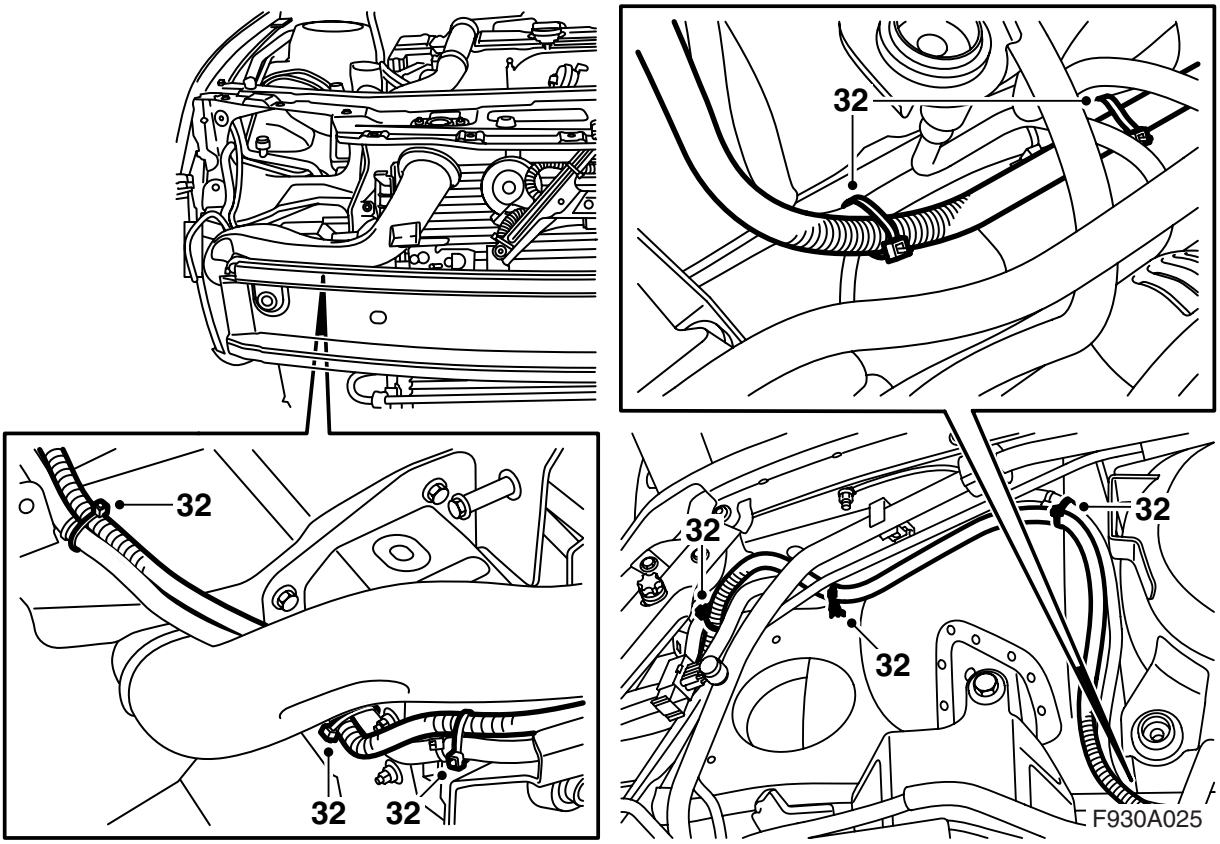

32 วางสายเคเบิลต่อเชื่อมที่ยาว 2.5 ม. เข้าในห้องโดยสารตามสายไฟมัดรวมของตัวตรวจจับการกระแทกบนโครงกันชน ใต้ท่อ AC ตามสายไฟมัดรวมรอบหอแกนค้ำยันการสั่นสะเทือนและเข้าไปในห้องโดยสารผ่านรูที่เจาะไว้ในแผงกั้นระหว่างห้องโดยสารกับช่องเครื่องยนต์ ยึดด้วยเข็มขัดรัดสายไฟ

33 ใส่วงแหวนสายเคเบิลบนสายเคเบิลต่อเชื่อมจากด้านห้องโดยสาร

หมายเหตุ

สายละลายสบู่กับน้ำจะทำให้การติดตั้งง่ายขึ้น

วางวงแหวนสายเคเบิลประมาณ 400 มม. จากขั้วต่อสายในรถยนต์

สำคัญ

ดูว่าวงแหวนของสายเคเบิลซีลติดกับแผงกั้นระหว่างห้องโดยสารกับช่องเครื่องยนต์

---

34 พับพรมกลับเข้าที่

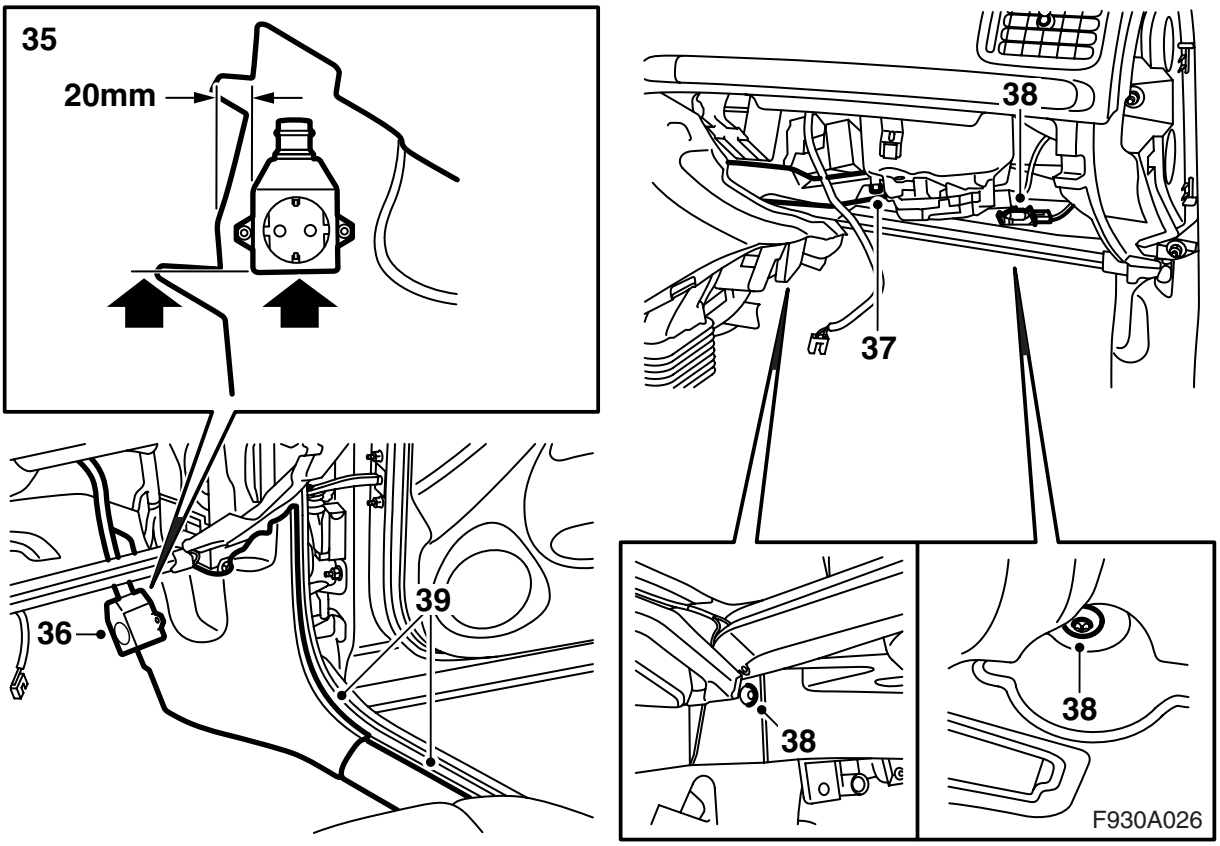

35 หมายตำแหน่งสำหรับช่องเสียบผนังห้องโดยสาร บนขอบแต่งด้านล่างของเสาขอบประตู A โดยใช้ช่องเสียบเป็นแบบวัด วางช่องเสียบที่ประมาณ 20 มม. จากขอบโดยให้ขอบล่างของช่องเสียบอยู่ในแนวเดียวกับขอบบนของเกลียวฝังบังคับตำแหน่งตัวล่าง เจาะรูขนาด 3 มม. สองรู และติดตั้งช่องเสียบผนังห้องโดยสาร

36 ทาวาสลีนปราศจากกรด หมายเลขสินค้า 30 15 286 หรือที่คล้ายกันบนแหวนรูปโอของสายเคเบิลต่อเชื่อมและต่อเชื่อมสายเคเบิลกับช่องเสียบ

37 ใส่ท่ออากาศ

38 ติดตั้งส่วนล่างของช่องเก็บสัมภาระและต่อเชื่อมไฟส่องพื้น

39 ติดตั้งขอบแต่งด้านล่างของเสาขอบประตู A และขอบกันถลอกด้านใน

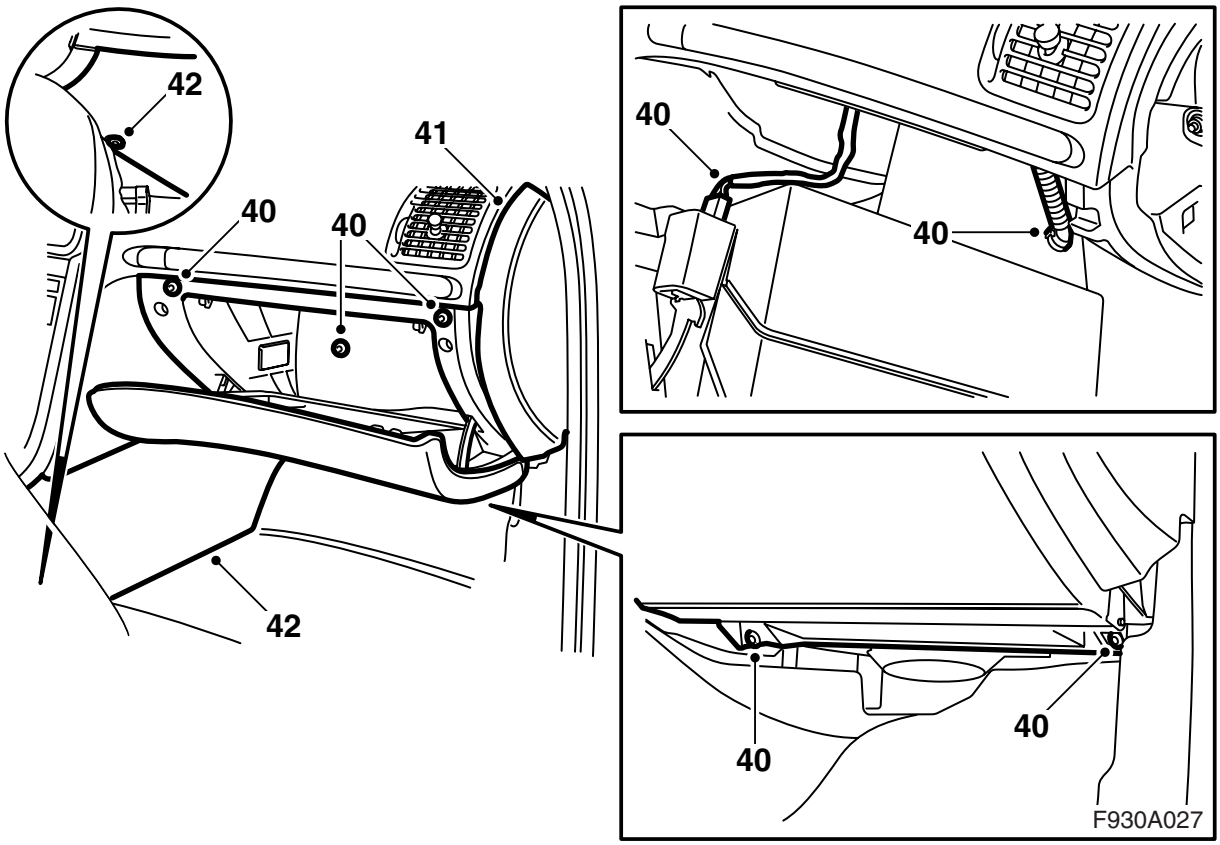

40 จัดวางช่องเก็บสัมภาระ ต่อเชื่อมขั้วต่อสำหรับไฟส่องสว่างและต่อเชื่อมท่อยางน้ำหล่อเย็นถ้ามีติดตั้งช่องเก็บสัมภาระ

41 ใส่ปลายด้านขวาของแผงหน้าปัด

42 ใส่ขอบแต่งข้างของพื้นคอนโซล

43 ต่อเชื่อมเครื่องทำความร้อนเสื้อสูบของรถยนต์กับช่องเสียบผนังและดูว่าเครื่องทำความร้อนติด ปลดการต่อเชื่อมกับช่องเสียบผนัง

ถ้าจะติดตั้วรีเลย์เวลา: ทำต่อข้อ 59

ถ้าไม่ต้องติดตั้งรีเลย์เวลา: ทำต่อข้อ 44

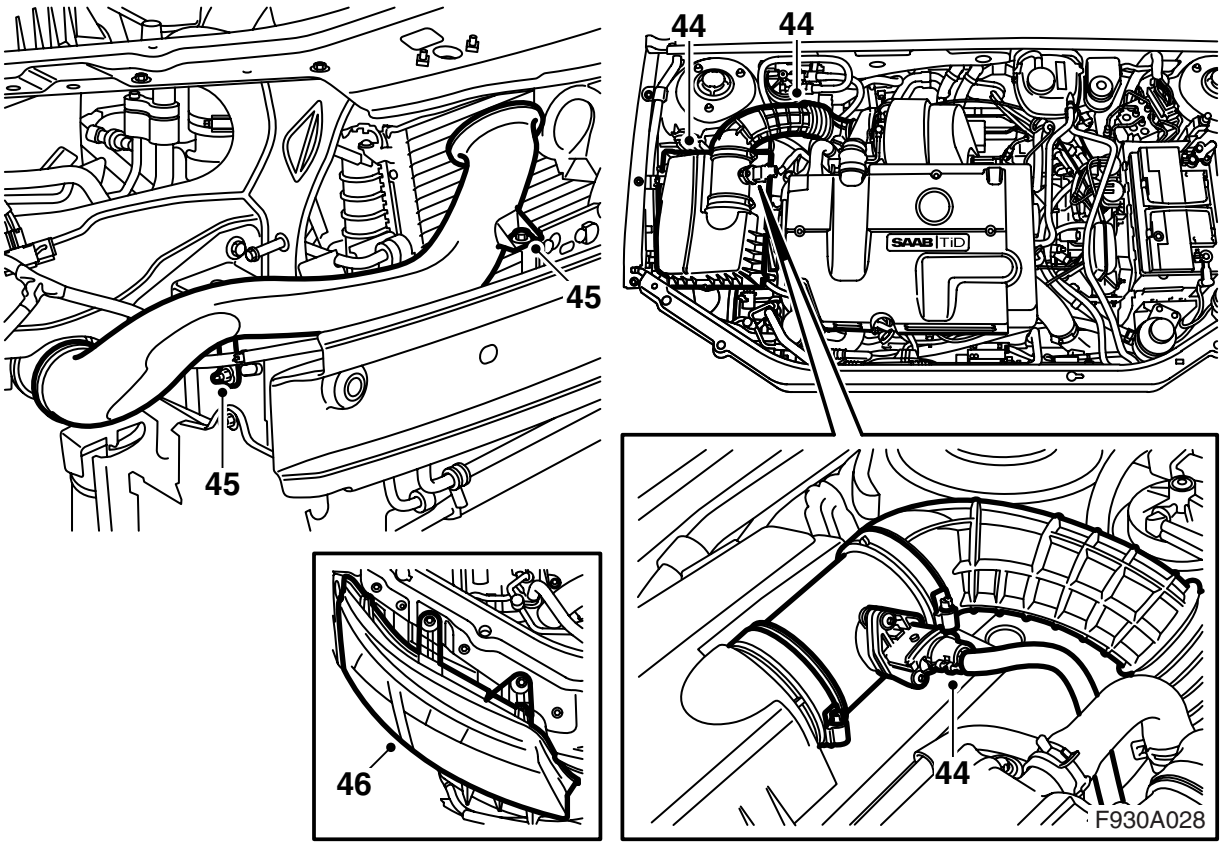

44 ติดเครื่องกรองอากาศและต่อเชื่อมท่อยางไอดีและ
ต่อเชื่อมขั้วต่อของตัวตรวจจับการไหลของมวล

45 ติดท่อรวมไอดี

46 ต่อเชื่อมและใส่ไฟหน้า

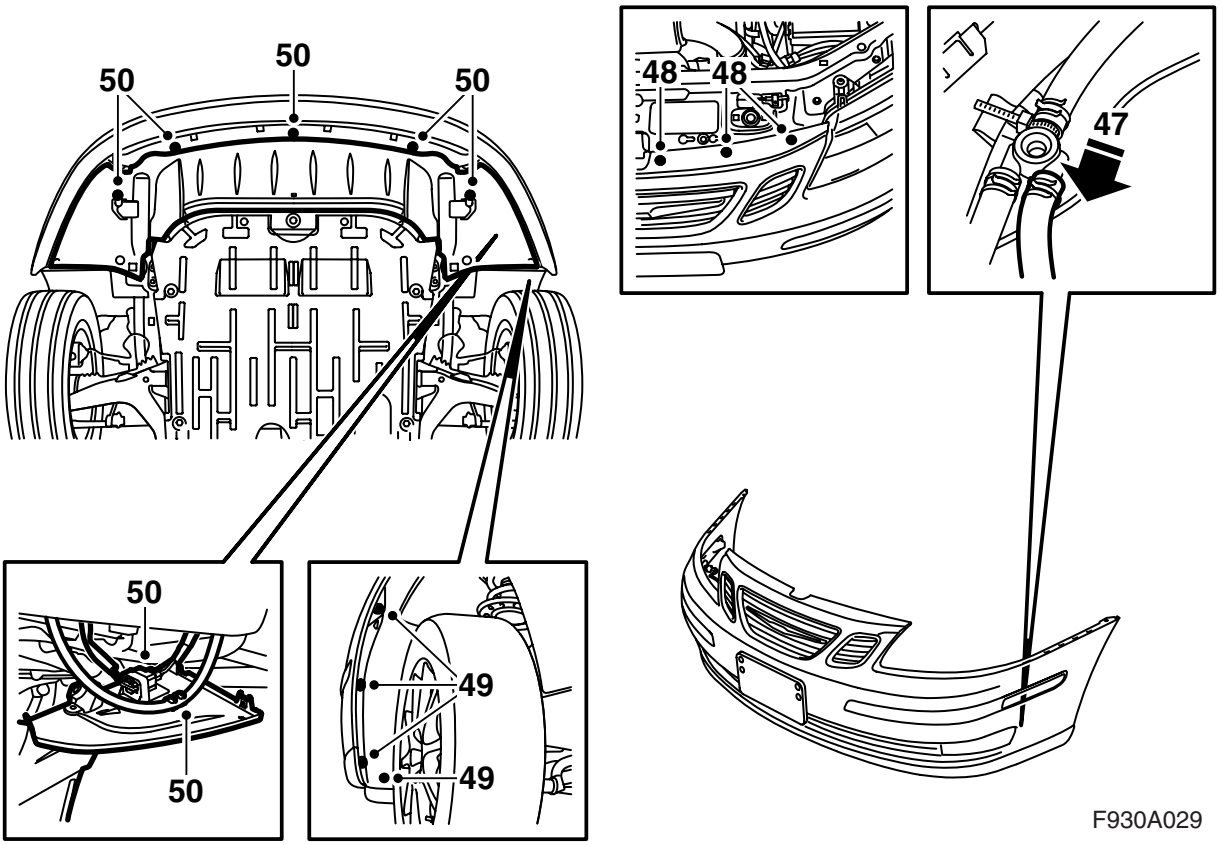

47 ยกกันชนขึ้น

> **⚠ คำเตือน**
>
> ตรวจสอบว่าสายไฟมัดรวมไม่ถูกหนีบ การใส่ที่ไม่ถูกต้องอาจทำให้สายไฟมัดรวมเสียหายและทำให้เกิดวงจรลัด/ไฟไหม้

รถที่มีตัวทำความสะอาดไฟหน้า: ต่อเชื่อมท่อยางทำความสะอาดไฟหน้ากับชิ้นแยก

ทั้งหมด: จัดวางกันชนและกดเปลือกไปด้านหลังเพื่อให้ติดแน่นกับที่ยึดของแขนยึด

48 ติดตัวหนีบบนโครงหม้อน้ำด้านบน

49 ยกรถขึ้นและใส่สลักเกลียวของกันชนในบังโคลนล้อรถ

50 ยกตัวกันสปอยเล่อร์ขึ้น ใส่ขั้วต่อของกันชนในแขนยึดและต่อเชื่อมขั้วต่อ

รถยนต์ที่มีตัวทำความสะอาดไฟหน้า: ใส่ขอท่อยางกับตัวกันสปอยเล่อร์

ทั้งหมด: ติดตั้งตัวกันสปอยเล่อร์

51 ลดรถลงและตรวจสอบการใส่กันชน

52 ต่อเชื่อมสายเคเบิลขั้วลบของแบตเตอรี่ ปรับเวลาและวันที่

53 ซิงโครไนซ์รหัสรีโมทคอนโทรลโดยใส่กุญแจเข้าไปในสวิตช์กุญแจสตาร์ท

สำคัญ

จะต้องทำที่กุญแจทั้งหมด มิฉะนั้นรีโมทคอนโทรลจะไม่ทำงาน

---

54 กระตุ้นระบบป้องกันการหนีบของตัวยกกระจกหน้าต่างโดยการวิ่งกระจกข้างขึ้นและลงสองครั้ง เสียงตอบรับเป็นตัวบอกว่าได้ทำการกระตุ้นแล้ว

55 **รถที่มีตัวทำความสะอาดไฟหน้า:** ตรวจสอบการทำงานของตัวทำความสะอาดไฟหน้า

56 **รถยนต์ที่มีรีเลย์เวลา:** ต่อเชื่อมเครื่องมือวินิจฉัยข้อบกพร่อง เลือกรุ่นรถยนต์และรุ่นปี เลือก "ทั้งหมด" เลือก "เพิ่ม/ลบ" เลือกอุปกรณ์เสริมและเลือก "เพิ่ม"

หมายเหตุ

ในบางกรณีเครื่องมือวินิจฉัยข้อบกพร่องอาจจำเป็นต้องเรียกใช้รหัสนิรภัยใน TIS ข้อมูลเกี่ยวกับสิ่งที่ต้องทำจะแสดงบนจอภาพเครื่องมือวินิจฉัยข้อบกพร่อง

57 ต่อเชื่อมเครื่องทำความร้อนเสื้อสูบของรถยนต์กับช่องเสียบผนัง

58 กดปุ่ม SIDC ที่มีข้อความ "CUSTOMIZE" เลือก "เครื่องทำความร้อนเสื้อสูบ" กด "SET-ตั้งค่า" เลือก "การปรับด้วยมือ" กด "SET" เลือก "เครื่องทำความร้อน เปิด" กด "SET" และดูว่าเครื่องทำความร้อนติดขึ้น

เลือก "การปรับด้วยมือ" กด "SET" เลือก "เครื่องทำความร้อน ปิด" กด "SET" เลือก "กลับ" และ "เสร็จสิ้น"

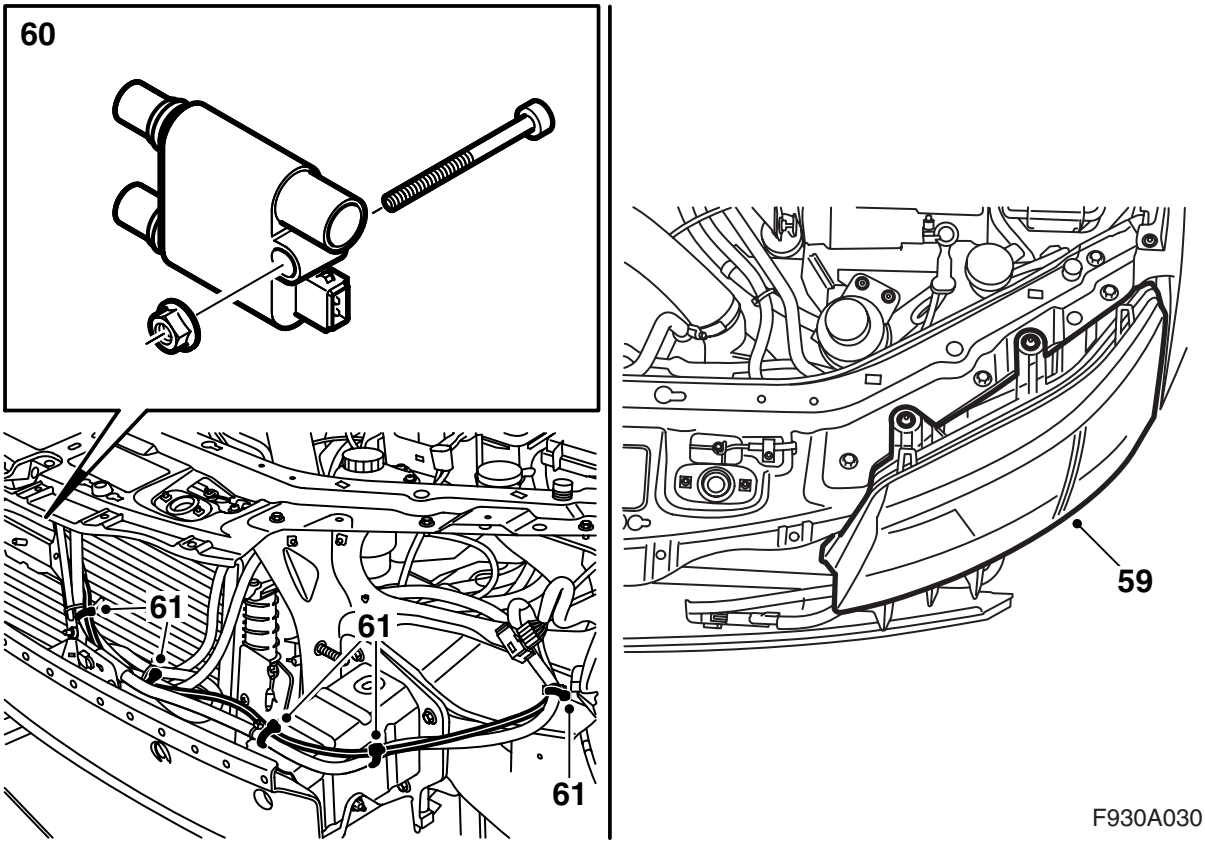

59 **ถ้าจะติดตั้งรีเลย์เวลา:** เอาไฟหน้าด้านซ้ายออก

60 เปลี่ยนจากขั้วต่อแยกเป็นรีเลย์เวลา

61 ต่อเชื่อมสายไฟมัดรวมกับรีเลย์เวลา วางสายไฟมัดรวมตามสายเคเบิลนำเข้าและปล่อยให้เดินตามสายไฟมัดรวมของแตรลงไปจนถึงโครงกันชนและจากนั้นสายไฟมัดรวมสำหรับตัวตรวจจับการกระแทก ยึดสายไฟมัดรวมของรีเลย์เวลาที่จุดเดียวกันกับสายไฟมัดรวมของตัวตรวจจับการกระแทก (5 อัน)

สำคัญ

จะต้องวางสายไฟมัดรวมของรีเลย์เวลาข้างสายไฟมัดรวมของตัวตรวจจับการกระแทกในรูสำหรับไฟหน้า

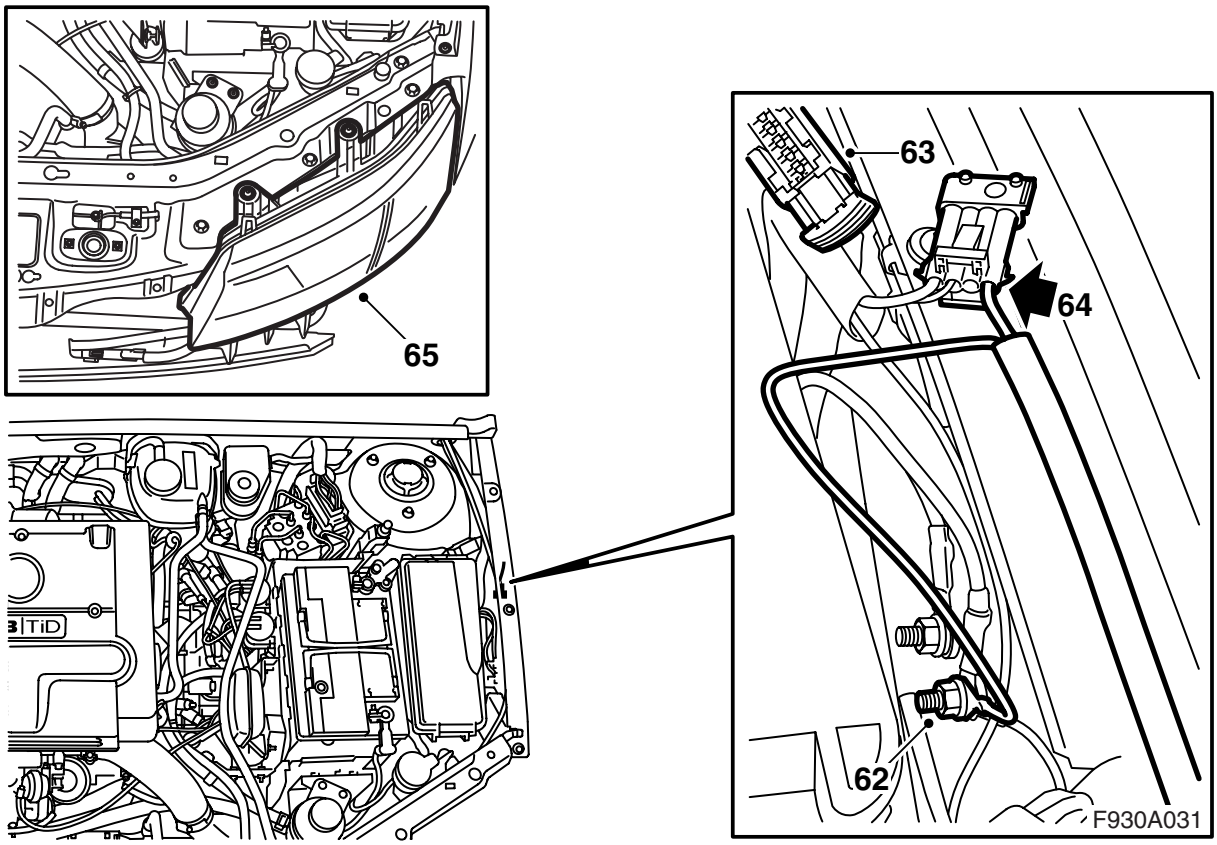

62 ต่อเชื่อมสายเคเบิลดินกับจุดต่อลงดินด้านหน้า (G30A) ข้างกล่องฟิวส์หลักของช่องเครื่องยนต์

63 หาที่ตั้งของช่องเสียบ "Pre Acc" ระหว่างกล่องฟิวส์หลักของช่องเครื่องยนต์และปีกหน้ารวมทั้งเอาเทปกาวหรือขั้วต่อบอดใดๆ ออก

64 ต่อเชื่อมสายไฟมัดรวมกับช่องเสียบ "Pre Acc" แบบ 4 ขั้ว

หมายเหตุ

ถ้าใช้ช่องเสียบ "Pre Acc" แบบ 4 ขั้วอยู่ ให้ต่อเชื่อมกับสายไฟมัดรวมที่มีอยู่ดังนี้

- ถอดปลั๊ก "Pre Acc"
- เอาซีลออกจากขั้วต่อสายของสายไฟมัดรวมของรีเลย์เวลาและเอาสายเคเบิลออก
- ใส่สายเคเบิลเข้าไปในขั้วต่อสายที่ต่อเชื่อมอยู่กับ "Pre Acc", ตำแหน่ง 4
- ต่อเชื่อมขั้วต่อสายกับ "Pre Acc"

65 ต่อเชื่อมและติดตั้งไฟหน้าด้านซ้าย

⚠ คำเตือน

ตรวจสอบว่าสายไฟมัดรวมไม่ถูกหนีบ การใส่ที่ไม่ถูกต้องอาจทำให้สายไฟมัดรวมเสียหายและทำให้เกิดวงจรลัด/ไฟไหม้

66 ทำต่อข้อ 44

คู่มือการใช้

- สายเคเบิลต่อเชื่อมจะต้องทำจากยางทนน้ำมันและได้รับการรับรองสำหรับการใช้นอกอาคารโดยมีพื้นที่อย่างน้อย 3x1.5 มม.^{2}
- ให้ต่อเชื่อมระบบเครื่องทำความร้อนกับช่องเสียบลงดินเท่านั้น
- ทำงานกับสายเคเบิลทั้งหมดด้วยความรอบคอบ ระวังความเสียหายของสายเคเบิลจากการบีบรัดระหว่างฝากระโปรงหน้ารถและตัวถังรวมทั้งความเสี่ยงต่อการฉีกขาดเนื่องจากแผ่นโลหะคมต่างๆ เป็นพิเศษ

⚠ คำเตือน

ตรวจสอบการต่อเชื่อมสายดินระหว่างขาดินของสายเคเบิลนำเข้า เรือนเครื่องทำความร้อนและตัวถังอย่างสม่ำเสมอเพื่อป้องกันไฟดูด

- ตรวจสอบการเชื่อมสายเคเบิลโดยดูสภาพความเสียหายที่เกิดขึ้นหรืออายุการใช้งานอย่างสม่ำเสมอ สายเคเบิลที่ชำรุดจะต้องเปลี่ยนโดยทันที

หมายเหตุ

การทำงานของเครื่องทำความร้อนอาจเสียหายได้ถ้า:

- น้ำหล่อเย็นไม่สะอาด
- ระดับน้ำหล่อเย็นไม่เพียงพอหรือมีอากาศอยู่ในระบบ
- น้ำและน้ำมันจับกันเป็นก้อนแข็งในระบบ
- มีการใช้ตัวประสานหม้อน้ำหล่อเย็น