MONTERINGSANVISNING · INSTALLATION INSTRUCTIONS
MONTAGEANLEITUNG · INSTRUCTIONS DE MONTAGE

Saab 9-5 5D

Lastnät

Accessories Part No.	Group	Date	Instruction Part No.	Replaces
400 111 795 **400 130 415**	**9:88-08**	**Mar 01**	**51 34 069**	**51 34 069 Jun 98**

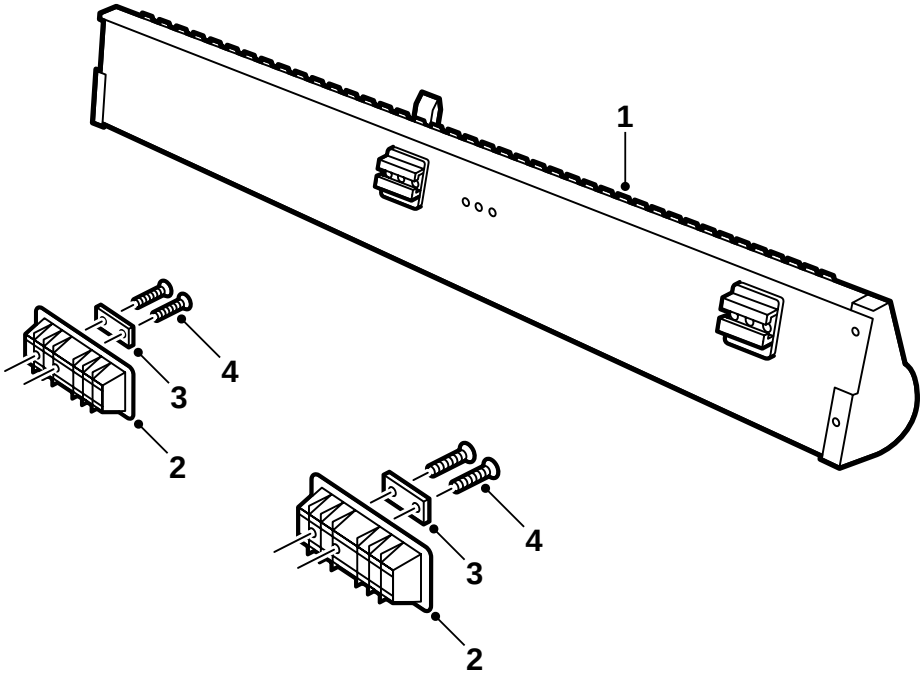

E980A104

1 Kassett med nät
2 Glidskena (x2)
3 Plastinfattning (x2)
4 Skruv (x4)

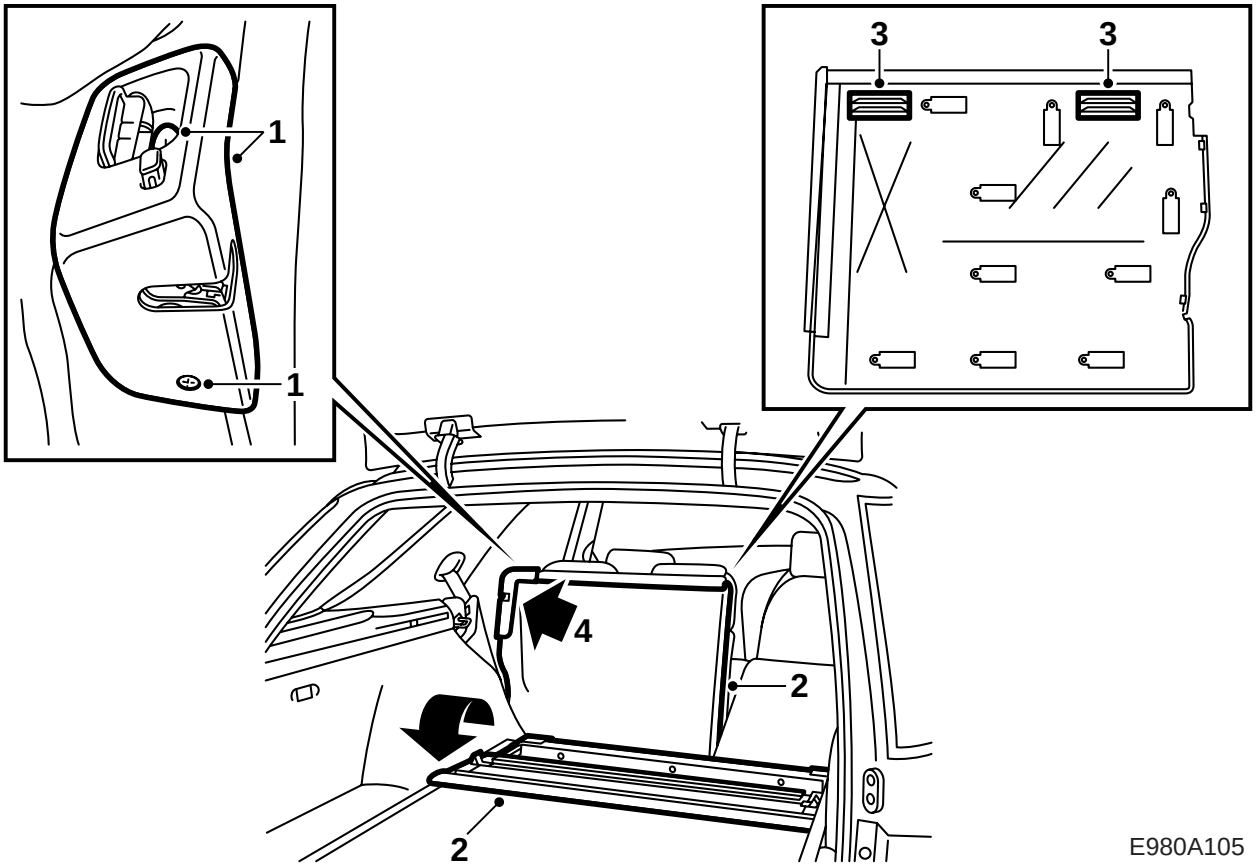

1 Fäll fram hela ryggstödet. Ta bort plastkåpan vid fällbeslaget på den vänstra delen (60%-delen).
2 Fäll upp den främre delen av lastrumsgolvet och ta bort klädseln från det vänstra ryggstödets baksida.
3 Gör två rektangulära hål enligt de markeringar som syns på klädselns baksida.
4 Montera tillbaka klädseln på ryggstödet, se till att klädseln fastnar i clipsen.

Notera

Vid behov, knacka in överdelen av ryggstödet mot klädseln om det är en glipa mellan ryggstödet och klädseln. Jämför med den lilla ryggdelen.

Montera tillbaka kåpan vid fällbeslagen och lägg tillbaka lastrumsgolvet.

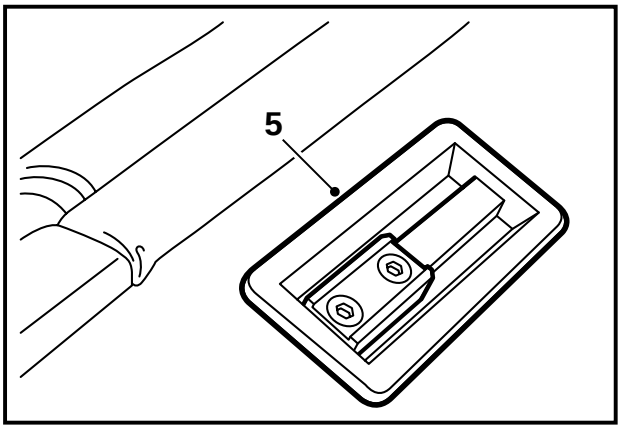

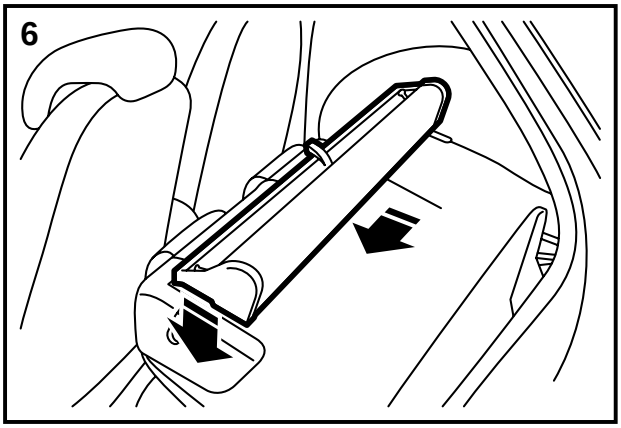

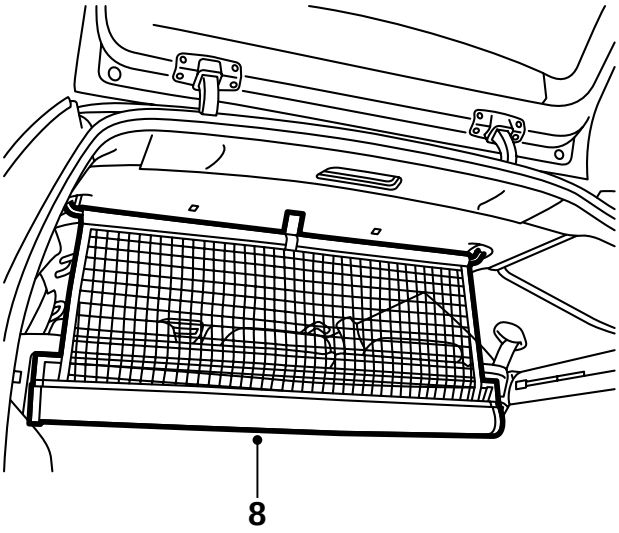

E980A106

5 Montera de rektangulära plastinfattningarna i klädseln, med skruvhålen i plastinfattningarna åt vänster. Skruva fast dem med glidskenorna i ryggstödet (2 x 2 skruv, glidskenornas fasade kanter ska peka åt höger).

6 Lägg lastnätet med sin kassett så att skenorna går i plastinfattningen och fäst genom att skjuta hela kassetten åt vänster.

7 Fäll först upp den vänstra (60%) ryggstödsdelen och därefter den högra.

Lossa försiktigt täckbrickorna i takfästena med en liten mejsel.

8 Dra ut nätet snett bakåt ur kassetten. För in låskrokarna i takfästena, en sida i taget och släpp sedan nätet. Maskorna greppar då i kassettens bakåtvända krokar.

⚠ VARNING

Se upp vid nedfällning av baksätets 60%-iga del, då den 40%-iga delen redan är nedfälld. Nätets kassett kan orsaka personskador om någon befinner sig i närheten av den 40%-iga delen.