MONTERINGSANVISNING · INSTALLATION INSTRUCTIONS
MONTAGEANLEITUNG · INSTRUCTIONS DE MONTAGE

Saab 9-5 M04-

Запасная проводка для противоударной подушки.

Accessories Part No.	Group	Date	Instruction Part No.	Replaces
55 48 615 **55 48 623**	**8:50-07**	**Sep 04**	**55 49 704**	

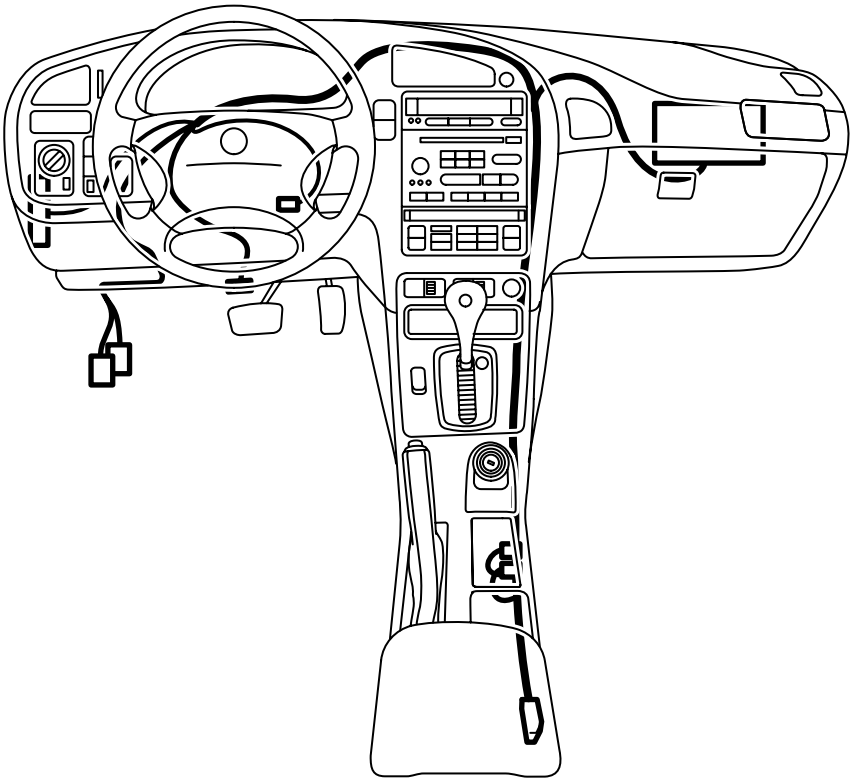

E930A309

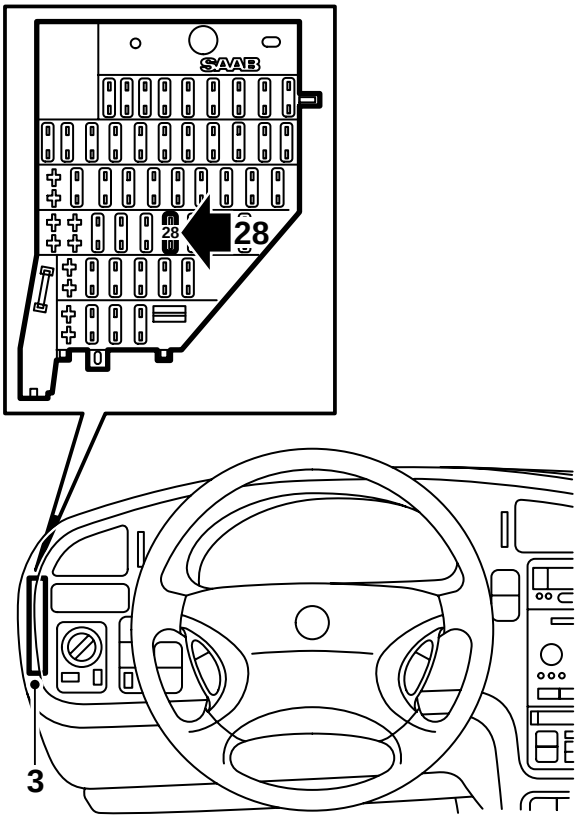

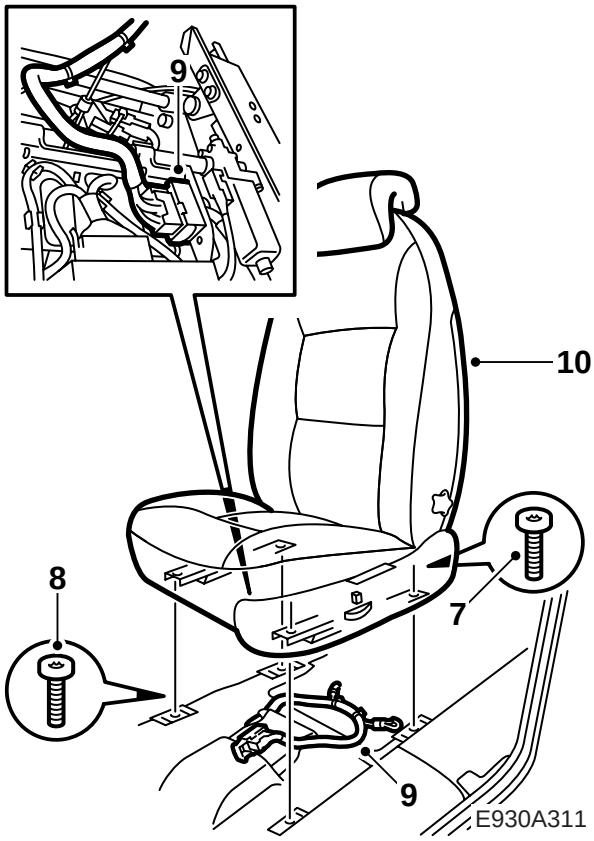

⚠ ПРЕДУПРЕЖДЕНИЕ

Проверьте, чтобы проводка не была передавлена. Неправильный монтаж может привести к повреждению проводки и к короткому замыканию/-пожару.

1 Перед началом работы, узнайте код радио, при его наличии.

2 **Электроуправляемое сиденье:** Переведите сиденье водителя в его крайнее заднее положение.

3 Демонтируйте колпак над блоком предохранителей. (Блок предохранителей расположен на левой стороне при ЛР и на правой стороне при ПР)

4 Достаньте предохранитель 28 из блока предохранителей.

5 Поверните ключ зажигания в положение "ON", измерьте и запишите какая клемма кабеля для предохранителя 28 не передает ток.

6 Передвиньте вперед сиденье пассажира в его крайнее переднее положение.

7 Высвободите задний край сиденья, 2 винта.

8 передвиньте назад сиденье и открутите 2 передних винта. Поверните ключ зажигания в положение "OFF".

9 Наклоните сиденье назад, перережьте хомут и демонтируйте 29-полюсный контактный разъем под сиденьем.

10 Поднимите сиденье и при необходимости снимите ремень с сиденья.

11 Не потеряйте перекрытия под полозьями сиденья.

12 Демонтируйте минусовой кабель аккумулятора.

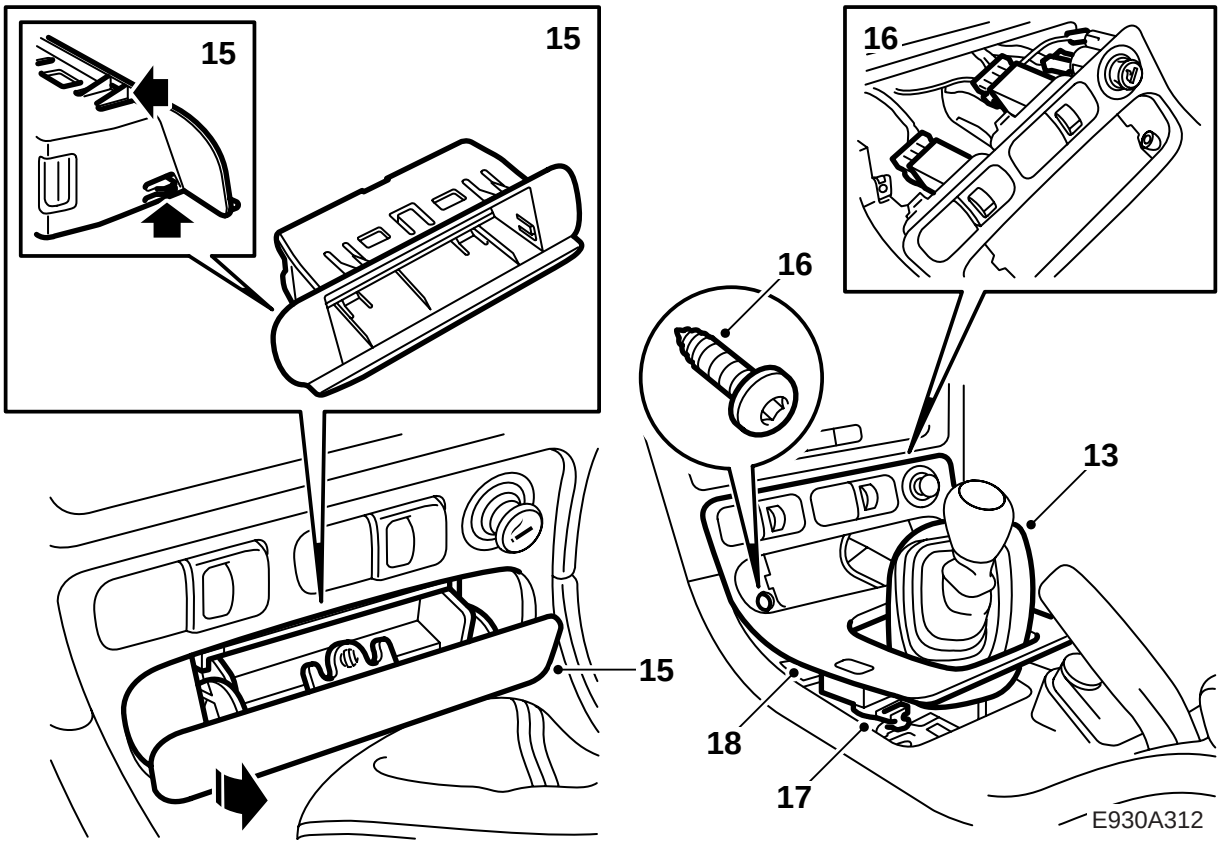

13 **Ручная коробка передач:** Поднимите манжет рычага переключения передач.

14 **Автоматическая коробка передач:** Демонтируйте царгу, пользуйтесь 82 93 474 Демонтажным инструментом.

15 Демонтируйте отсек для хранения, или пепельницу с держателем. Пользуйтесь отверткой и 82 93 474 Демонтажным инструментом.

16 Поднимите колпак рычага переключения передач и демонтируйте контактный разъем переключателя нагревания сиденья, вентиляции сиденья и зажигалки.

17 Демонтируйте контактный разъем с переключателя центрального замка.

Указание

Отметьте контактный разъем, чтобы не смонтировать его неправильно.

18 Демонтируйте колпак рычага переключения передач.

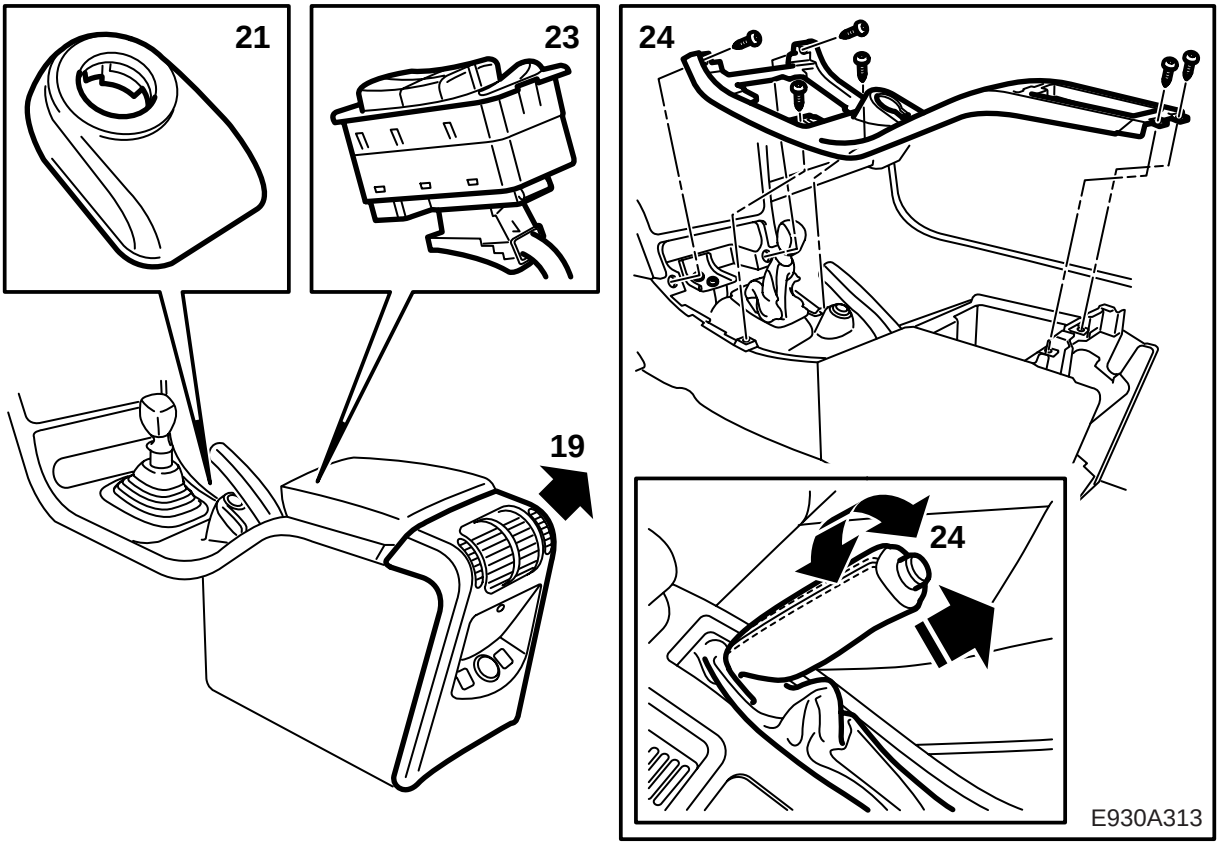

19 Демонтируйте заднюю часть средней консоли, подняв ее вверх и демонтировав контактный разъем.

20 Включите заднюю передачу (ручная коробка) или положение P (автоматическая коробка) и достаньте ключ зажигания.

21 Поверните и поднимите антенный узел противоугонной защиты (байонетное крепление) с замка зажигания и демонтируйте контактный разъем.

22 Вставьте ключ зажигания и включите нейтральную передачу.

23 Снимите переключатель электрических стеклоподъемников и снимите контактный разъем. Пользуйтесь 82 93 474 Демонтажным инструментом.

24 Демонтируйте винты, которыми закреплена верхняя часть средней консоли, поверните кожу на ручке ручного тормоза и снимите верхнюю часть средней консоли.

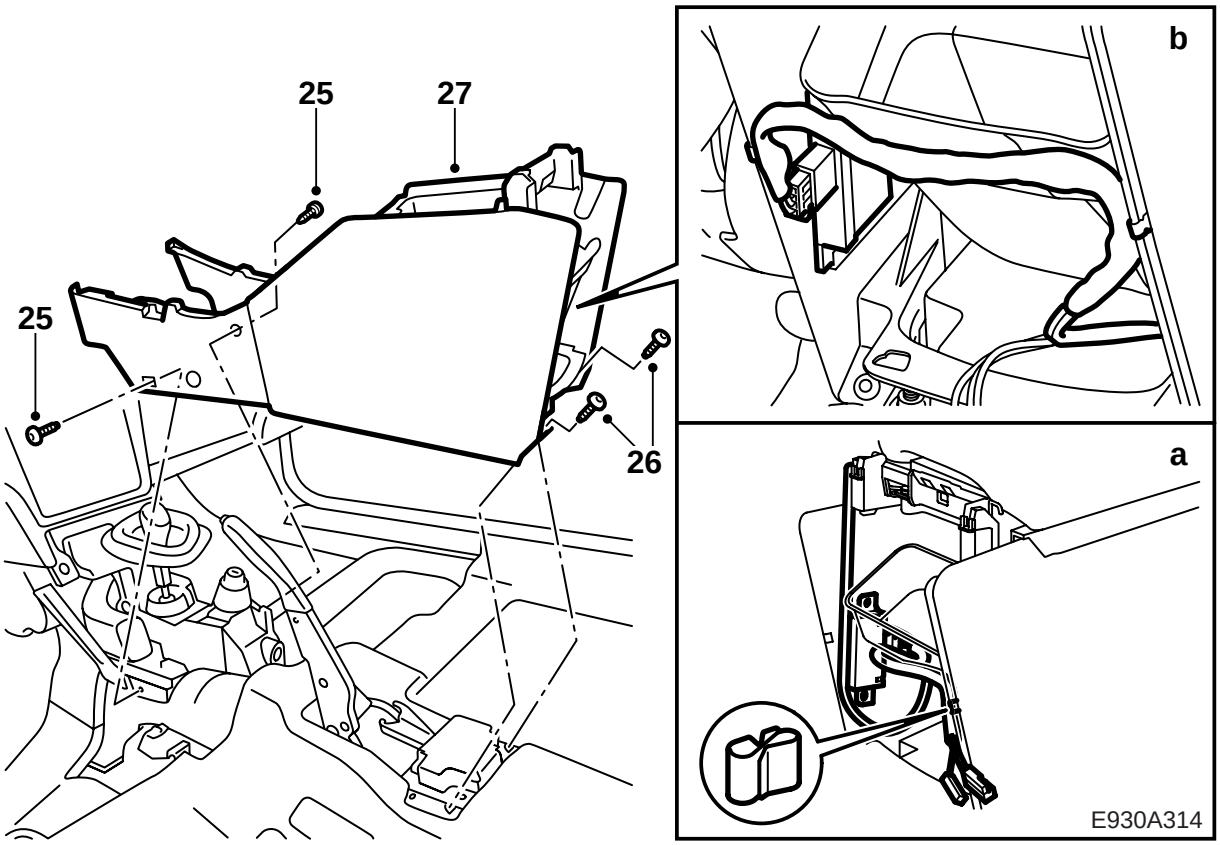

25 Отогните в сторону коврики и освободите передние винты, которыми закреплена нижняя часть средней консоли.

26 Открутите задние винты, 2 шт.

27 Поднимите и достаньте нижнюю часть средней консоли.

28 Демонтируйте контактный разъем с принимающего устройства системы дистанционного управления замком.

a **Рынок JR:** Демонтируйте принимающее устройство системы дистанционного управления замком.

b **Другие рынки, кроме JR:** Демонтируйте принимающее устройство системы дистанционного управления замком.

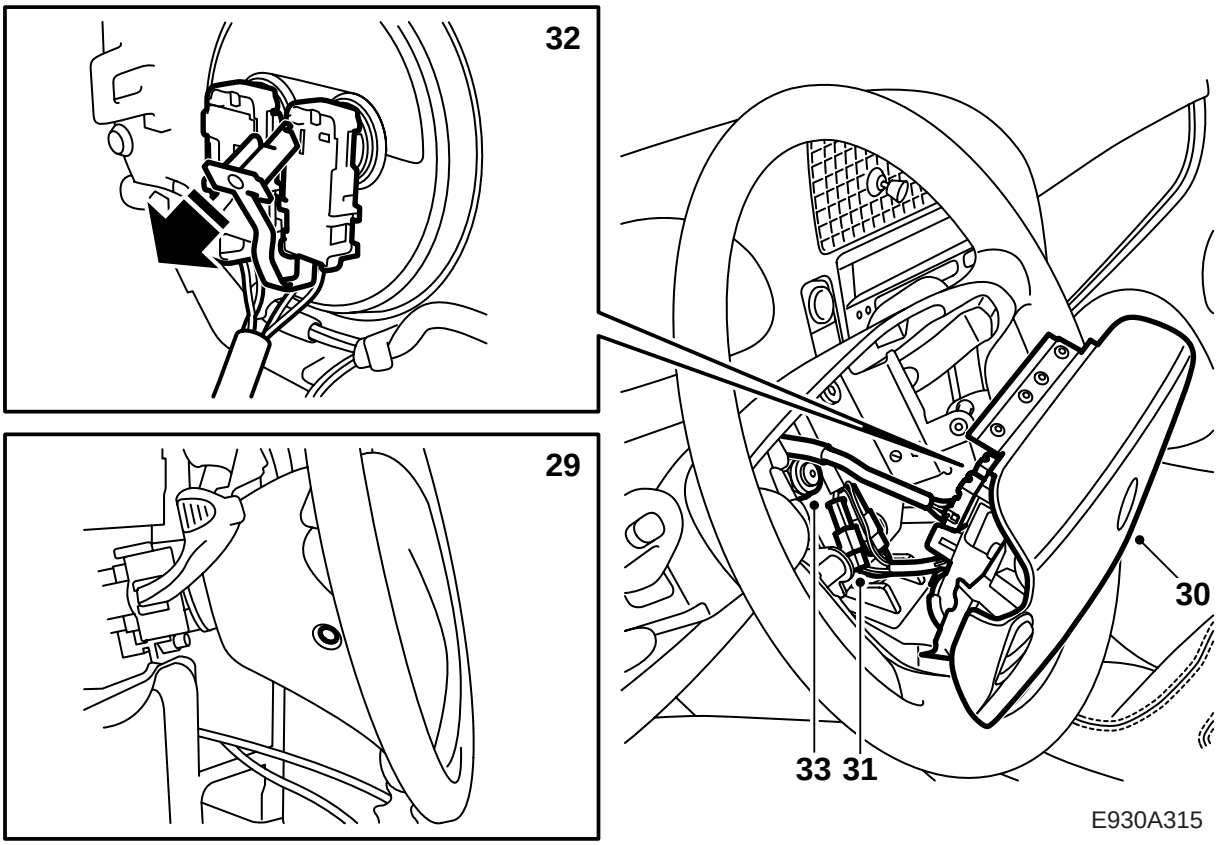

29 Демонтируйте противоударную подушку водителя, 2 винта и пробки.

30 Достаньте противоударную подушку водителя из руля и освободите контактный разъем из репейниковой ленты. Демонтируйте контактный разъем.

31 **Для автомобилей с кнопками управления в руле**: Демонтируйте контактный разъем кнопок управления.

32 Демонтируйте контактный разъем с задней стороны противоударной подушки водителя.

33 Открутите гайку руля на несколько оборотов и потяните руль так, чтобы он сошел с рулевой колонки.

34 демонтируйте гайку руля.

35 Потяните руль настолько, чтобы открыть доступ к контактному разъему на контактном ролике.

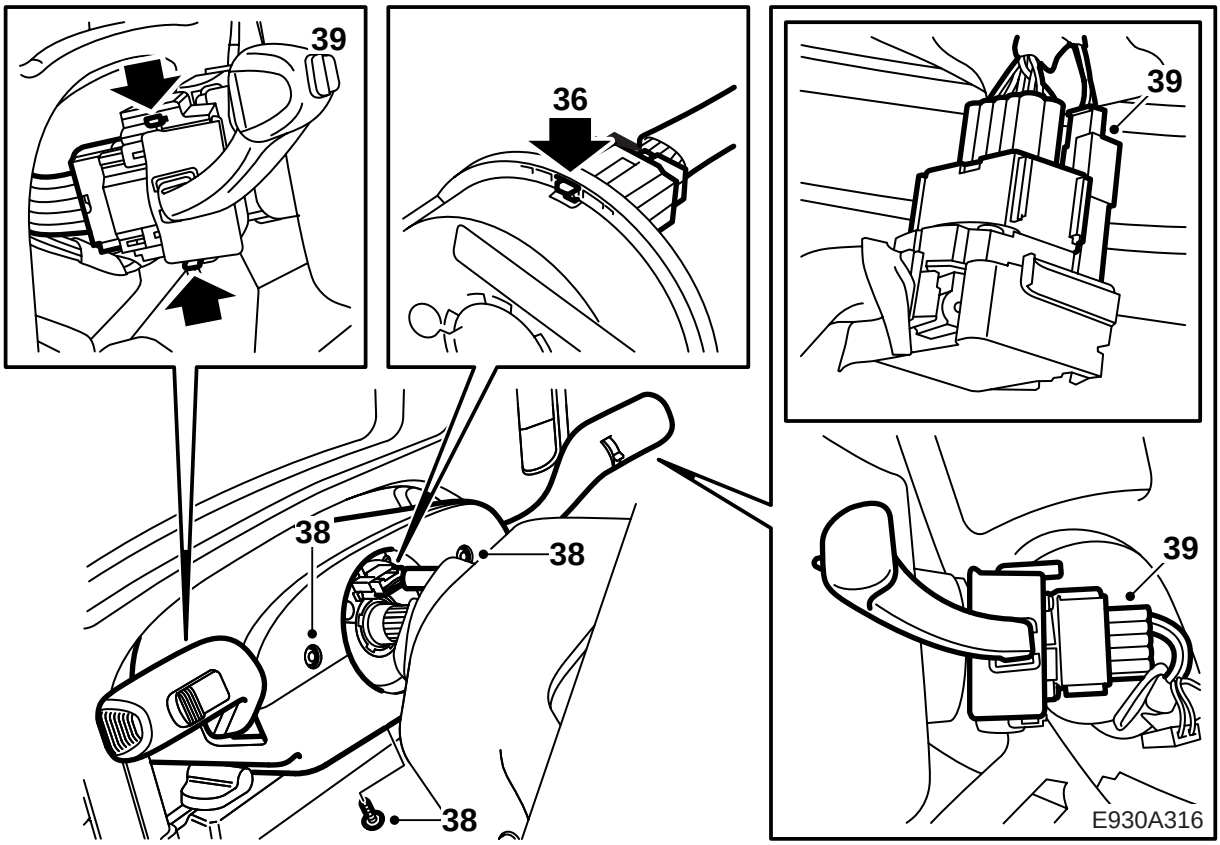

36 Демонтируйте контактный разъем проводки руля с контактного ролика. Следите за тем, чтобы замыкающий механизм контактного ролика был замкнут.

37 Демонтируйте руль.

38 Демонтируйте верхние и нижние колпаки руля.

39 Демонтируйте переключатели руля, прижав блокиратор и потянув переключатель вверх. Демонтируйте контактный разъем переключателя.

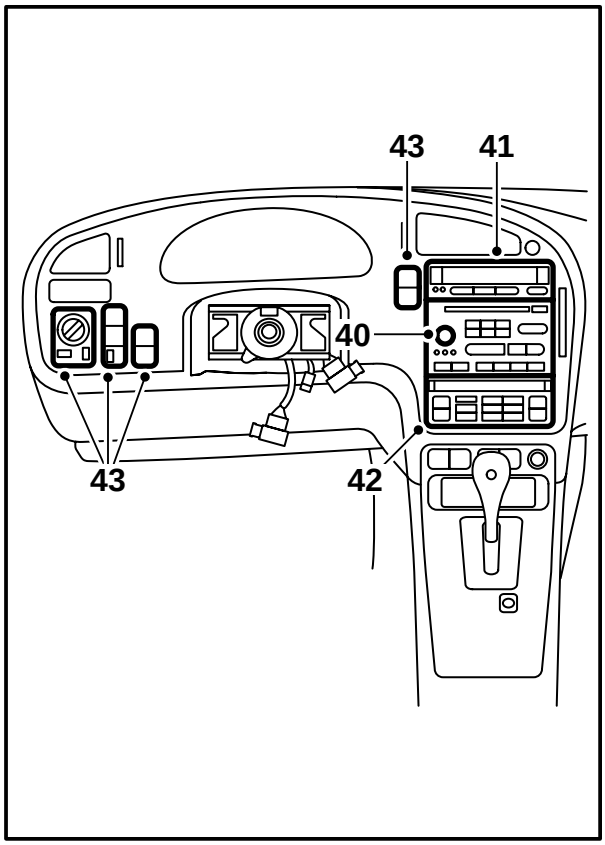

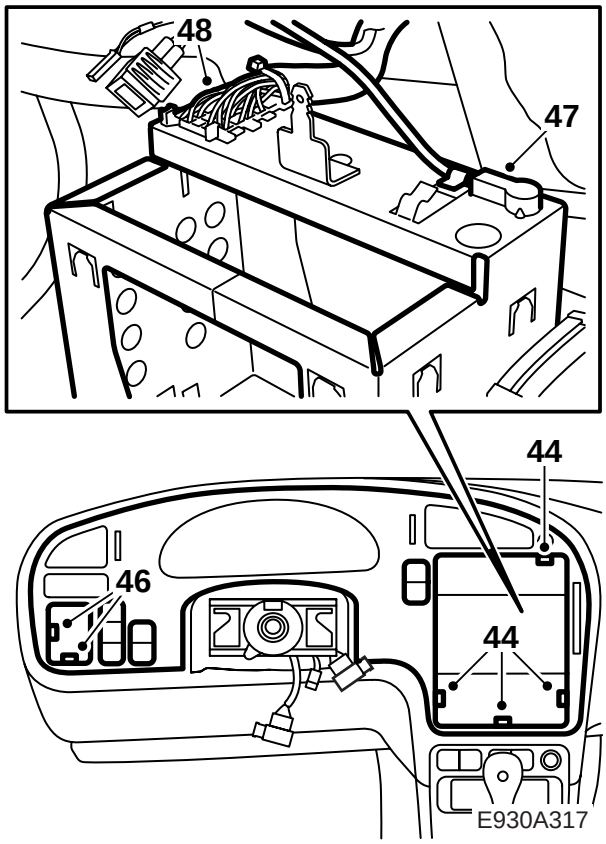

40 Демонтируйте узел радио. Пользуйтесь 84 71 161, Демонтажный инструмент для звуковой системы. Потяните узел радио прямо наружу.

41 Демонтируйте контактный разъем и демонтируйте SID (Saab Information Display). Пользуйтесь 82 93 474 Демонтажным инструментом.

42 Демонтируйте контактный разъем и демонтируйте узел ACC. Пользуйтесь 82 93 474 Демонтажным инструментом.

43 Демонтируйте контактный разъем и демонтируйте переключатели слева и справа от руля. (Количество переключателей может быть разным в зависимости от оборудования автомобиля.) Пользуйтесь 82 93 474 Демонтажным инструментом.

Указание

Отметьте контактный разъем, чтобы не смонтировать его неправильно.

44 Демонтируйте винты панели приборов, 6 шт.

45 Снимите панель приборов. Панель приборов закреплена на 4-х зажимах.

46 Демонтируйте контактный разъем с переключателя поворотов.

47 Снимите кабель антенны с радио.

48 Демонтируйте контакт радио с корзины радио.

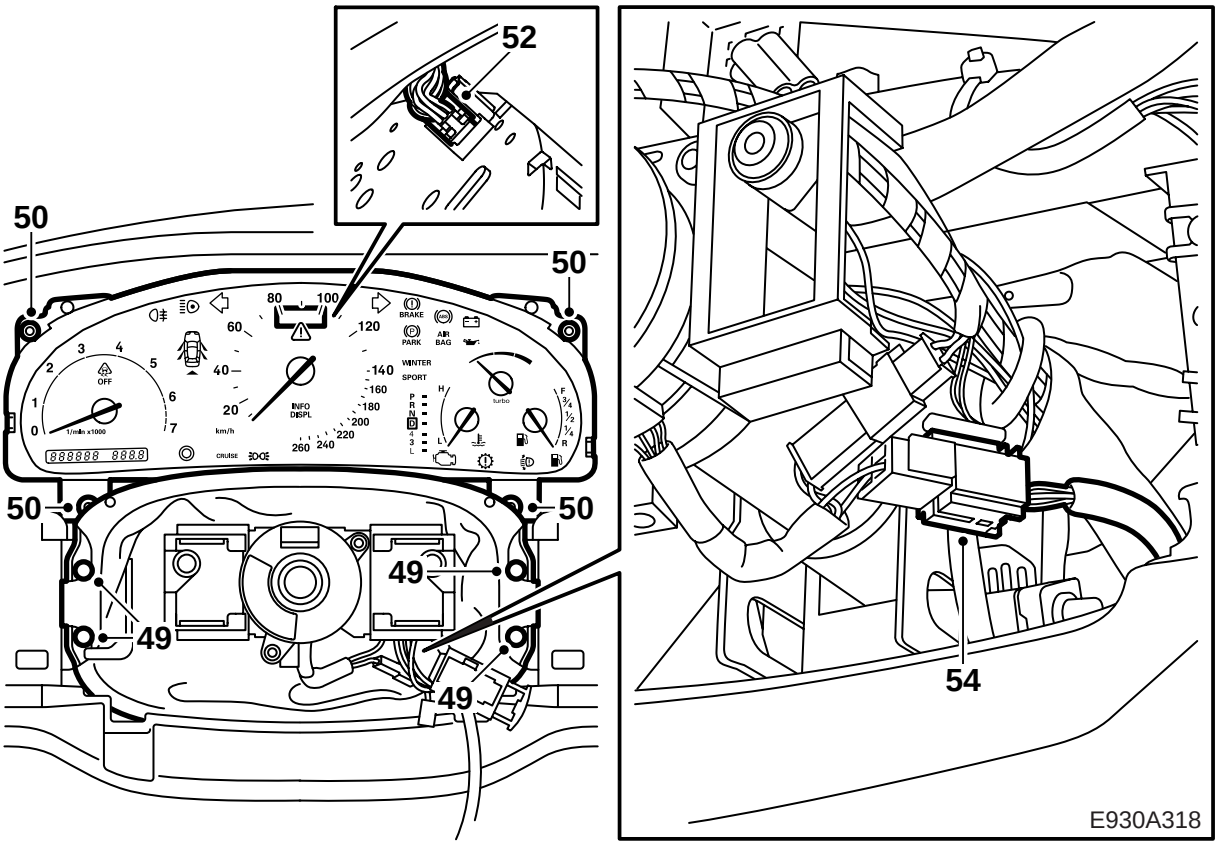

49 Демонтируйте манжет около руля.

50 Демонтируйте винты главного прибора.

51 Отогните главный прибор назад.

52 Демонтируйте контактный разъем с главного прибора.

53 Достаньте главный прибор.

54 Демонтируйте контактный разъем противоударной подушки водителя.

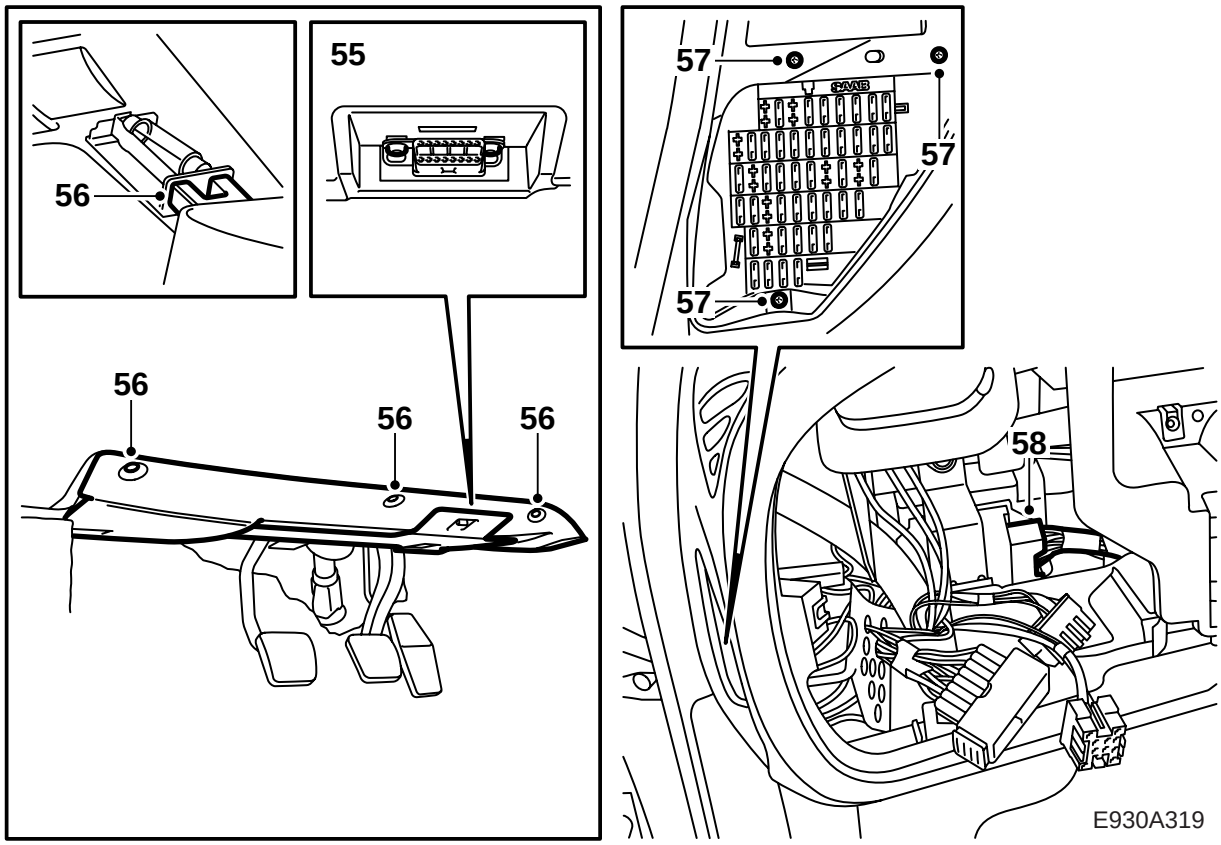

55 Открутите винты розетки диагностики.

56 Демонтируйте звуковой экран на стороне водителя.

57 Открутите винты блока предохранителей.

58 **ЛР:** Демонтируйте и разъедините коричневый 33-полюсный штепсельный разъем, расположенный на консоли DICE.

59 **ПР:** Демонтируйте и разъедините коричневый 33-полюсный штепсельный разъем слева вверху и спереди перед А-стойкой. (На автомобилях с ПР коричневый контактный разъем находится на консоли DICE).

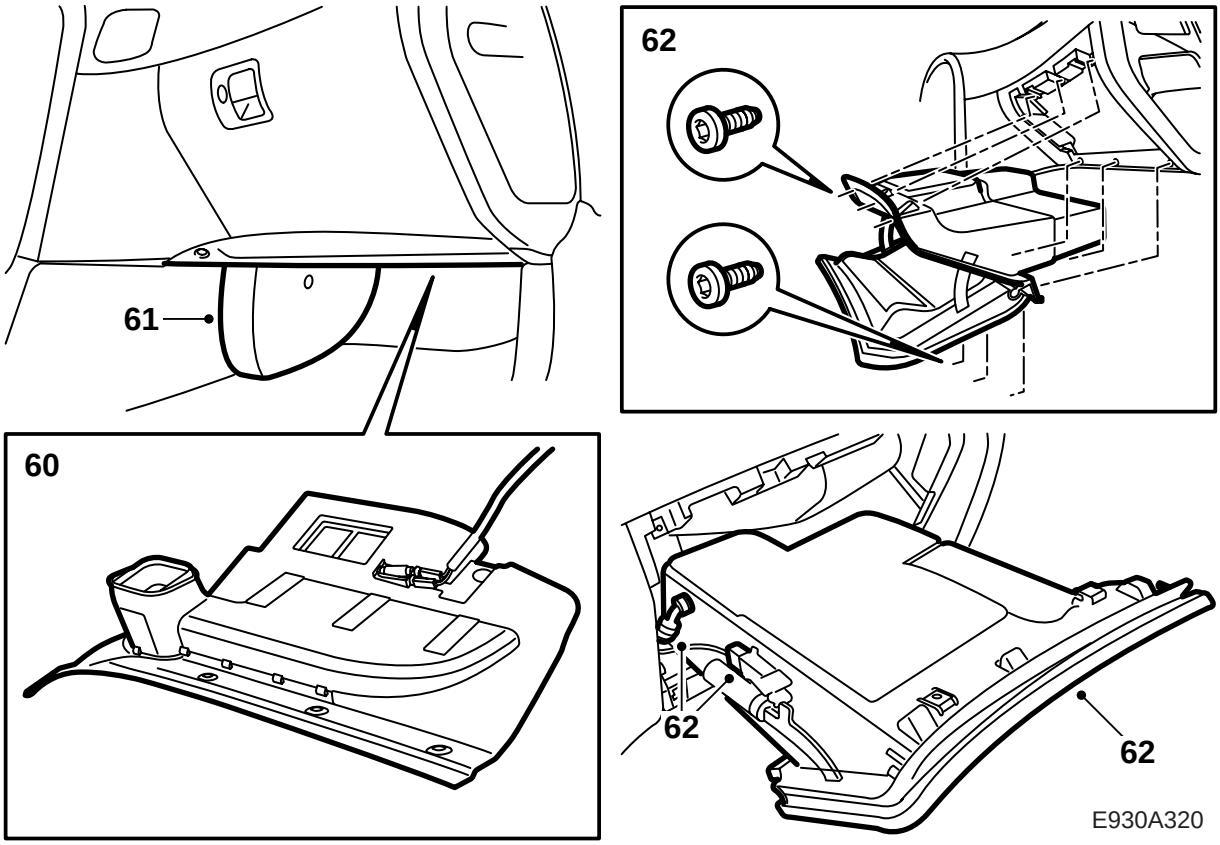

60 Демонтируйте контактный разъем с лампы и демонтируйте звуковой экран под отделением для перчаток.

61 Демонтируйте щит перед трубой A/C.

62 Демонтируйте контактный разъем освещения и шланг охлаждения, и демонтируйте отделение для перчаток.

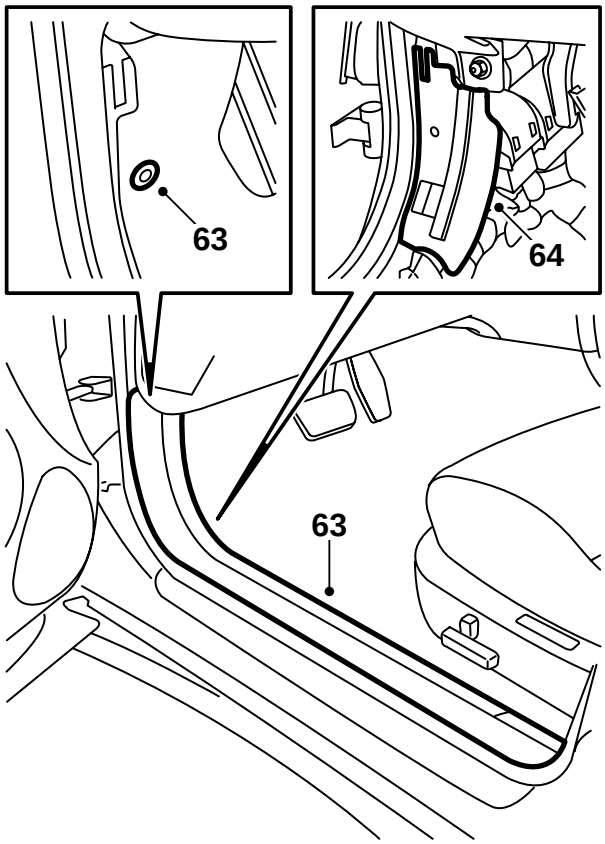

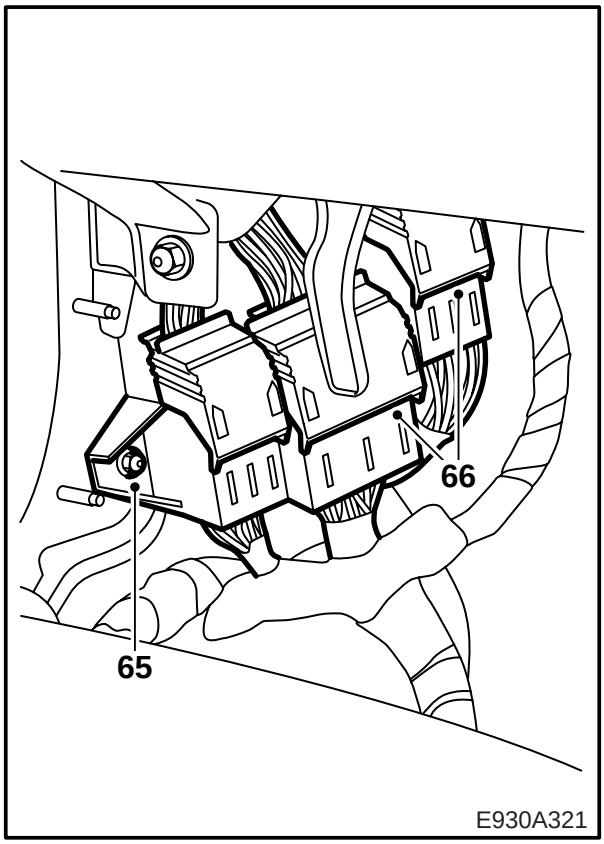

63 Демонтируйте левую защиту порога и отогните в сторону коврик с А-стойки.

64 Демонтируйте металлический щит контактного разъема.

65 Снимите консоль с белым, зеленым и голубым контактными разъемами со стенки перед А-стойкой.

66 Демонтируйте зеленый 80-полюсный и белый 43-полюсный контактные разъемы.

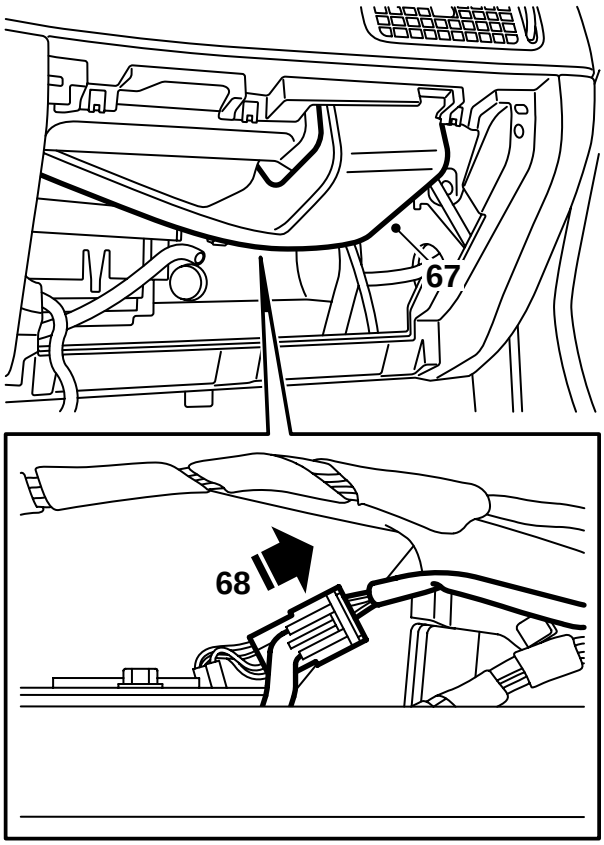

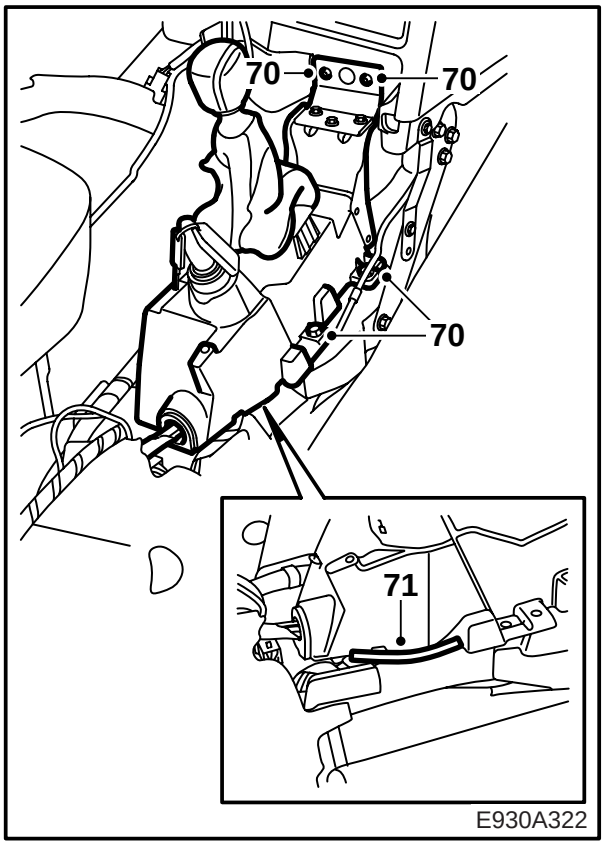

67 Демонтируйте воздушный канал перед противоударной подушкой пассажира.

68 Демонтируйте контактный разъем подушки безопасности пассажира.

69 **АВТ:** Чтобы облегчить доступ к винтам корпуса рычага переключения передач демонтируйте 6-полюсный контактный разъем.

70 Снимите корпус рычага переключения передач.

71 Смонтируйте щит на стуке, 82 78 558 (90 мм), на нижнем крае корпуса рычага переключения передач, там, где проводка входит под корпус рычага переключения передач.

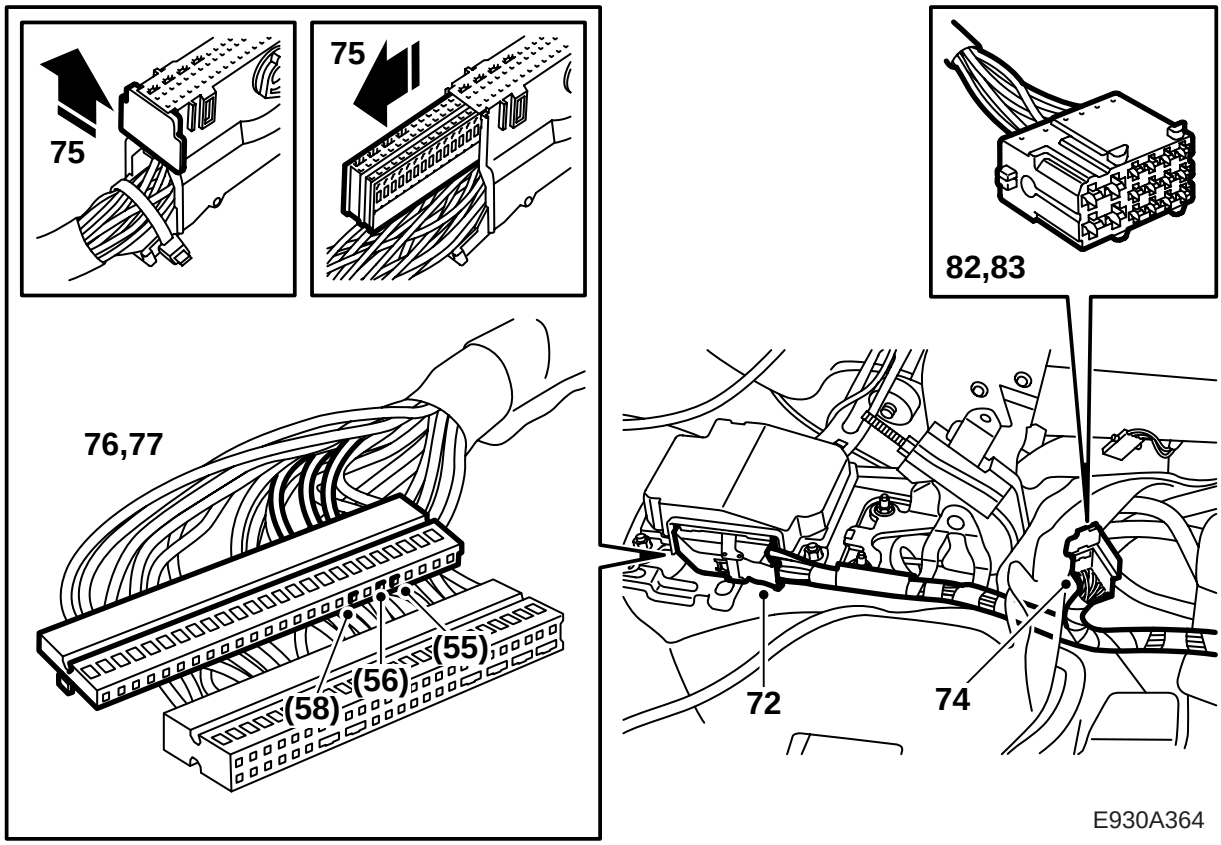

72 Демонтируйте прежний контактный разъем с узла SRS.

73 Проведите резервную сеть по всей длине, начиная с узла SRS. Сеть прокладывается под обычной сетью около корпуса рычага переключения передач.

АВТ: Проводка прокладывается по всей длине под пластмассовой консолью рычага выбора передач.

74 Отсоедините черный 16-полюсный контактный разъем, расположенный под ковриком сзади корпуса рычага переключения передач.

75 Перережьте хомут, снимите заднюю торцевую часть контактного разъема, вытяните полоз подключения из контактного разъема, расположенный в узле SRS.

76 Отсоедините штифт 55 (Зеленый) и 56 (Белый) от прежнего контактного разъема.

77 Если автомобиль оснащен OnStar, отсоедините также штифт 58 (Белый) из прежнего контактного разъема.

78 Подсоедините штифты в соответствующих позициях в новом контактном разъеме.

79 Перережьте оставшуюся проводку старого контактного разъема и изолируйте провода.

80 Прижмите полоз соединения в новый контактный разъем и смонтируйте торцевую часть.

81 Смонтируйте новый контактный разъем к узлу SRS и закрепите провода хомутом.

82 Демонтируйте вторичную фиксацию и отсоедините штифт 2 (Красный/Белый), 3 (Зеленый) и 4 (Белый) из черного 16-полюсного контактного разъема, расположенного сразу сзади корпуса рычага переключения передач.

83 Подсоедините соответствующие кабели к новой проводке.

84 Смонтируйте вторичный фиксатор контактного разъема.

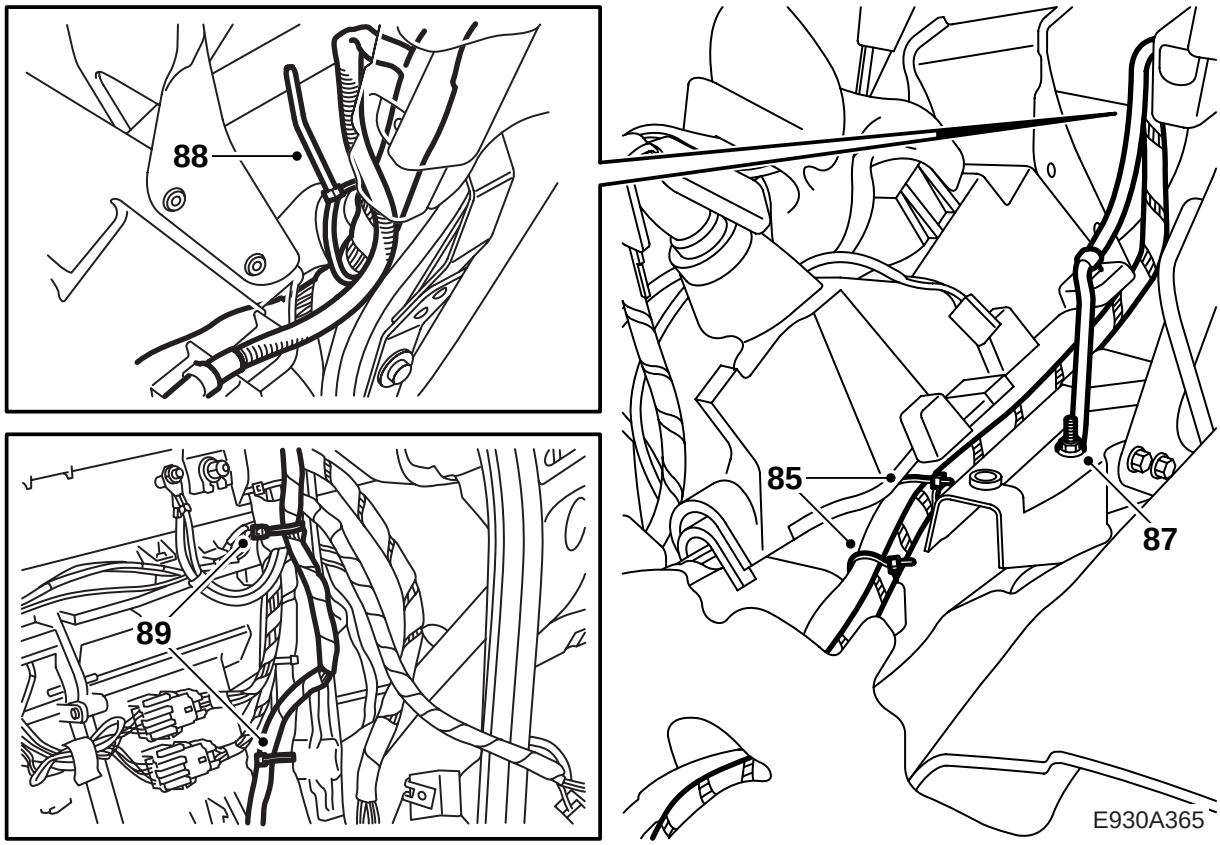

85 Зафиксируйте проводку сети хомутом под корпусом рычага переключения передач, вдоль обычной проводки. Проверьте, чтобы не было риска перетирания.

86 Отвинтите старую проводку около корпуса рычага переключения передач, изолируйте кабель заземления и зафиксируйте его хомутом.

87 Подсоедините и затяните с правильным моментом новый кабель заземления к новому пункту заземления.

Момент затягивания: 9,5 Нм.

88 **ЛР:** Разделите проводку, следуйте за обычной проводкой под оболочкой панели и зафиксируйте ее хомутами.

89 **ЛР:** Расположите ответвление проводки, которое проходит к подушке безопасности пассажира вдоль обычной проводки и зафиксируйте его хомутом.

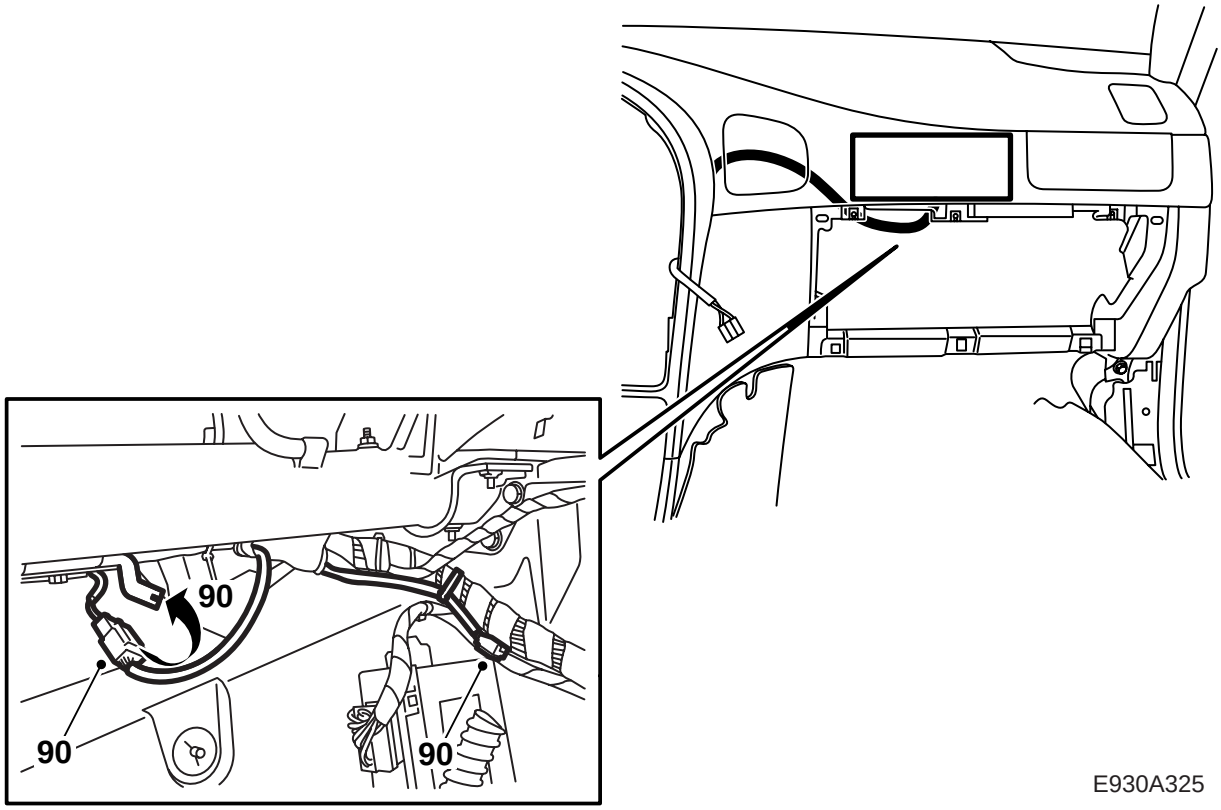

90 **ЛР:** Подсоедините новый контактный разъем к проводке противоударной подушки пассажира. Проверьте, чтобы не было риска перетирания. Зафиксируйте прежний контактный разъем хомутом.

91 **ЛР:** Если отсутствует противоударная подушка пассажира, то оставшийся провод можно зафиксировать на проводке.

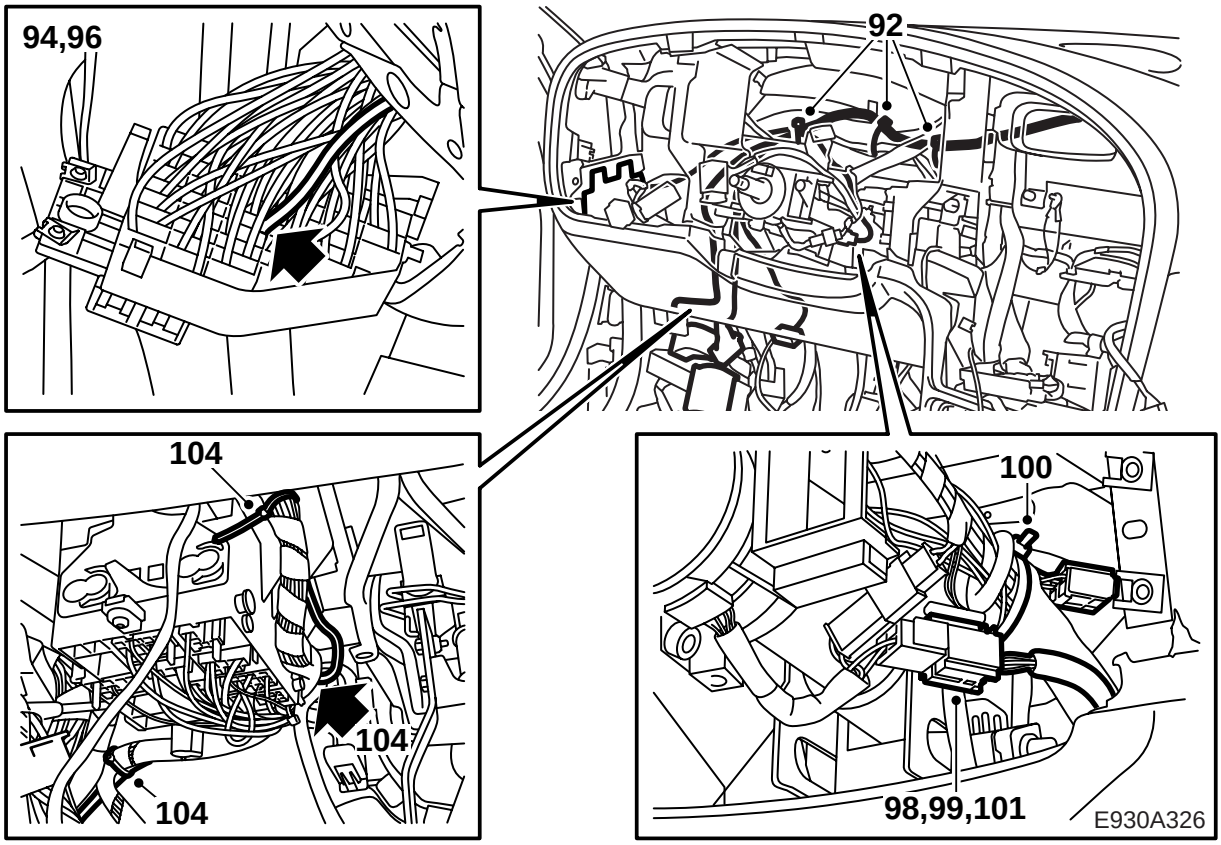

92 **ЛР:** Расположите ответвление проводки, которое проходит к розетке диагностики, блоку предохранителей и к контактному разъему противоударной подушки водителя, после обычной проводки и зафиксируйте хомутом.

93 **ЛР:** Проведите проводку к А-стойке и зафиксируйте хомутом.

94 **ЛР:** Отсоедините штифт Красного/Голубого провода (на предохранитель 28), который был отмечен раннее, от блока предохранителей.

95 **ЛР:** Изолируйте и зафиксируйте старый провод.

96 **ЛР:** Подсоедините новый Красный/Голубой провод в блок предохранителей № 28 и смонтируйте предохранитель.

97 **ЛР:** Зафиксируйте провод вдоль обычной проводки и проверьте, чтобы не было риска перетирания.

98 **ЛР:** Проложите проводку к проводу противоударной подушки.

99 **ЛР:** Зафиксируйте и проверьте, чтобы руль можно было регулировать без проблем.

100 **ЛР:** Изолируйте старый провод противоударной подушки и зафиксируйте его.

101 **ЛР:** Подсоедините контактный разъем противоударной подушки, зафиксируйте провод вдоль обычной проводки. Проверьте, чтобы не было риска перетирания.

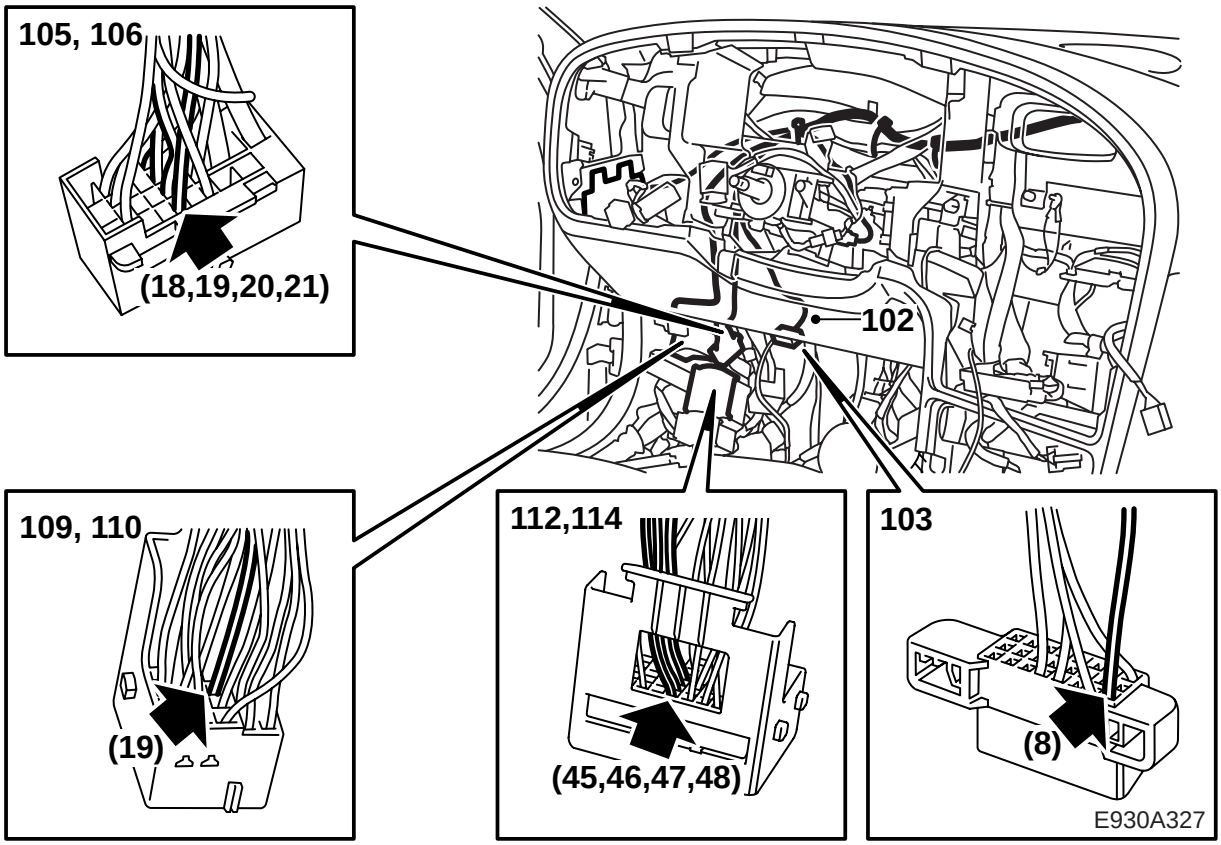

102 **ЛР:** Проведите зеленый провод к розетке диагностики и зафиксируйте его.

103 **ЛР:** Отсоедините старый зеленый провод, № 8 из розетки диагностики подсоедините главный провод. Зафиксируйте проводку лентой вдоль обычной проводки.

104 **ЛР:** Установите проводку внизу к консоли штепсельного разъема (166-полюсный контактный разъем), который находится у А-стойки. Сеть проводки должна проходить сзади коробки реле. Зафиксируйте и проверьте, чтобы не было риска перетирания.

105 **ЛР:** Отсоедините из коричневого 33-полюсного контактного разъема № 18 (Голубой), 19 (Серый/Белый), 20 (Зеленый) и 21 (Белый).

106 **ЛР:** Подсоедините соответствующие позиции соединения новой проводки.

107 **ЛР:** Разрежьте старые провода и изолируйте их.

108 **ЛР:** Разделите белый и зеленый контактные разъемы. Разрежьте хомут так, чтобы открыть доступ к проводам.

109 **ЛР:** Достаньте вторичную проводку из белого 43-полюсного контактного разъема, отсоедините позицию № 19. Зафиксируйте лентой провод к обычной проводке.

110 **ЛР:** Подсоедините новый провод (Зеленый) в позицию № 19 и проведите на место вторичную проводку.

111 **ЛР:** Зафиксируйте новый провод так, чтобы не было риска перетирания.

112 **ЛР:**Достаньте вторичную фиксацию из зеленого 80-полюсного контактного разъема и достаньте № 45 (Коричневый/Желтый), № 46 (Красный/Желтый), № 47 (Голубой/Зеленый) и № 48 (Желтый/Голубой).

113 **ЛР:** Изолируйте и зафиксируйте старые провода вдоль проводки.

114 **ЛР:** Подсоедините на шине новые провода, № 45 (Коричневый/Желтый), № 46 (Красный/Желтый), № 47 (Голубой/Зеленый), № 48 (Желтый/Голубой), вставьте на место вторичную фиксацию.

115 **ЛР:** Зафиксируйте и закрепите лентой так, чтобы не было риска перетирания.

116 **ЛР:** Зафиксируйте основания проводки новым хомутом к соответствующему контактному разъему.

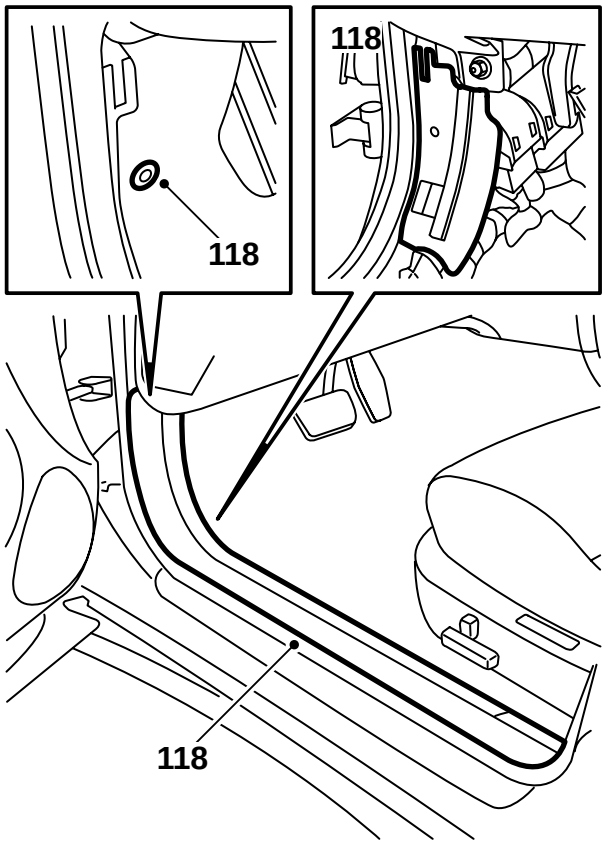

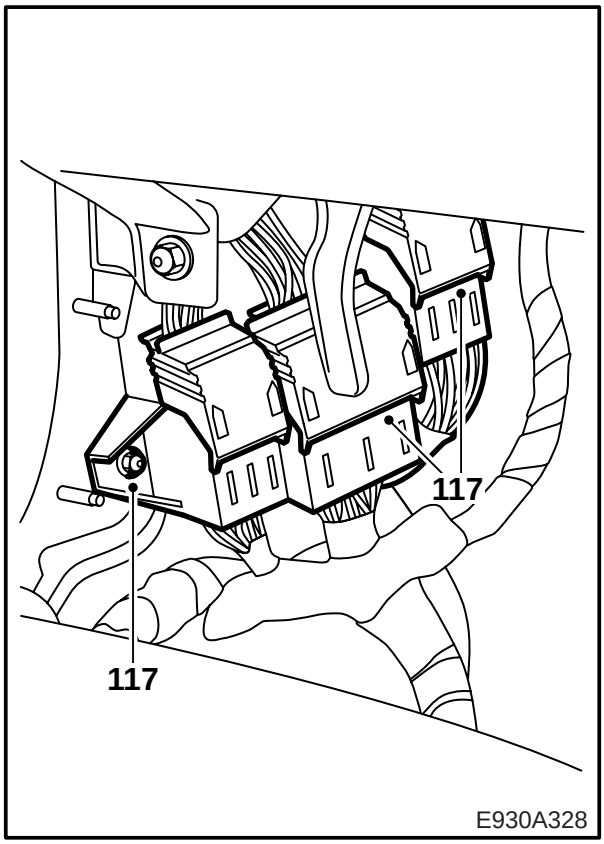

117 **ЛР:**Смонтируйте контактный разъем и закрутите обратно консоль, которой закреплен контактный разъем.

118 **ЛР:** Смонтируйте металлический щит контактного разъема. Положите на место коврик и смонтируйте защиту порога.

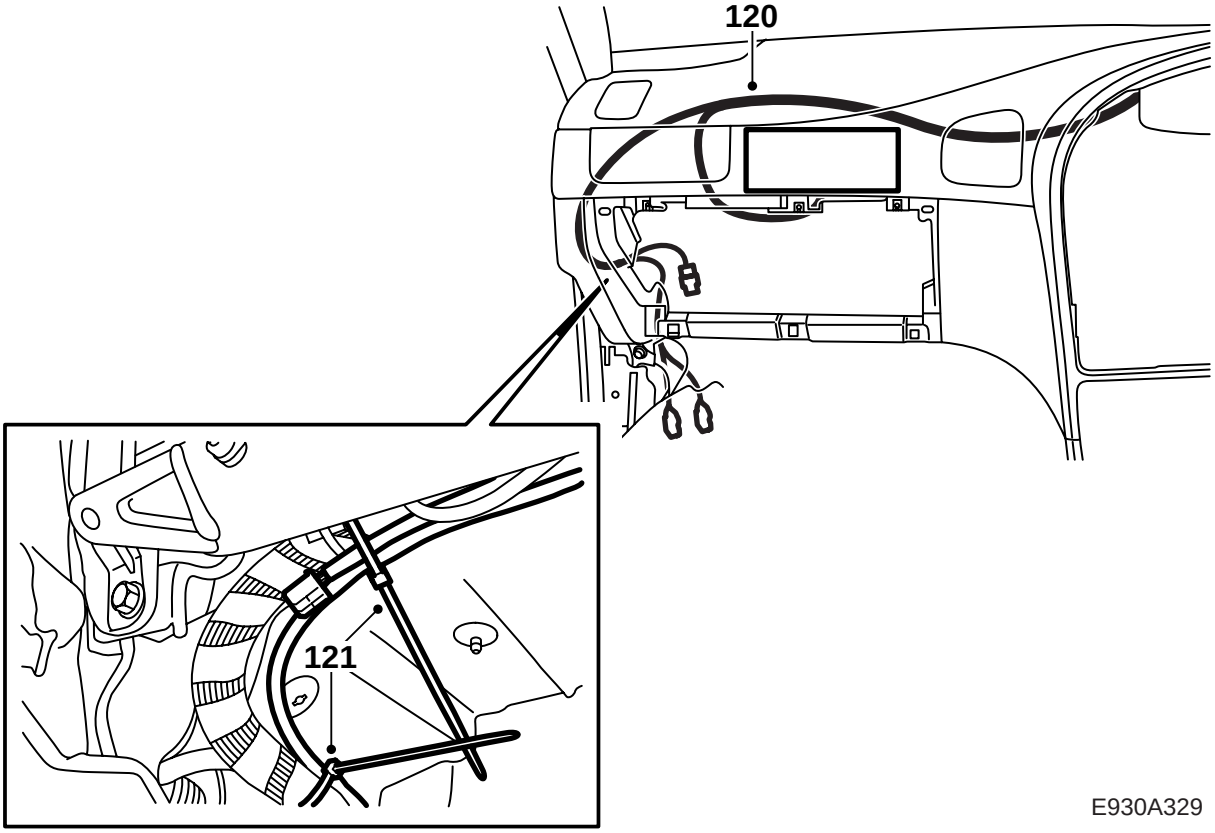

119 **ПР:** Разделите проводку, следуйте за обычной проводкой под оболочкой панели и зафиксируйте ее хомутами.

120 **ПР:** Расположите ответвление проводки, которое проходит к подушке безопасности пассажира вдоль обычной проводки и зафиксируйте его хомутом.

121 **ПР:** Подсоедините новый контактный разъем к проводке противоударной подушки пассажира. Проверьте, чтобы не было риска перетирания. Зафиксируйте прежний контактный разъем хомутом.

122 **ПР:** Если отсутствует противоударная подушка пассажира, то оставшийся провод можно зафиксировать на проводке.

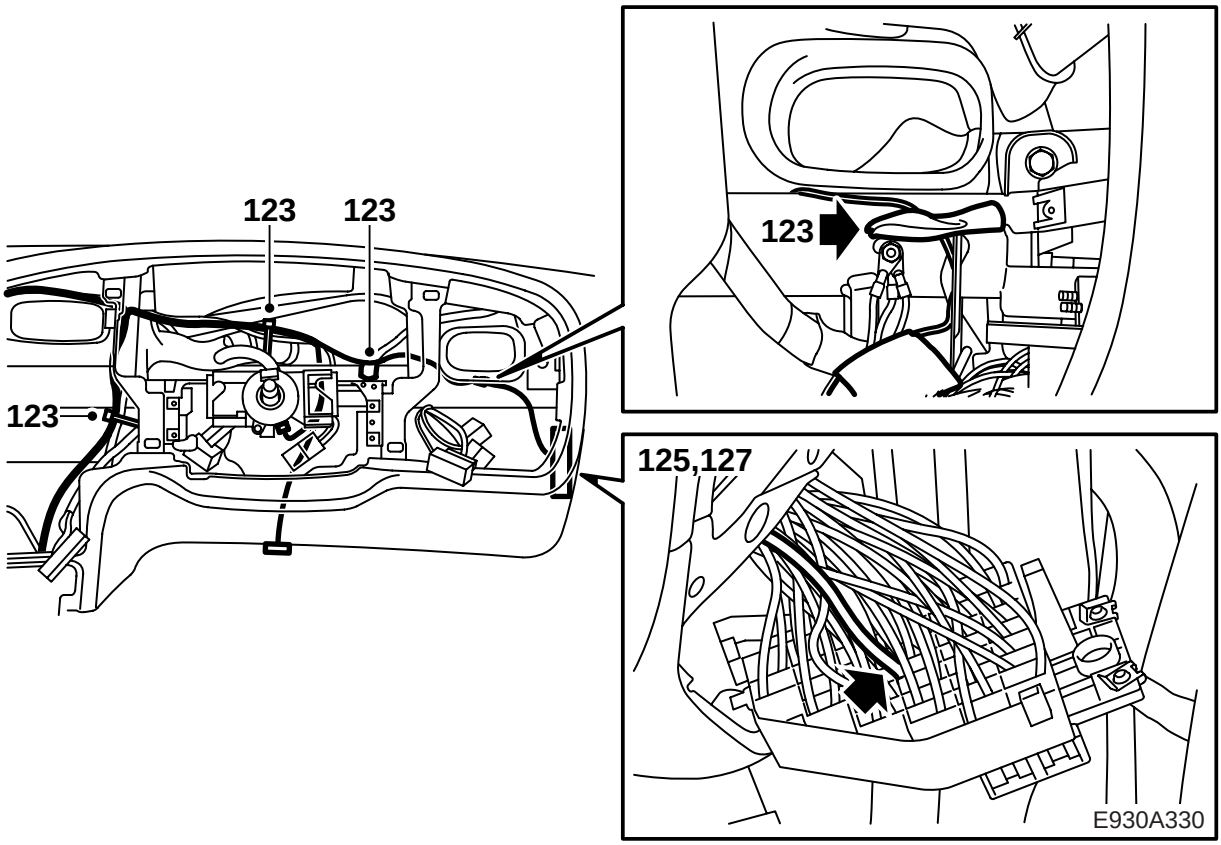

123 **ПР:** Расположите ответвление проводки, которое проходит к розетке диагностики, блоку предохранителей и к контактному разъему противоударной подушки водителя, после обычной проводки и зафиксируйте хомутом.

124 **ПР:** Следуйте обычной проводке.

125 **ПР:** Отсоедините штифт Красного/Голубого провода (на предохранитель 28), который был отмечен раннее, от блока предохранителей.

126 **ПР:** Изолируйте и зафиксируйте старый провод.

127 **ПР:** Подсоедините новый Красный/Голубой провод в блок предохранителей № 28 и смонтируйте предохранитель.

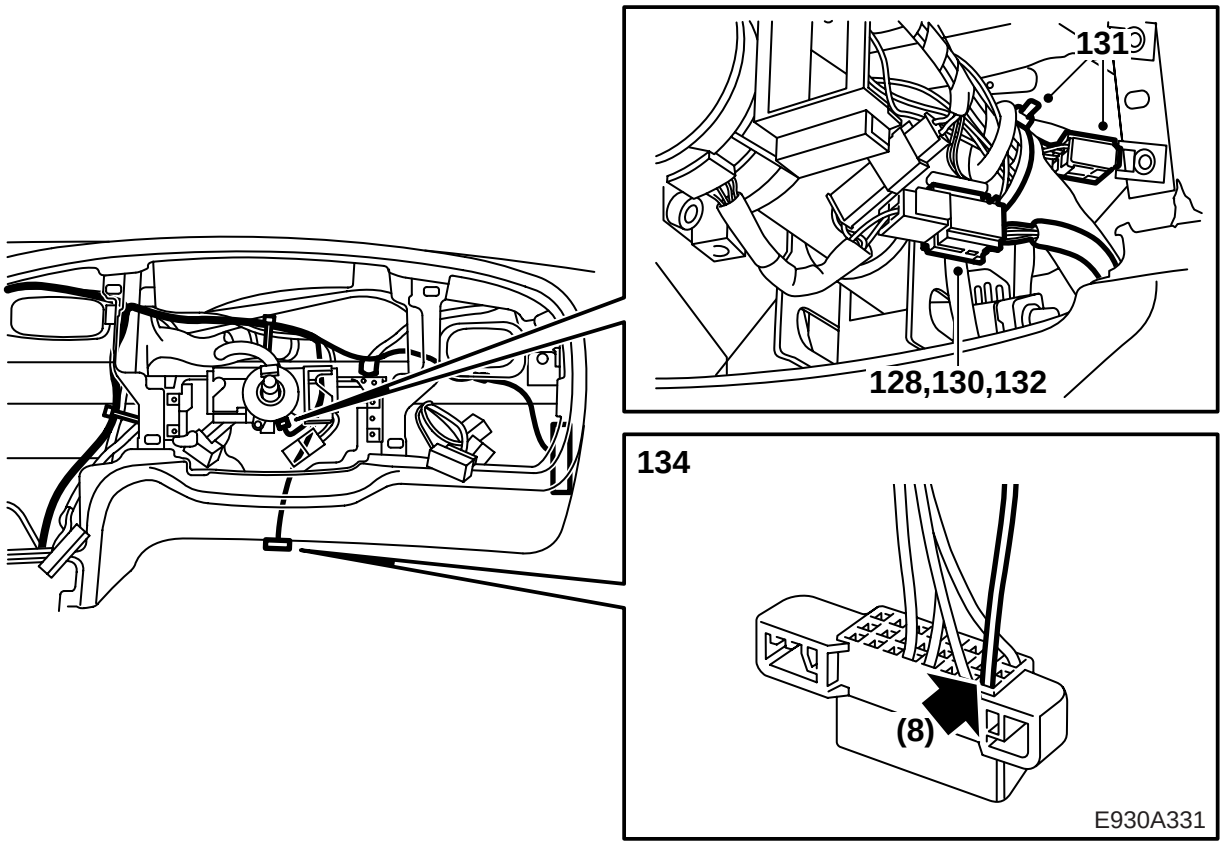

128 **ПР:** Зафиксируйте провод вдоль обычной проводки и проверьте, чтобы не было риска перетирания.

129 **ПР:** Проложите проводку к проводу противоударной подушки.

130 **ПР:** Зафиксируйте и проверьте, чтобы руль можно было регулировать без проблем.

131 **ПР:** Изолируйте старый провод противоударной подушки и зафиксируйте его.

132 **ПР:** Подсоедините контактный разъем противоударной подушки, зафиксируйте провод вдоль обычной проводки. Проверьте, чтобы не было риска перетирания.

133 **ПР:** Проведите зеленый провод к розетке диагностики и зафиксируйте его.

134 **ПР:** Отсоедините старый зеленый провод, № 8 из розетки диагностики подсоедините главный провод. Зафиксируйте проводку лентой вдоль обычной проводки.

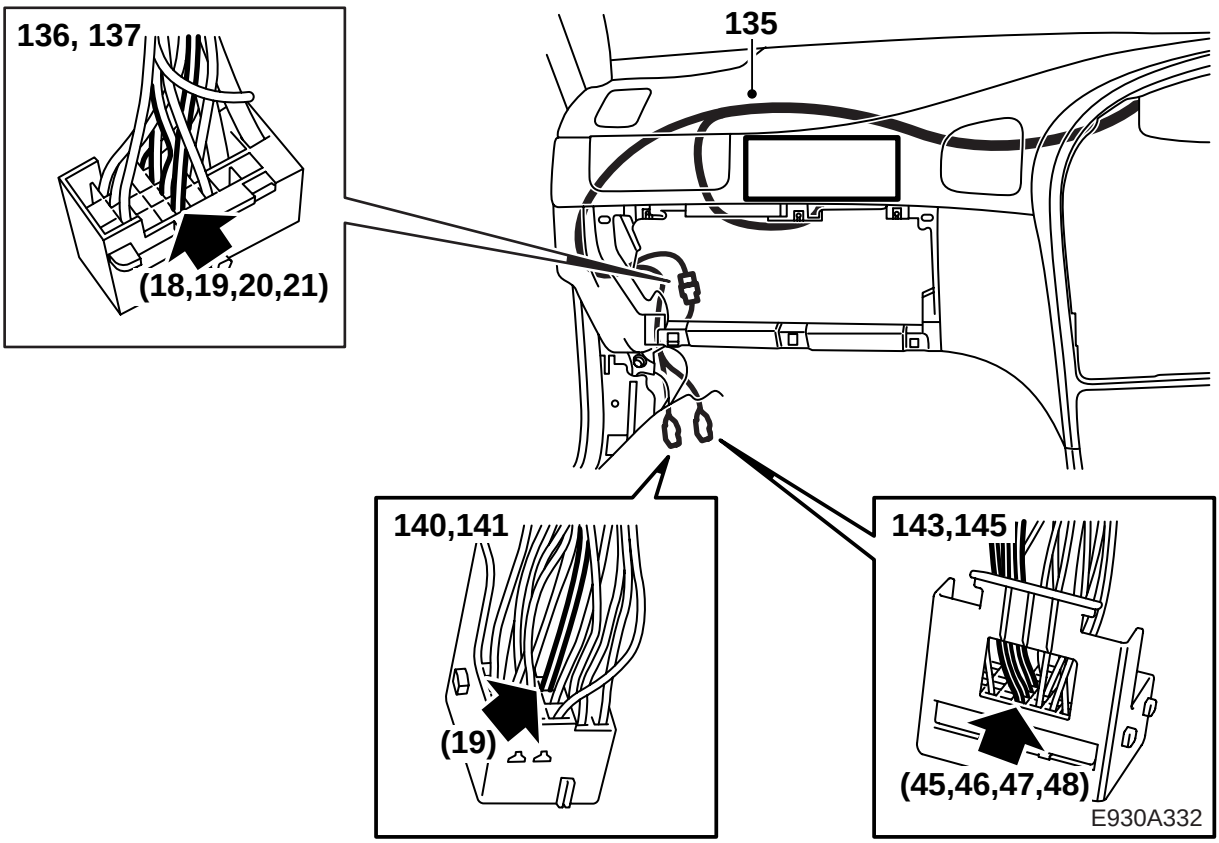

135 **ПР:** Установите проводку внизу к консоли штепсельного разъема (166-полюсный контактный разъем), который находится у А-стойки. Сеть проводки должна проходить сзади коробки реле. Зафиксируйте и проверьте, чтобы не было риска перетирания.

136 **ПР:** Отсоедините штифт коричневого 33-полюсного контактного разъема № 18 (Голубой), 19 (Белый), 20 (Зеленый) и 21 (Белый).

137 **ПР:** Подсоедините соответствующие позиции соединения новой проводки.

138 **ПР:** Разрежьте старые провода и изолируйте их.

139 **ПР:** Разделите белый и зеленый контактные разъемы. Разрежьте хомут так, чтобы открыть доступ к проводам.

140 **ПР:** Достаньте вторичную проводку из белого 43-полюсного контактного разъема, отсоедините позицию № 19. Зафиксируйте лентой провод к обычной проводке.

141 **ПР:** Подсоедините новый провод (Зеленый) в позицию № 19 и проведите на место вторичную проводку.

142 **ПР:** Зафиксируйте новый провод так, чтобы не было риска перетирания.

143 **ПР:**Достаньте вторичную фиксацию из зеленого 80-полюсного контактного разъема и достаньте № 45 (Коричневый/Желтый), № 46 (Красный/Желтый), № 47 (Голубой/Зеленый) и № 48 (Желтый/Голубой).

144 **ПР:** Изолируйте и зафиксируйте старые провода вдоль проводки.

145 **ПР:** Подсоедините на шине новые провода, № 45 (Коричневый/Желтый), № 46 (Красный/Желтый), № 47 (Голубой/Зеленый), № 48 (Желтый/Голубой), вставьте на место вторичную фиксацию.

146 **ПР:** Зафиксируйте провод лентой так, чтобы не было риска перетирания.

147 **ПР:** Зафиксируйте основания проводки новым хомутом к соответствующему контактному разъему.

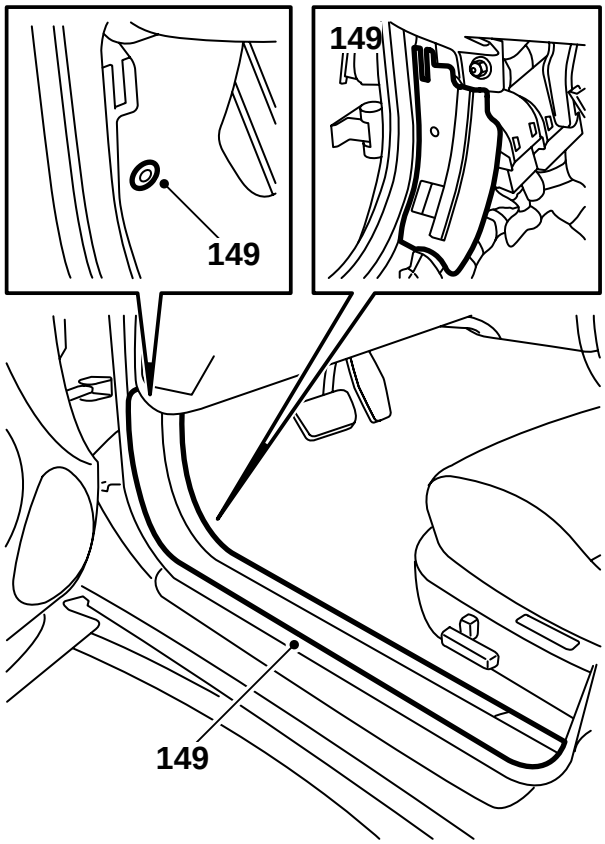

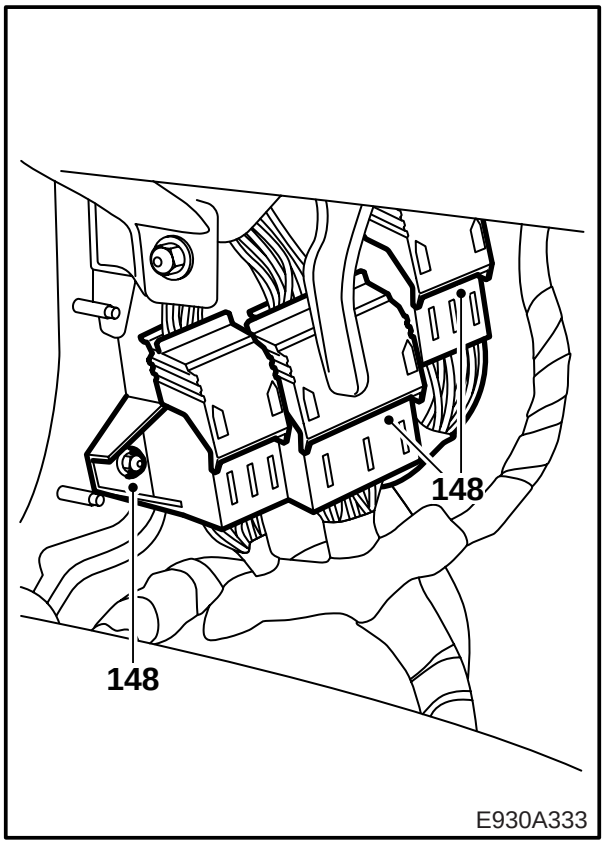

148 **ПР:** Смонтируйте контактный разъем и закрутите обратно консоль, которой закреплен контактный разъем.

149 **ПР:** Смонтируйте металлический щит контактного разъема. Положите на место коврик и смонтируйте защиту порога.

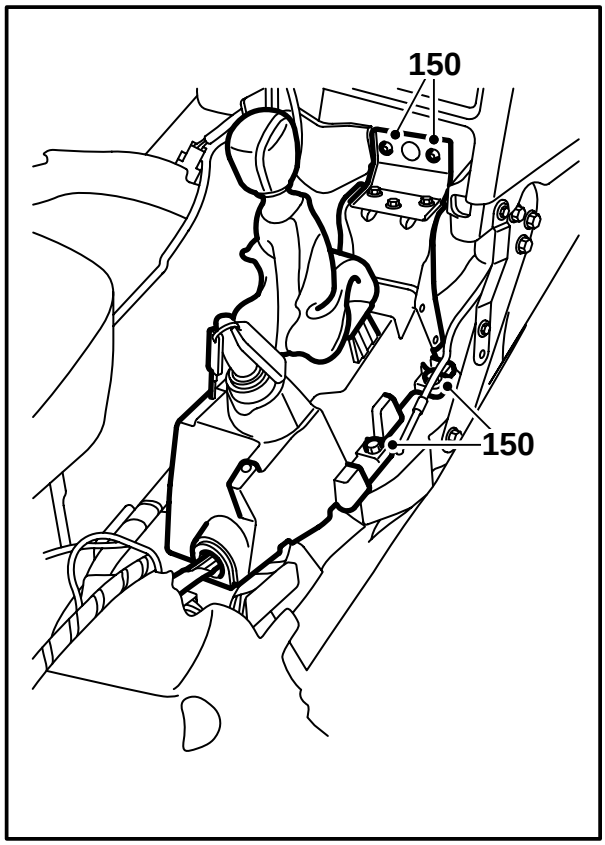

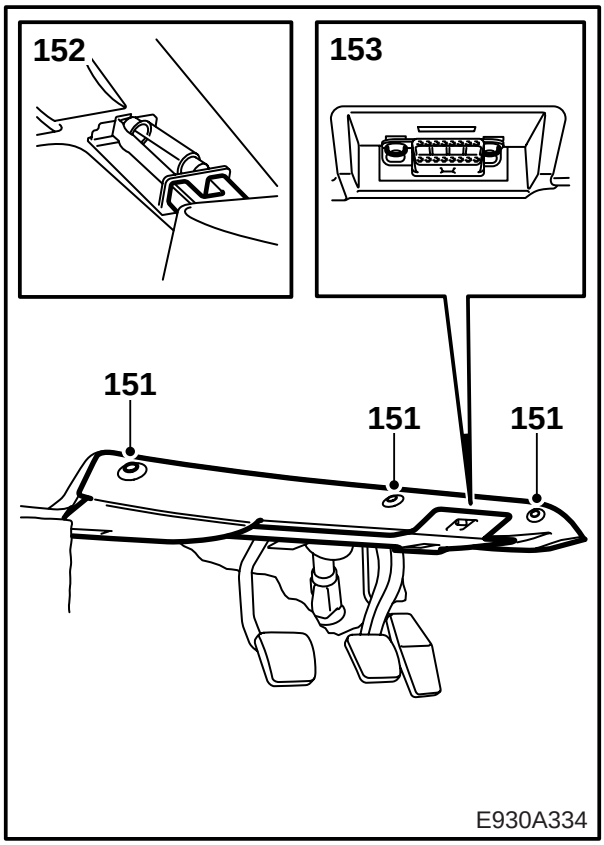

150 Смонтируйте корпус рычага переключения передач.

151 Смонтируйте звуковой экран на стороне водителя.

АВТ: Подсоедините 6-полюсный контактный разъем.

152 Подсоедините контактный разъем к освещению пола.

153 Смонтируйте розетку диагностики.

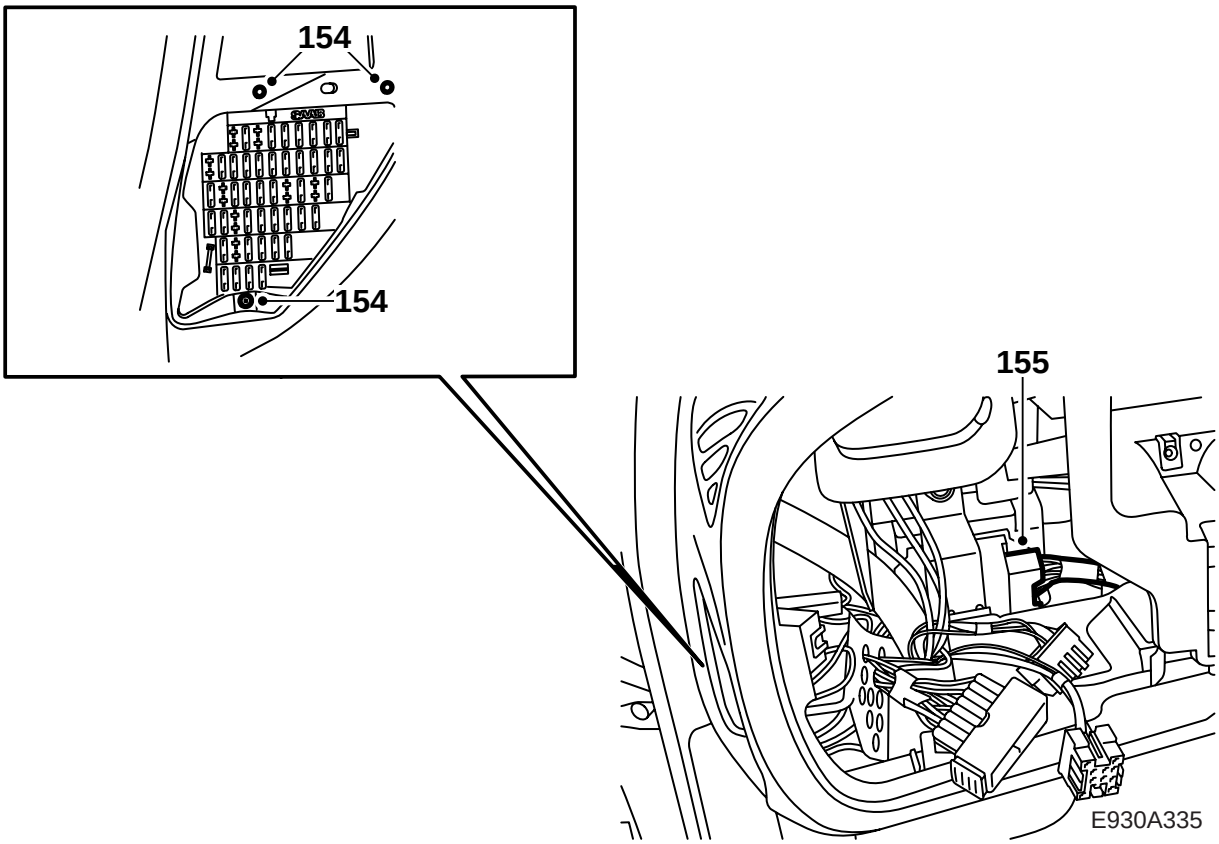

154 Смонтируйте блок предохранителей.

155 Подсоедините и смонтируйте коричневый 33-полюсный контактный разъем.

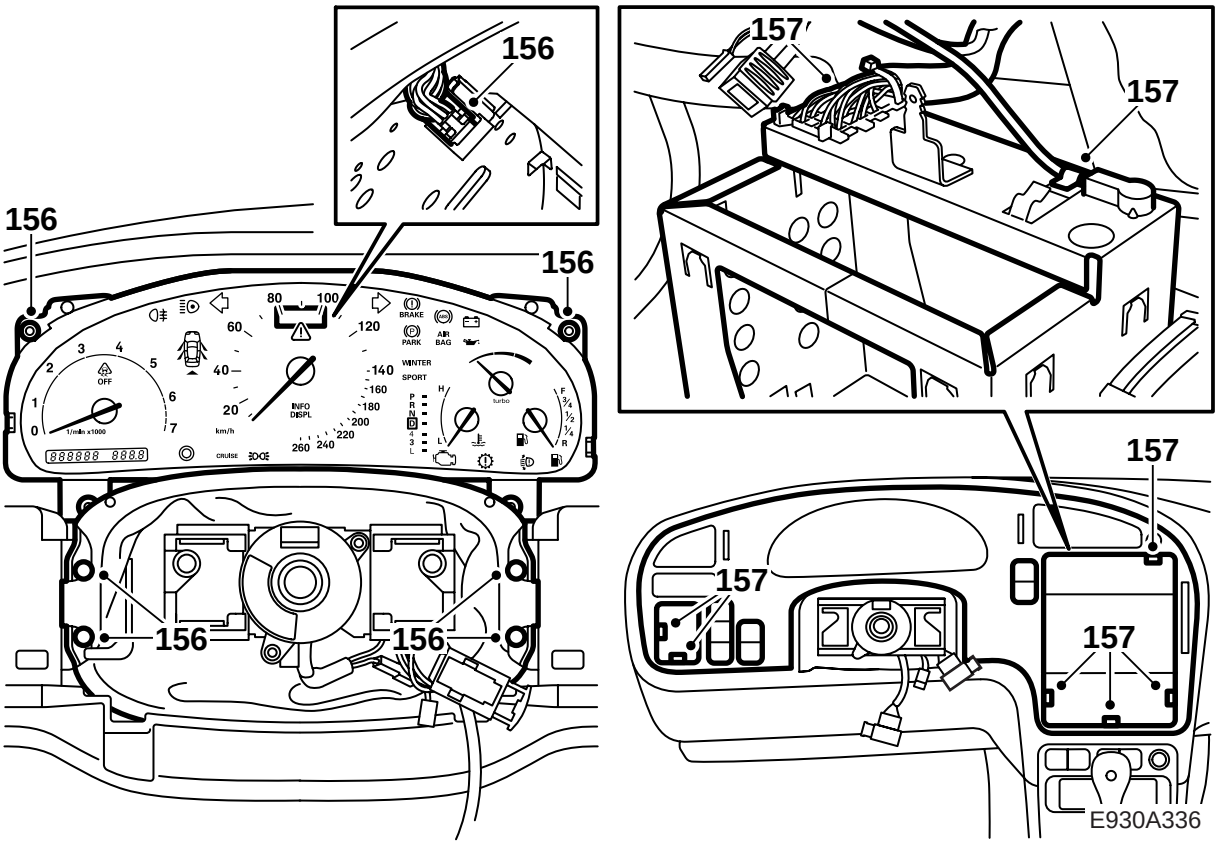

156 Смонтируйте главный прибор и манжет около руля.

157 Смонтируйте панель приборов с выключателем. Подсоедините контактный разъем и соединение радиоантенны. Для облегчения доступа демонтируйте корзину радио.

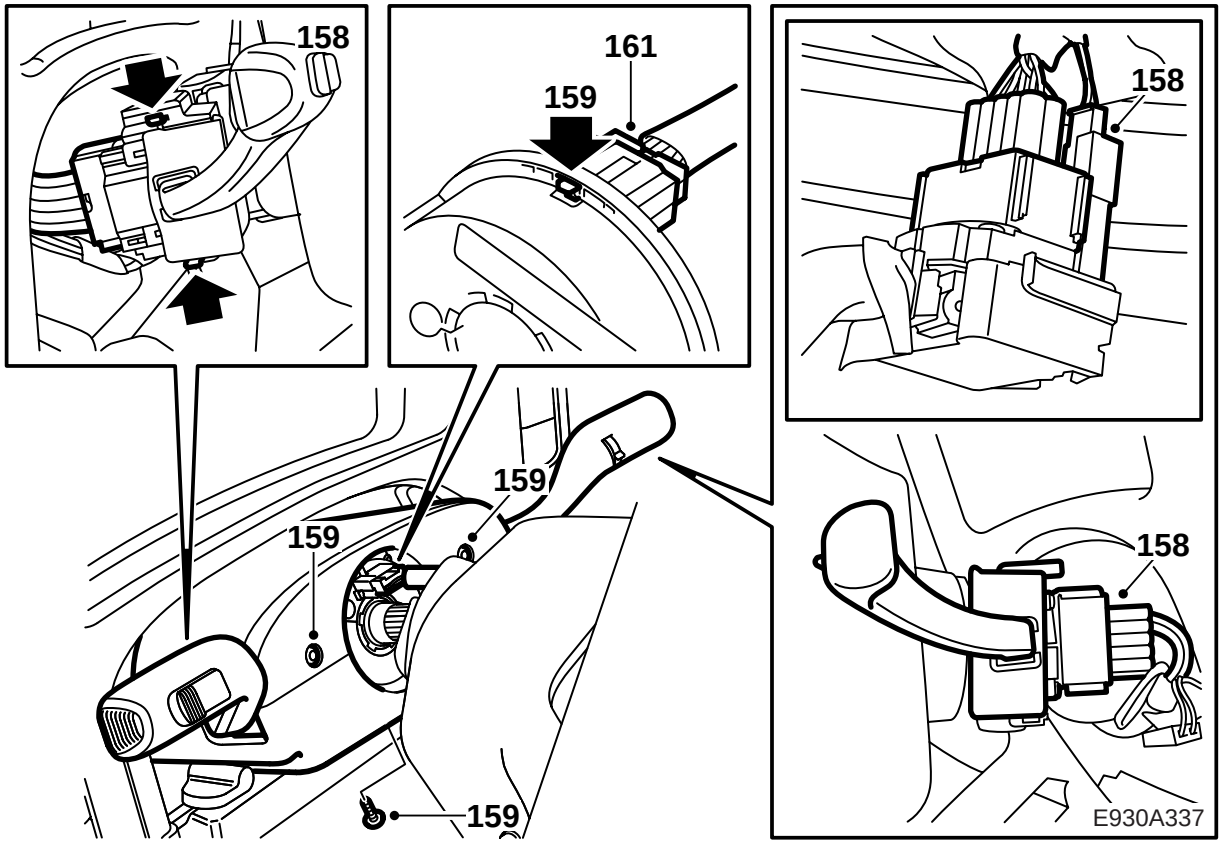

158 Подсоедините контактный разъем и смонтируйте переключатели руля.

159 Смонтируйте крышки руля.

⚠ ПРЕДУПРЕЖДЕНИЕ

Проверьте чтобы провод к контактному ролику не был перекручен.

160 Навесьте руль на рулевую ось.

⚠ ПРЕДУПРЕЖДЕНИЕ

Следите да тем, чтобы отверстие на руле совпало с контактным разъемом контактного ролика и чтобы код оси руля совпал с рулем. Неправильный монтаж контактного ролика может при привести к неисправности противоударной подушки.

161 Подсоедините контактный разъем к контактному ролику перед тем, как руль будет прижат на место.

162 Прижмите на место руль.

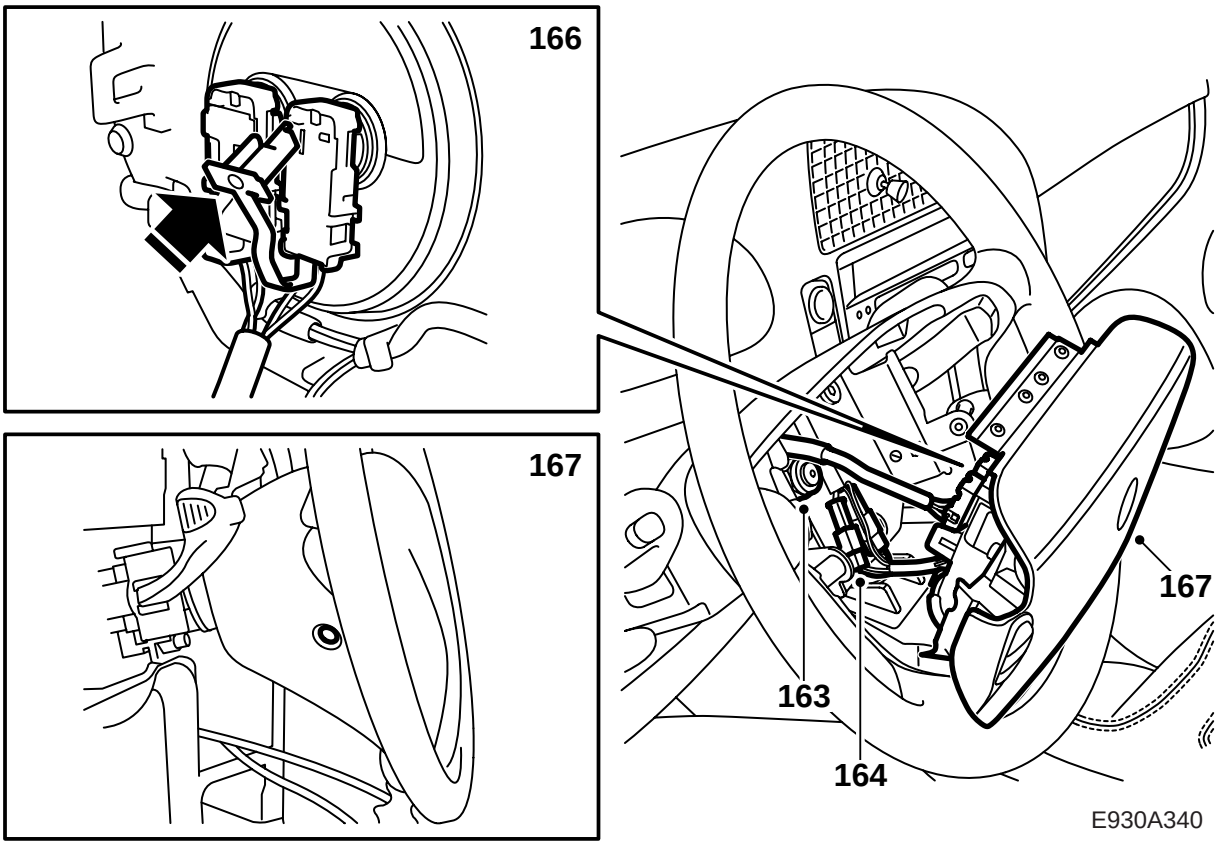

163 Смонтируйте и затяните с правильным моментом гайку руля.

Момент затягивания: 39 Нм.

164 Подсоедините контактный разъем сигнального рожка и контактный разъем звуковой системы.

165 Смонтируйте контактный разъем к репейниковом креплении.

166 Подсоедините электрические соединения противоударной подушки водителя сзади. Проверьте фиксаторы контактного разъема.

167 Смонтируйте противоударную подушку к рулю, 2 винта и пробки.

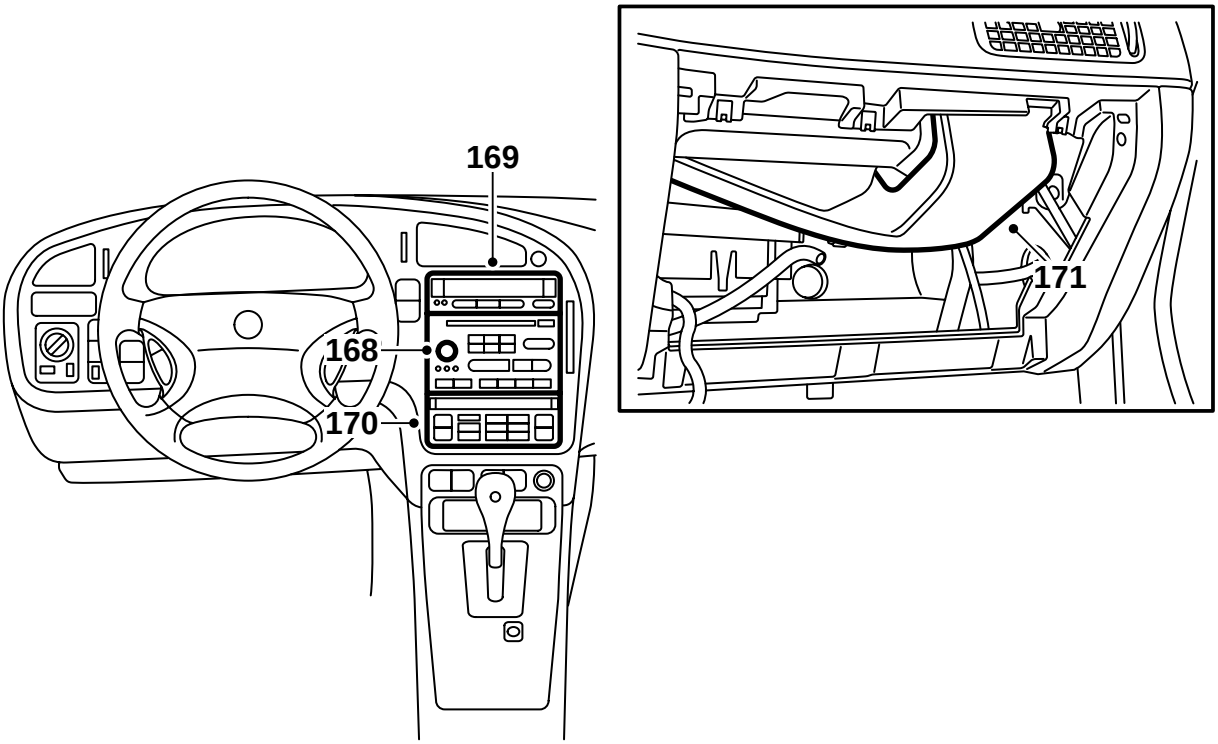

E930A341

168 Смонтируйте узел радио.

169 Смонтируйте SID.

170 Смонтируйте узел ACC.

171 Смонтируйте воздушный канал перед противоударной подушкой пассажира.

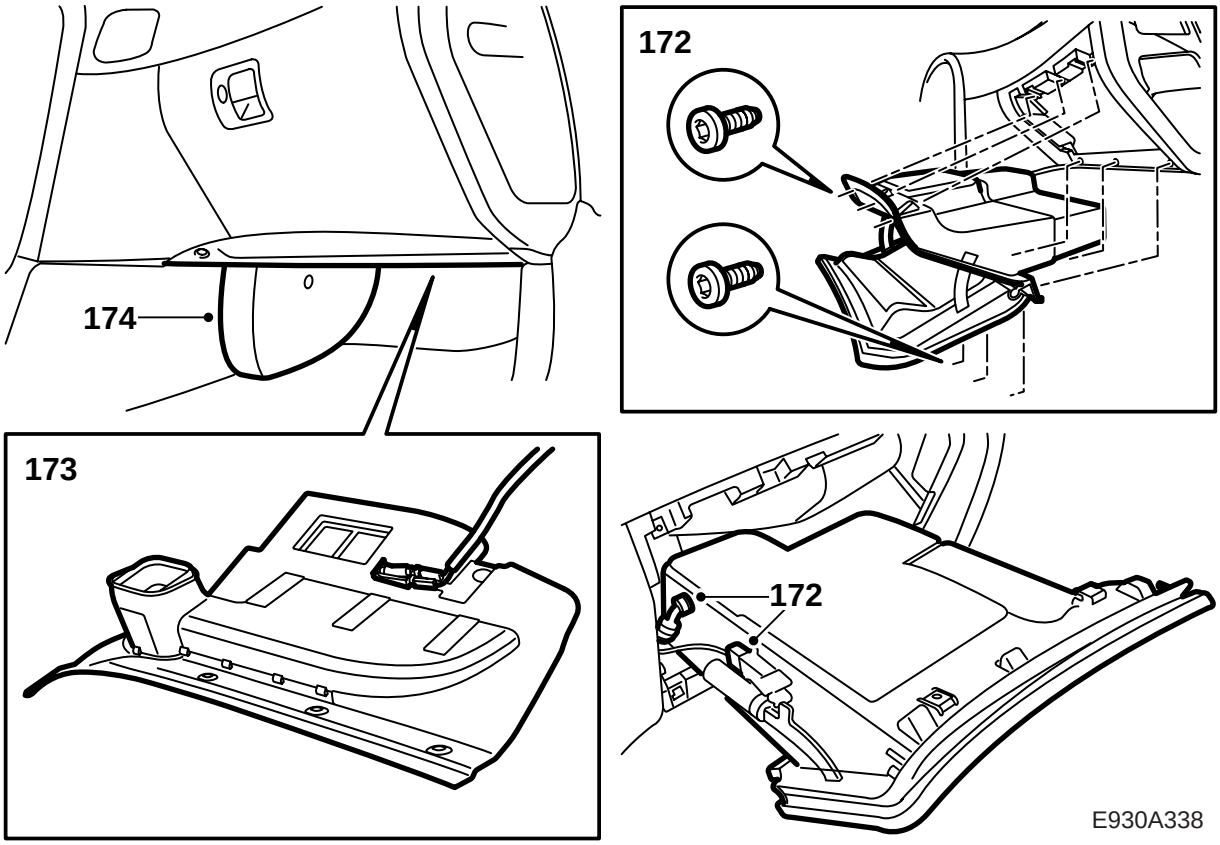

172 Смонтируйте отделение для перчаток.

173 Подсоедините контактный разъем к лампе и смонтируйте звуковой экран под отделением для перчаток.

174 Смонтируйте коврик и щиток над трубой A/C.

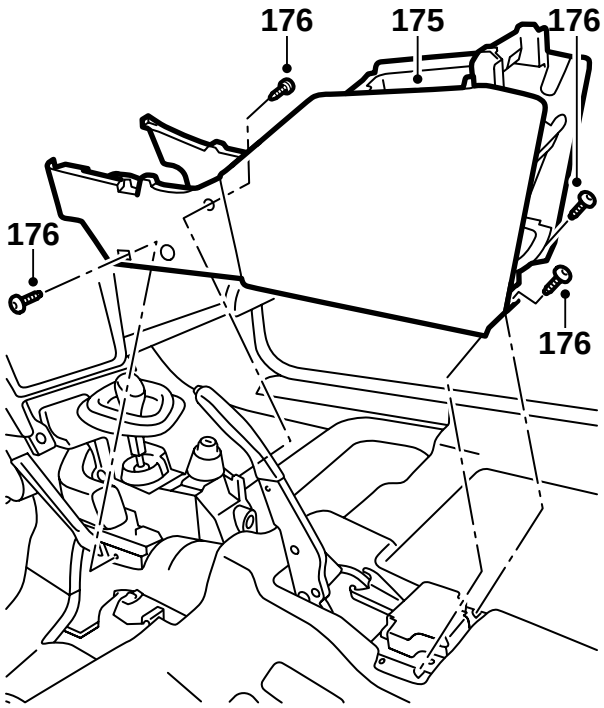

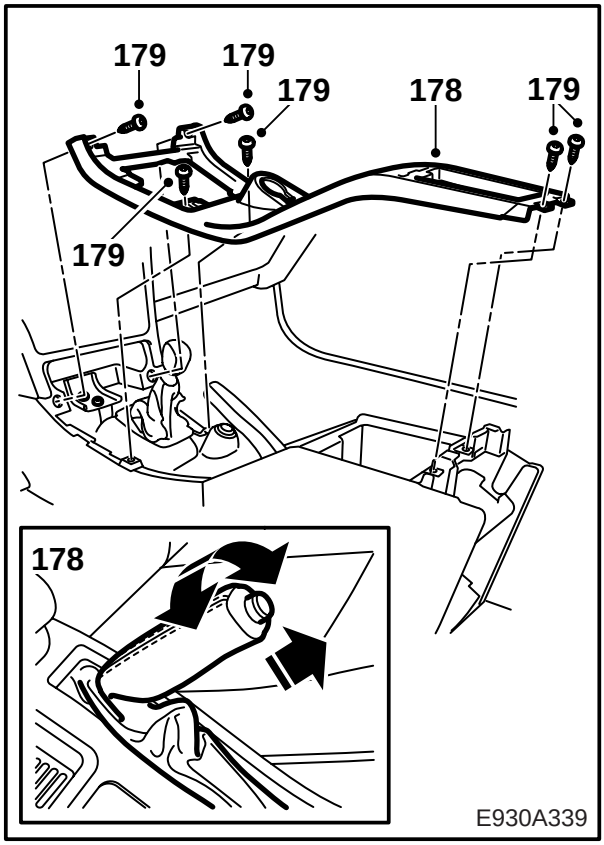

175 Поднимите на место среднюю консоль.

176 Привинтите передний и задний край средней консоли, 4 винта. Начните с левого переднего, который является направляющим.

177 Поднимите коврики.

178 Поднимите на место верхнюю часть средней консоли. Одновременно введите осторожно провода на место. Будьте внимательны при прокладывании провода для противоугонной защиты. Наденьте верхний кожух ручного тормоза на место.

Указание

Для ручной коробки передач: Проверьте, чтобы манжет рычага переключения передач и кабели не были зажаты.

179 Привинтите верхнюю часть средней консоли, 6 винтов.

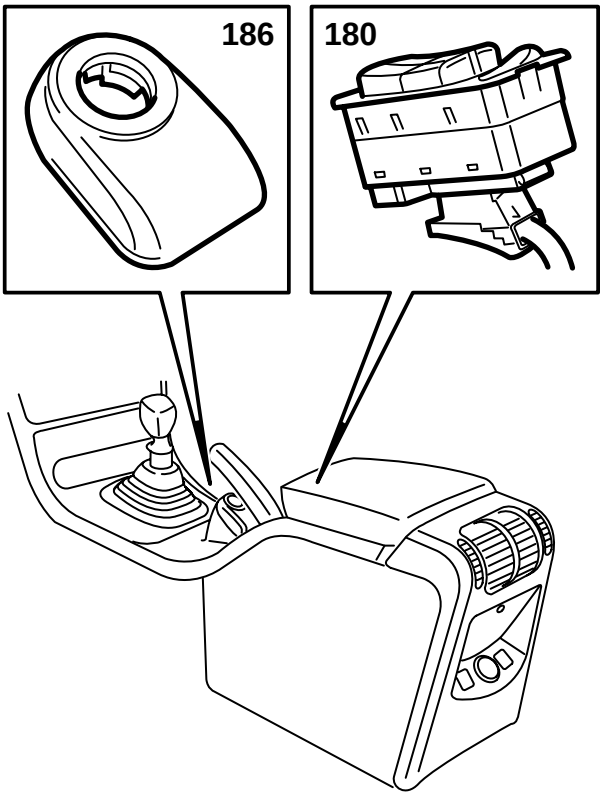

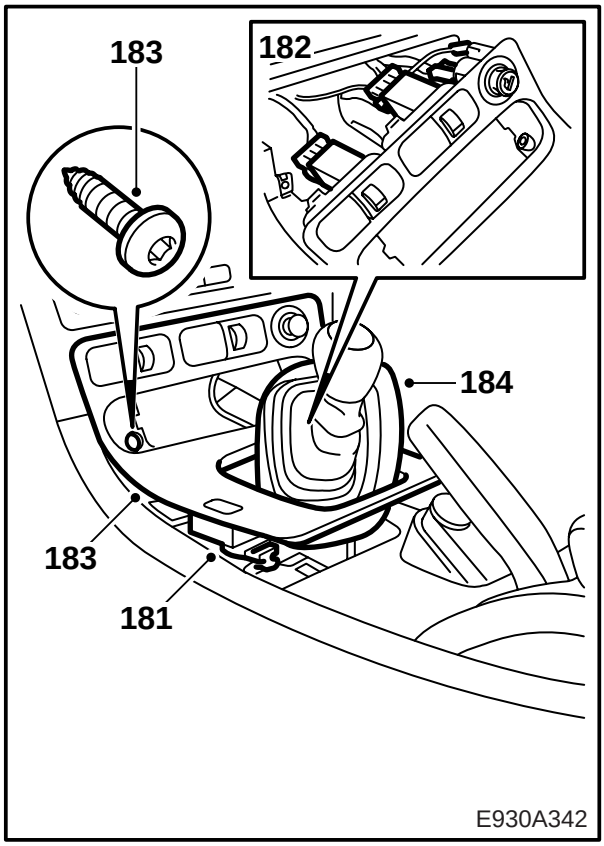

180 Смонтируйте переключатель напряжения электроподъемников.

181 Подсоедините контактный разъем центрального замка.

182 Подсоедините контактный разъем к переключателям тока нагревателя сиденья, вентиляции сиденья и к прикуривателю.

Указание

Будьте внимательны к тому, чтобы контактный разъем был подсоединен к правильному переключателю.

---

183 Смонтируйте колпак рычага переключения передач, 2 зажима в заднем крае и 2 винта в переднем крае.

184 **Ручная коробка передач:** Смонтируйте манжет рычага переключения передач.

185 **Автоматическая коробка передач:** Смонтируйте царгу вокруг корпуса рычага переключения передач.

186 Подсоедините контактный разъем в узле антенны противоугонной защиты и смонтируйте его (байонетное крепление).

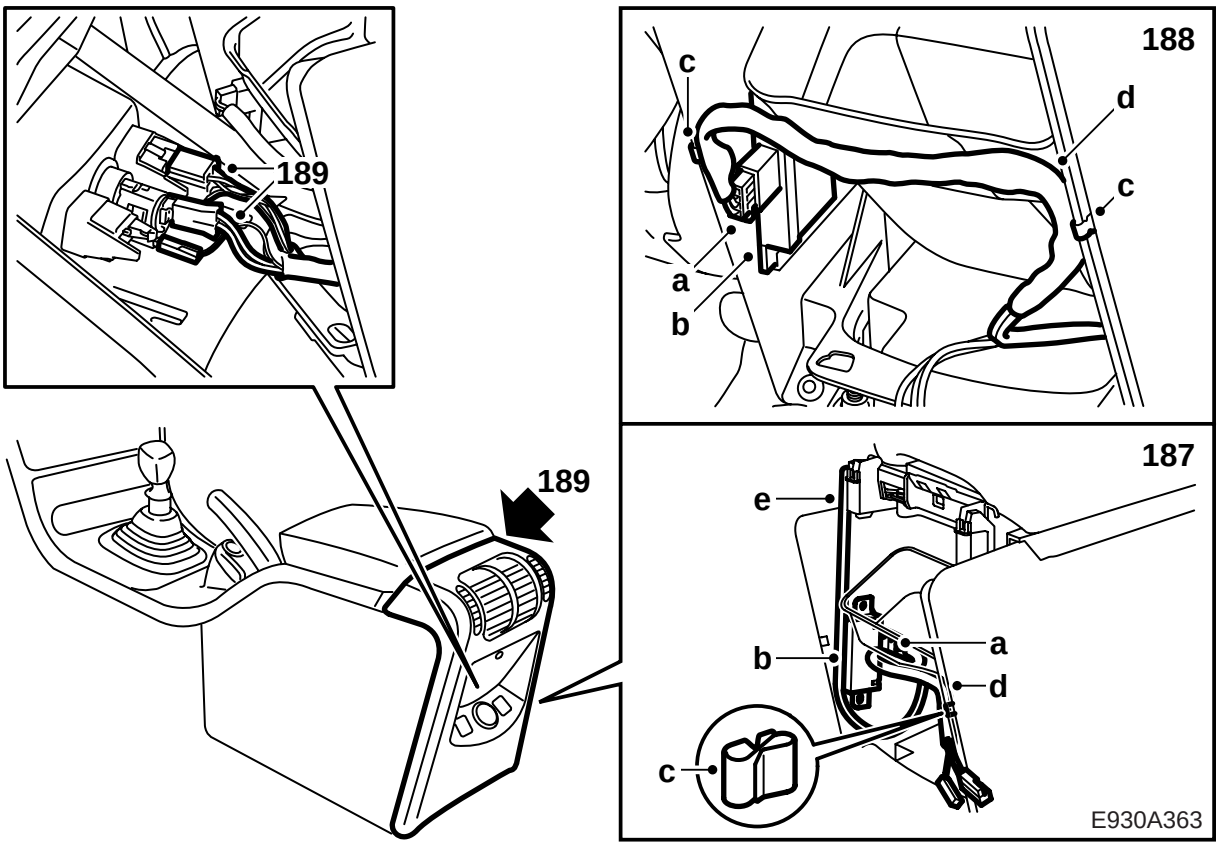

187 **Рынок JR:**

a Подсоедините контактный разъем к принимающему устройству системы дистанционного управления замком и поверните узел так, чтобы контактный разъем был направлен вперед по движению автомобиля.

b Смонтируйте приемник в выемке на боковой стенке консоли на полу.

c Смонтируйте зажим на правой боковой стенке напольной консоли.

d Установите проводку к принимающему узлу в зажиме так, чтобы проводка проходила непосредственно под нижним краем проема воздушного канала.

e Зафиксируйте узел антенны в заднем крае заднего левого угла напольной консоли.

188 **Другие рынки, кроме JP:**

a Подсоедините контактный разъем к принимающему устройству системы дистанционного управления замком и поверните узел так, чтобы контактный разъем был направлен назад по движению автомобиля.

b Смонтируйте приемник в выемке на боковой стенке консоли на полу.

c Смонтируйте один зажим на левой боковой стенке напольной консоли и один зажим на правой боковой стенке напольной консоли.

d Разместите проводку к приемнику в зажимах и отрегулируйте положение зажимов так, чтобы проводка проходила как раз под нижним краем проема воздуховода.

189 Подсоедините контактный разъем к нагревателю сиденья и к прикуривателю в задней части средней консоли и смонтируйте заднюю часть.

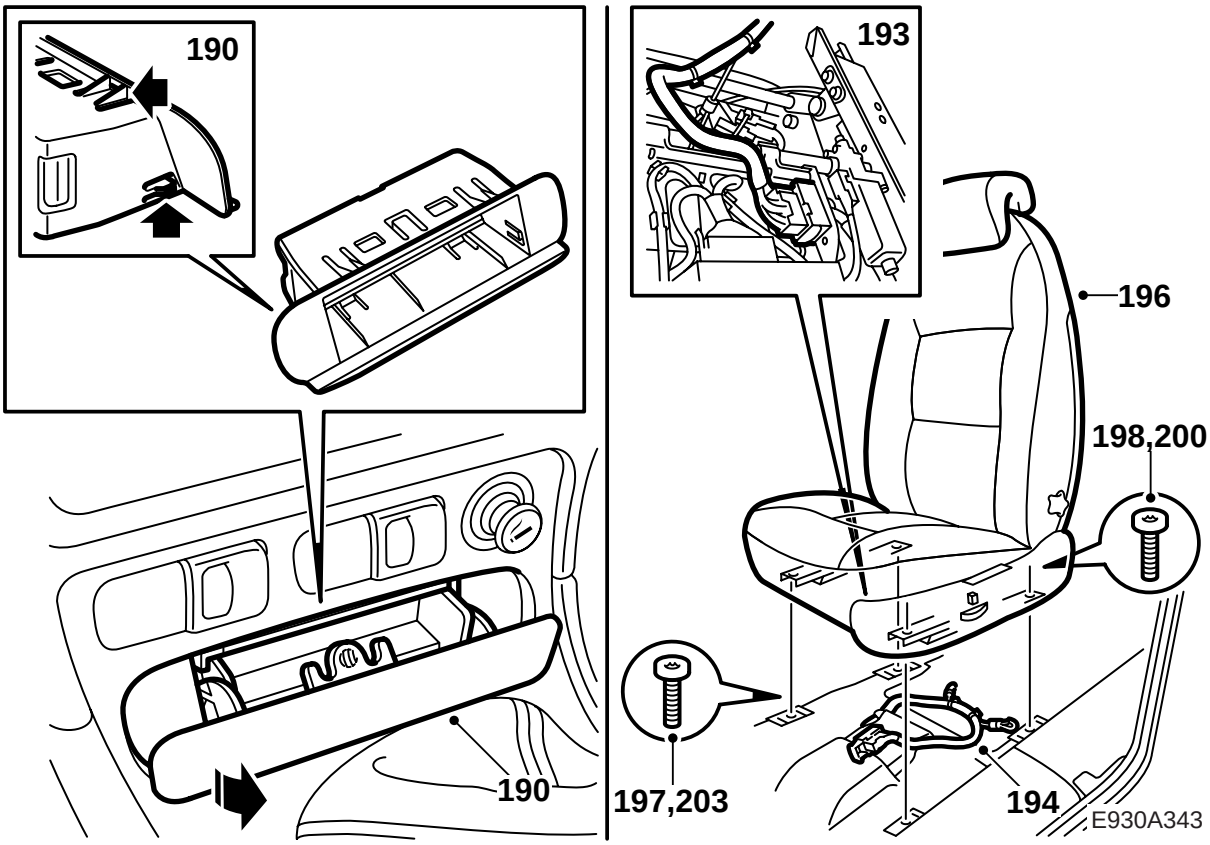

190 Смонтируйте отсек, или пепельницу с держателем.

191 Включите заднюю передачу (ручная коробка) или положение P (автоматическая коробка) и достаньте ключ зажигания.

192 Подсоедините минусовой кабель аккумулятора.

193 Поднимите на место стул. Смонтируйте 29-полюсный контактный разъем под сиденьем, зацепите на крюки резиновые стопоры (2 шт.).

194 Смонтируйте новый хомут и зафиксируйте кабели.

195 Закрепите возможный демонтированный ремень к сиденью. Проверьте, чтобы конечная пряжка была правильно смонтирована, отпустив для этого связку и потянув прямо вверх с усилием в 5 Н. Проверьте, чтобы фиксирующий механизм был видим с наружной стороны на держателе.

196 Наведите полозья в передние направляющие каблуки.

197 Введите передние винты и переведите сиденье вперед. Если сиденье была передвинуто аварийной функцией, то необходимо смонтировать угловую передачу.

198 Смонтируйте перекрытие и наживите задние винты.

199 **Ручное сиденье:** Проверьте, чтобы фиксаторы на правой и на левой стороне были замкнуты.

200 Затяните задние винты с правильным моментом.

Момент затягивания: 24 Нм.

201 Передвиньте сиденье назад.

202 **Ручное сиденье:** Проверьте, чтобы фиксаторы на правой и на левой стороне были замкнуты.

203 Затяните передние винты с правильным усилием.

Момент затягивания: 24 Нм.

204 Установите правильное число на SID.

205 Наберите возможный код радио.

206 Проверьте инструментом диагностики, чтобы не было кодов неисправности.