MONTERINGSANVISNING · INSTALLATION INSTRUCTIONS
MONTAGEANLEITUNG · INSTRUCTIONS DE MONTAGE

Saab 9-5 B205E M01

Комплект оснастки

Accessories Part No.	Group	Date	Instruction Part No.	Replaces
400 129 227 **400 129 235**	**9:29-03**	**Jul 02**	**53 80 886**	**53 80 886 Jun 00**

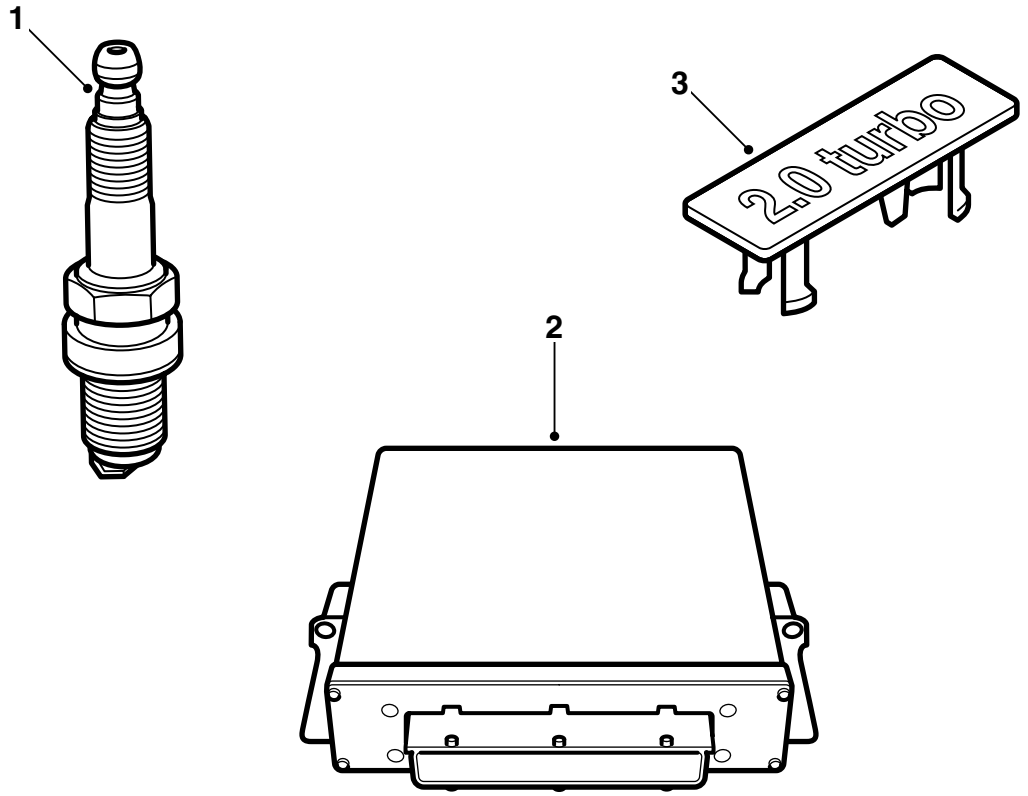

E920A017

1 Свечи зажигания (4 шт.)

2 Блок управления

3 Эмблема

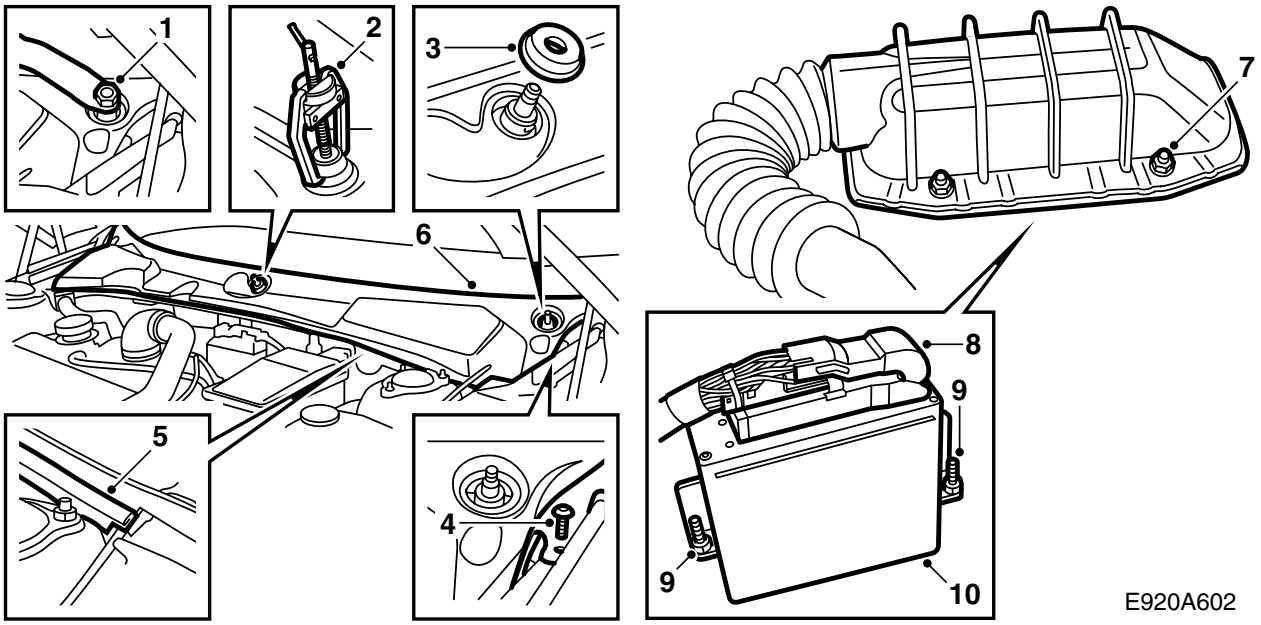

1 Снимите накладные шайбы с гаек шпинделей стеклоочистителей и немного ослабьте гайки.

2 Демонтируйте рычаги стеклоочистителей с помощью съемника 85 80 144. Уберите гайки и рычаги стеклоочистителей.

3 Снимите резиновые уплотнения шпинделей стеклоочистителей.

4 Демонтируйте два винтовых зажима на коротких сторонах уплотнения лобового стекла.

5 Высвободите резиновое уплотнение.

6 Демонтируйте обкладку лобового стекла, взявшись за передний край и потянув вверх/вперед. Будьте внимательны с каналом троса открывания капота на левой стороне.

7 Открутите 4 гайки крепления защитной крышки блока управления.

8 Поднимите вверх защиту и отсоедините контактный разъем блока управления, отодвинув фиксирующий крючок вправо.

9 Открутите 2 гайки крепления блока управления, пользуйтесь магнитной гильзой 10 мм.

10 Поднимите блок управления прямо вверх.

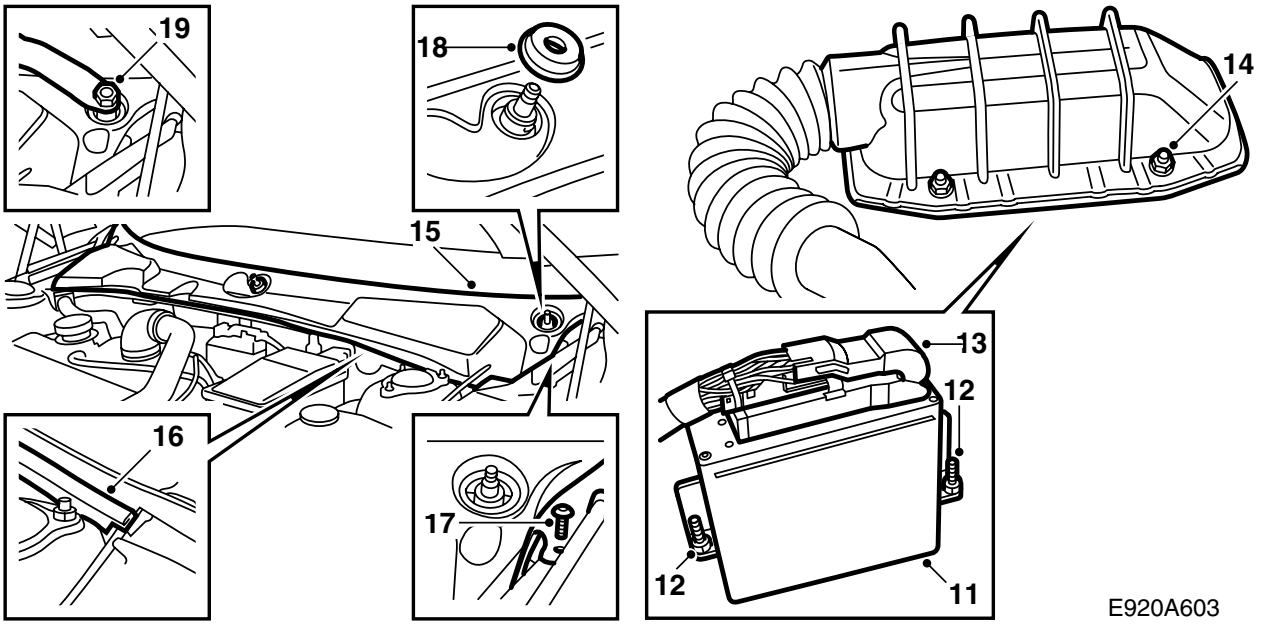

11 Установите новый блок управления.

12 Затяните 2 гайки крепления блока управления.

13 Нанесите спрей Kontakt 61 (арт. № 30 21 763) на контактный разъем блока управления, подсоедините его и зафиксируйте крючком.

14 Смонтируйте защитную крышку и затяните 4 гайки крепления.

15 Приладьте обкладку лобового стекла. Будьте внимательны с каналом троса открывания капота на левой стороне.

16 Смонтируйте резиновое уплотнение.

17 Смонтируйте два винтовых зажима на коротких сторонах обкладки лобового стекла.

18 Установите на место резиновые уплотнения шпинделей стеклоочистителей.

19 Смонтируйте рычаги стеклоочистителей, установите их в правильное положение покоя согласно точечным отметкам на лобовом стекле и затяните гайки.

20 Смонтируйте накладные шайбы на гайках шпинделей стеклоочистителей.

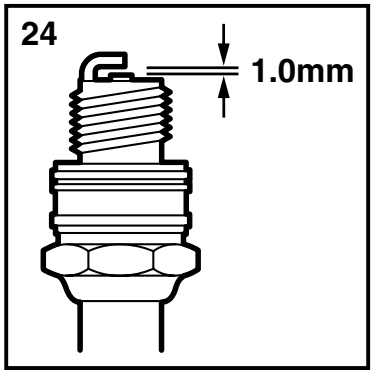

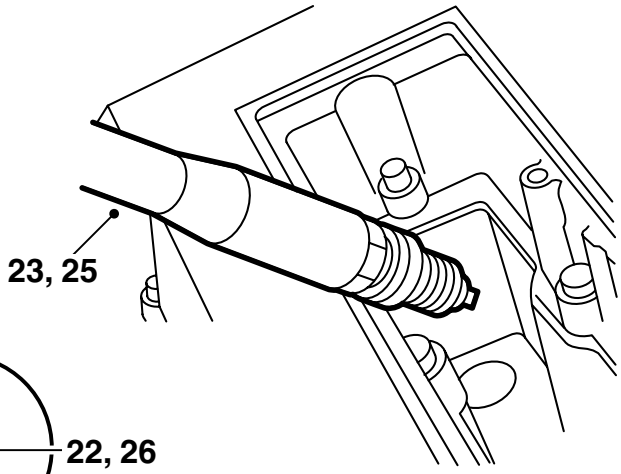

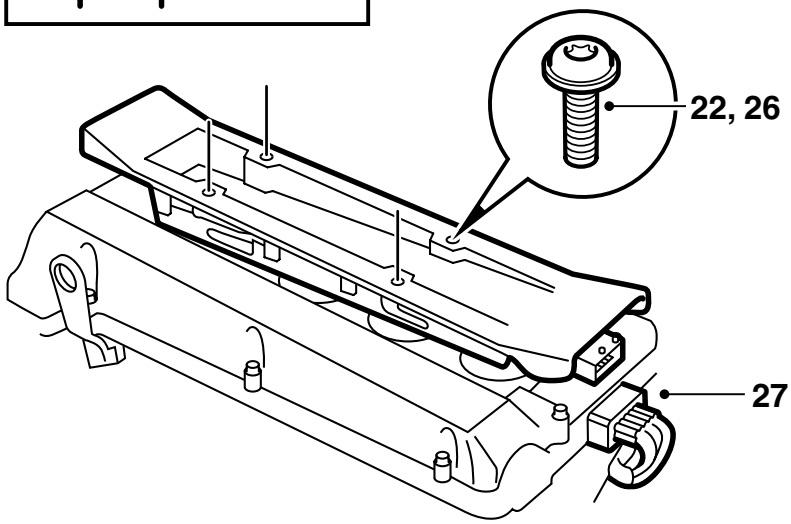

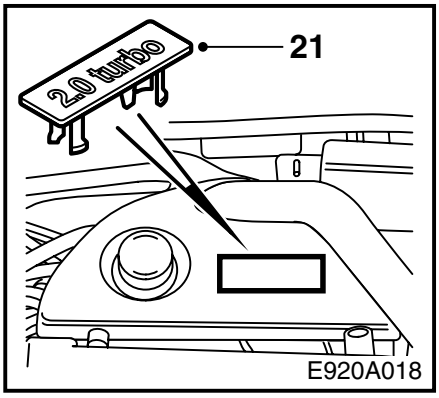

21 Демонтируйте накладной колпак двигателя, демонтируйте эмблему с накладного колпака и смонтируйте новую эмблему. Установите на место накладной колпак.

22 Демонтируйте контактный разъем кассеты зажигания и 4 винта крепления.

23 Демонтируйте кассету зажигания и свечи зажигания.

24 Проверьте зазоры электродов на новых свечах зажигания. Они д.б. 1,0-1,1 мм.

25 Смажьте резьбы новых свечей зажигания смазкой Molykote 1000 (арт. № 30 20 271) или аналогичной и смонтируйте свечи зажигания.

Момент затягивания: 27 Нм.

26 Смажьте резиновые уплотнения на подсоединениях кассеты зажигания к свечам зажигания смазкой Krytox (арт. № 30 19 312) и смонтируйте кассету зажигания.

Момент затягивания: 11 Нм.

27 Подсоедините контактный разъем кассеты зажигания.

28 Совместно запрограммируйте блок управления с блоком управления TWICE и главным прибором, подсоединив диагностический прибор, выбрав TWICE и меню "Иммобилизация", а затем "Программирование".

Указание

После выполнения программирования в системе управления двигателем могут быть зарегистрированы коды неисправностей. Сотрите их.

29 **Швеция:** Заполните справку, которая имеется в инструкции по монтажу, и передайте её клиенту.

Указание

Автомобиль должен пройти регистрационный осмотр ввиду измененной мощности двигателя.

Справку необходимо иметь с собой при регистрационном осмотре.

30 Передайте клиенту инструкцию по монтажу и "TUNING KIT CERTIFICATE FOR SAAB 9-5".