MONTERINGSANVISNING · INSTALLATION INSTRUCTIONS
MONTAGEANLEITUNG · INSTRUCTIONS DE MONTAGE

Saab 9-3 4-дв./5-дв. M03- . . . . . .стр. 3
Saab 9-5 M01- . . . . . .стр. 17

Набор для безручного управления, мобильный телефон

Accessories Part No.	Group	Date	Instruction Part No.	Replaces
32 025 907 **32 026 144**	**9:89-31**	**May 07**	**32 025 872**	**Nov 06**

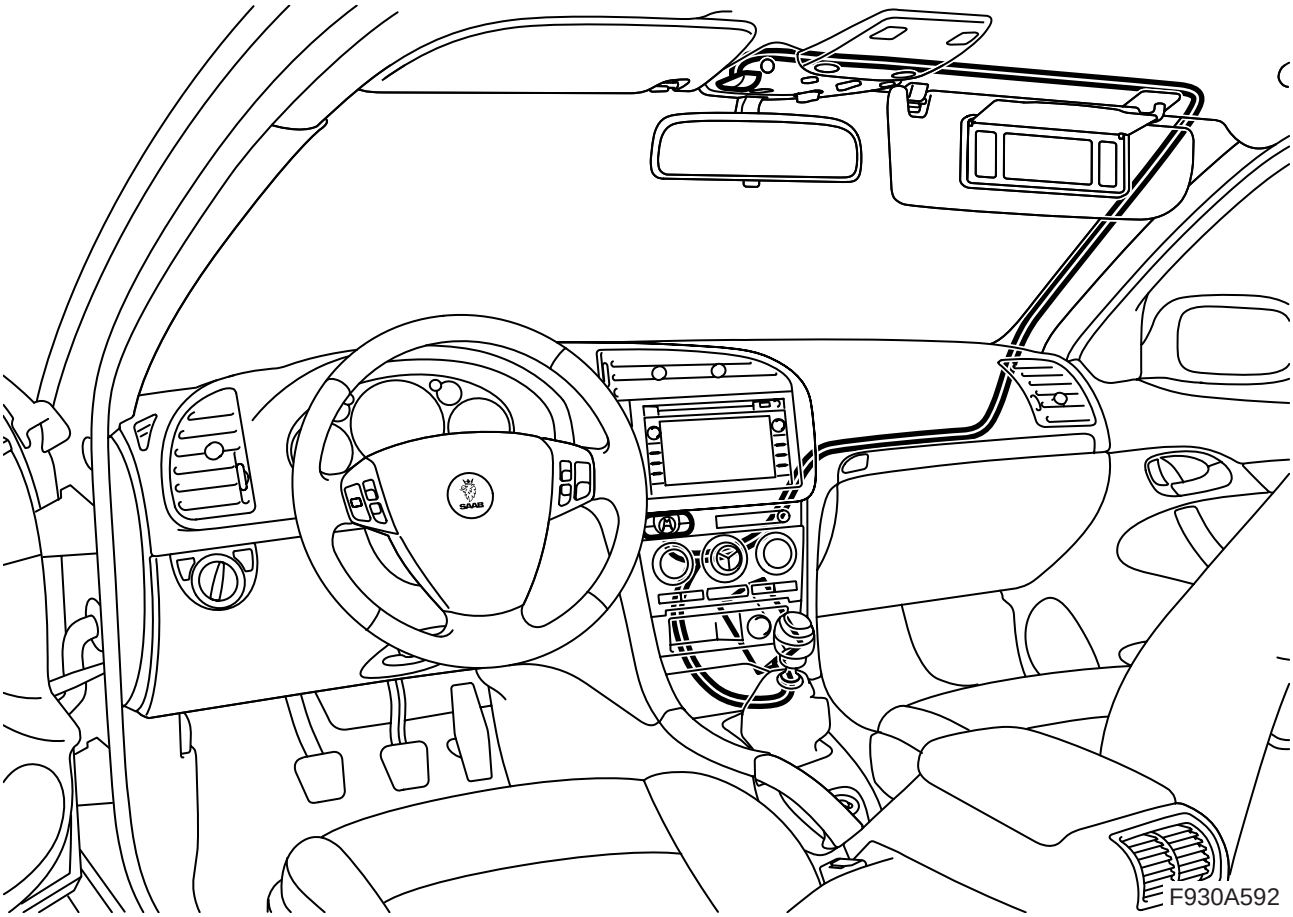

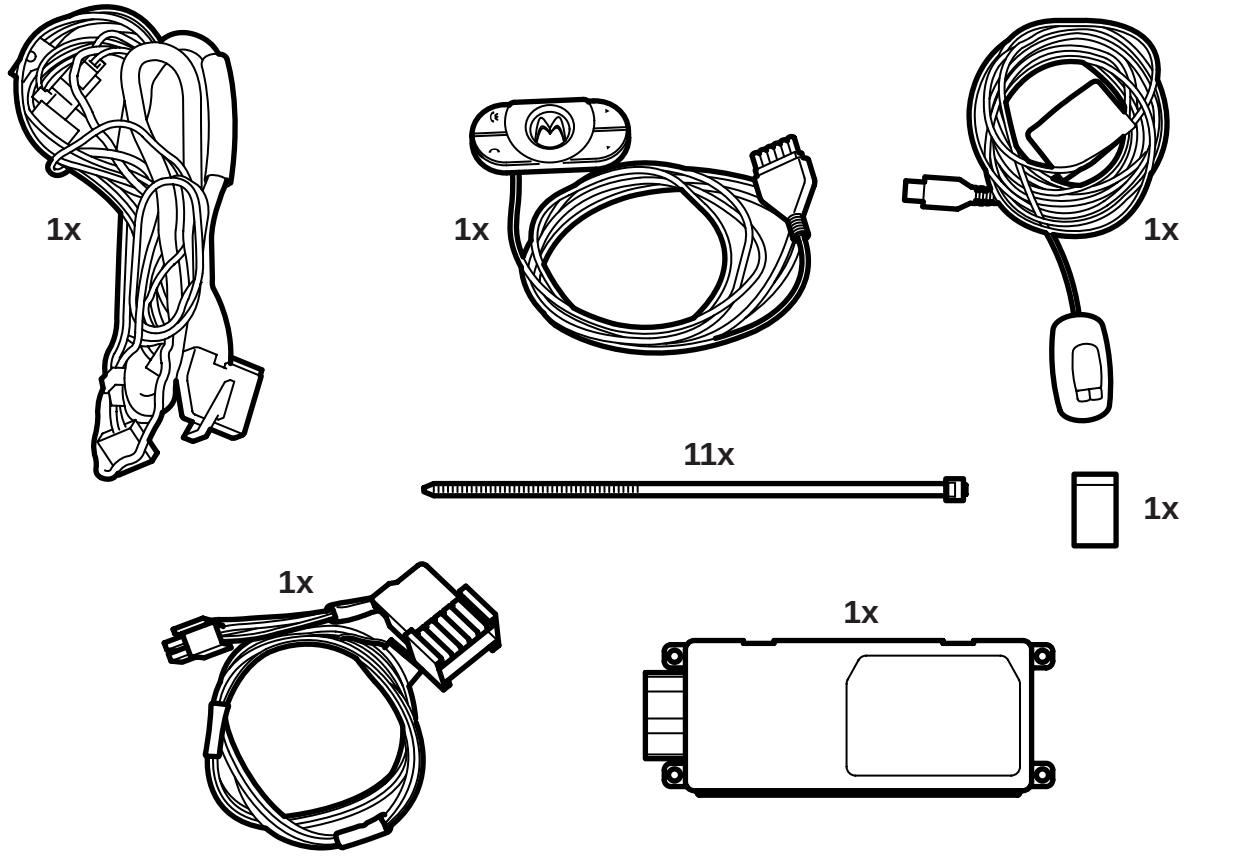

F930A488

Saab 9-3 4-дв./5-дв. M03-

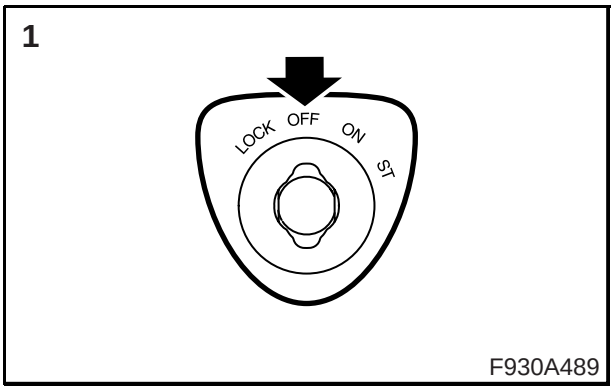

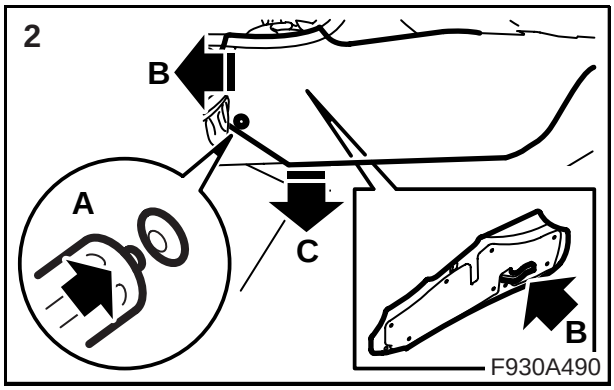

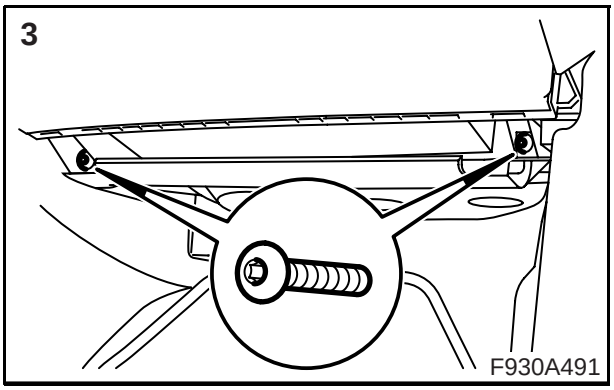

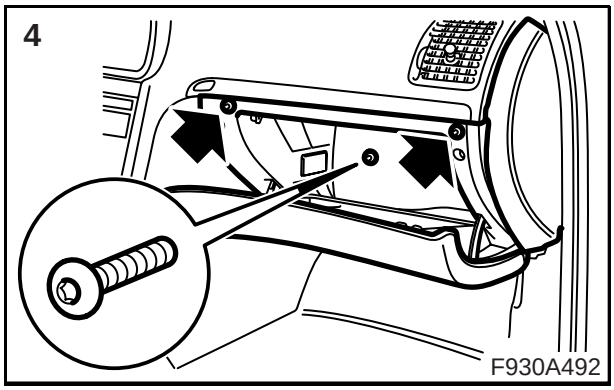

1 Зажигание в положении OFF.

2 Демонтируйте правый боковой элемент напольной консоли.

3 Демонтируйте нижние винты отделения для перчаток.

4 Демонтируйте внутренние винты отделения для перчаток.

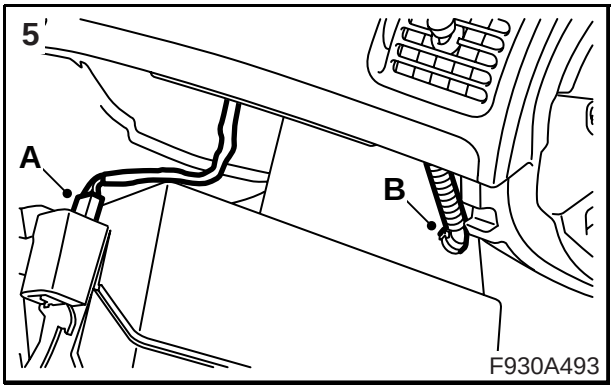

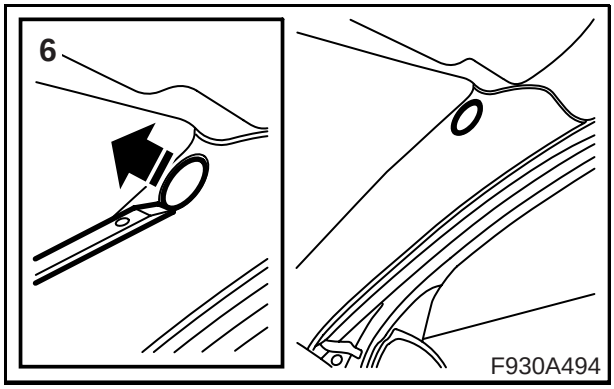

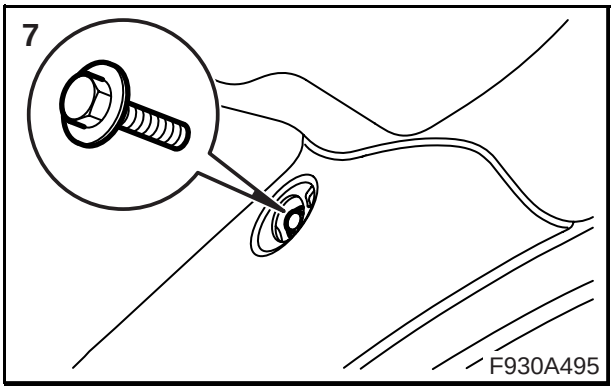

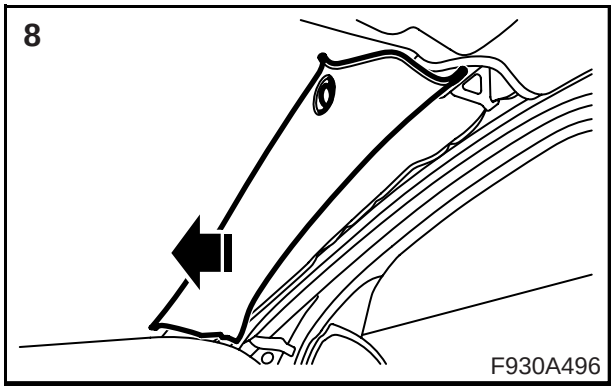

5 Демонтируйте контактный разъем освещения отделения для перчаток (A).

Автомобили с ACC: Демонтируйте шланг радиатора с отделения для перчаток (B).

6 Демонтируйте крышку с обшивки A-стойки.

7 Демонтируйте крепежный винт.

8 Ухватите верхний край обшивки A-стойки и осторожно потяните её наружу и вверх.

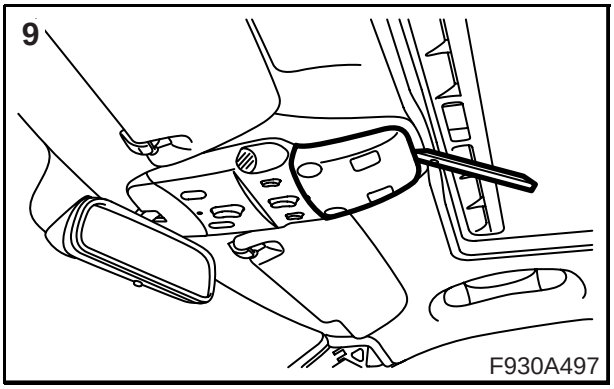

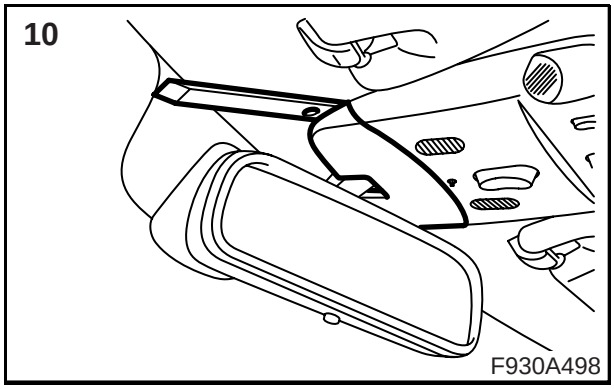

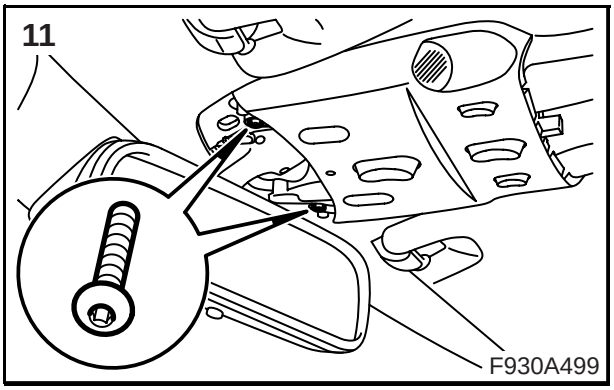

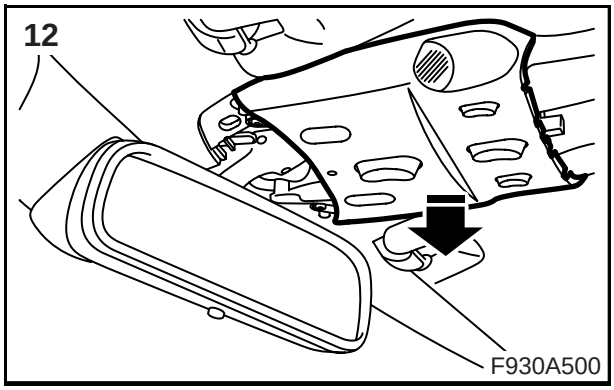

9 Демонтируйте заднюю крышку.
10 Демонтируйте переднюю крышку.
11 Демонтируйте винты.
12 Демонтируйте среднюю крышку.

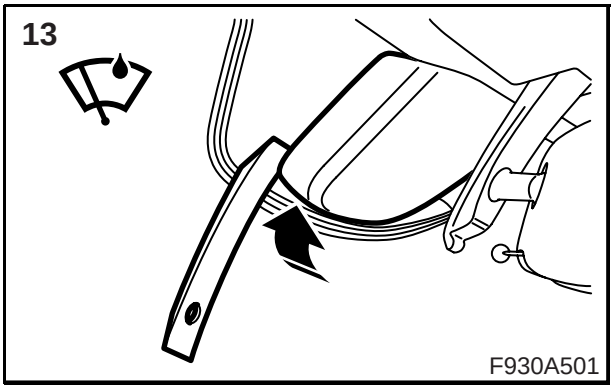

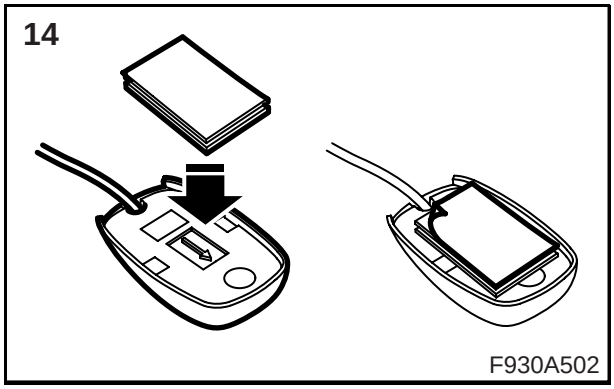

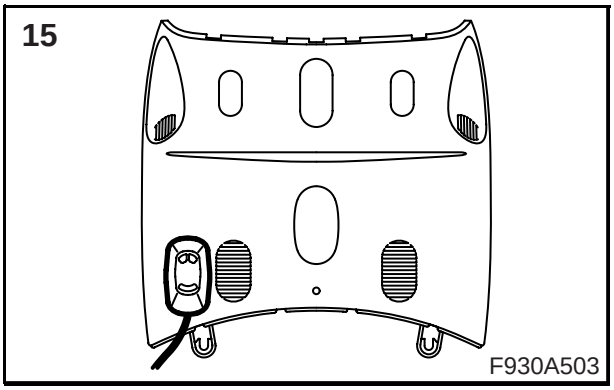

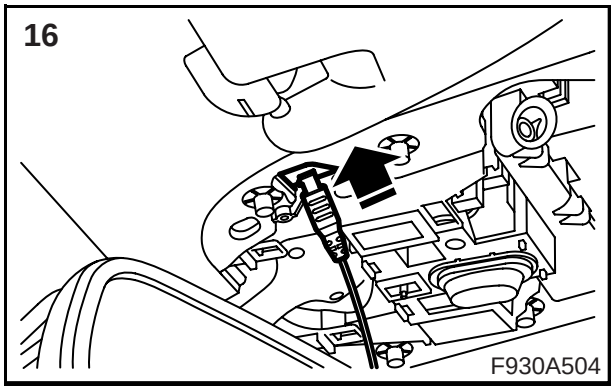

13 **Автомобили с датчиком дождя:** Демонтируйте крышку.

14 Смонтируйте крепежную ленту на микрофоне.

15 Смонтируйте микрофон.

16 Проведите кабель микрофона через отверстие в потолке около потолочной консоли.

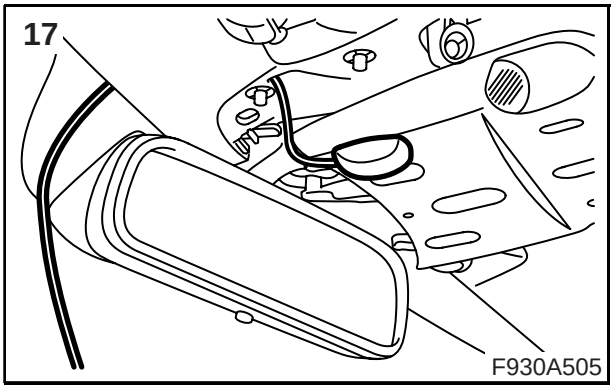

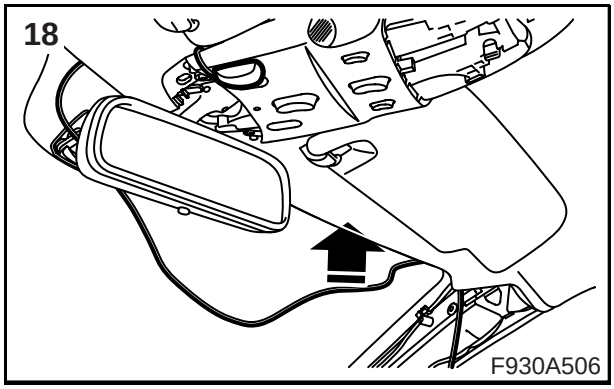

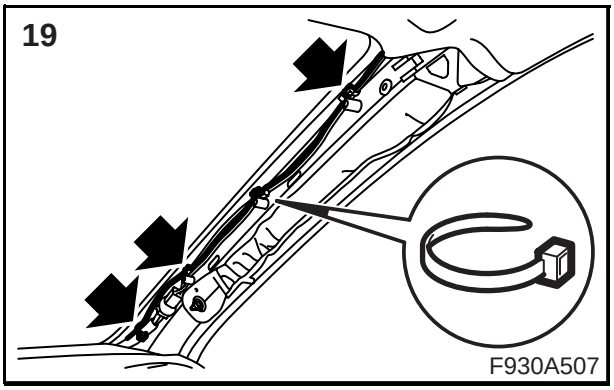

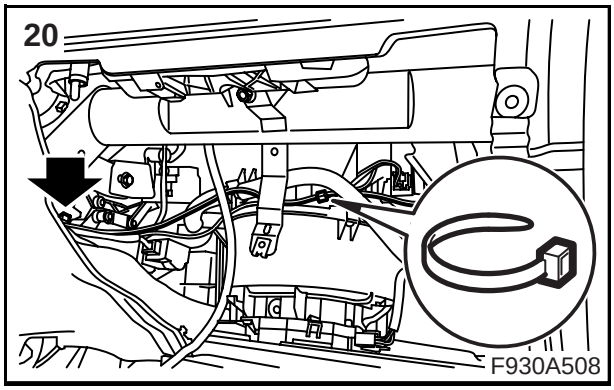

17 Проведите кабель микрофона далее под потолком к ветровому стеклу. Прижмите среднюю крышку и натяните одновременно кабель микрофона.

18 Установите кабель микрофона под потолком.

19 Зафиксируйте кабель микрофона к А-стойке.

20 Разместите кабель микрофона под панелью, и проведите его затем далее к средней консоли и зафиксируйте.

Указание
Зафиксируйте проводку как следует, чтобы не было риска перетирания и дребезжания

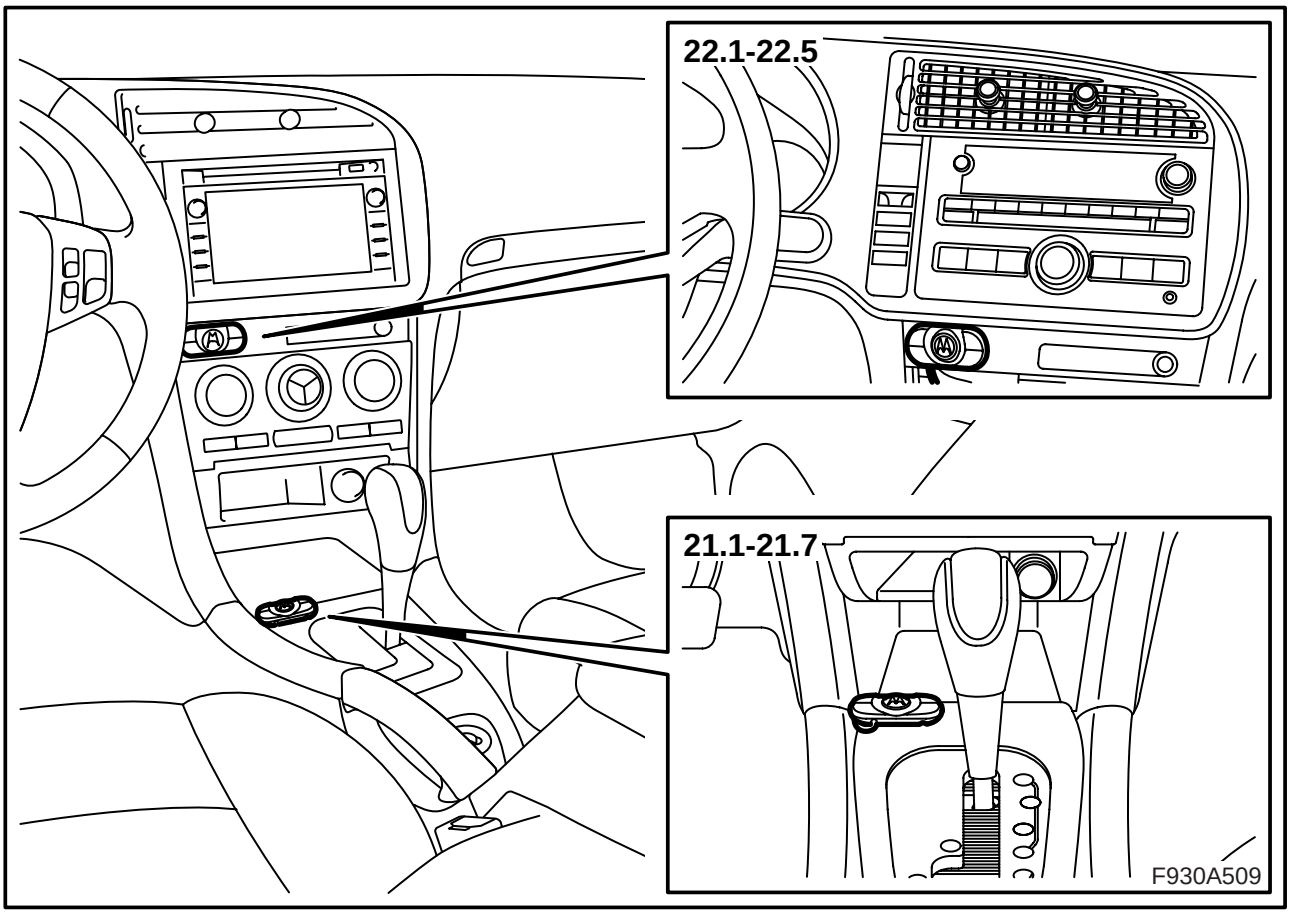

Смонтируйте кнопочную панель согласно одной из альтернатив.

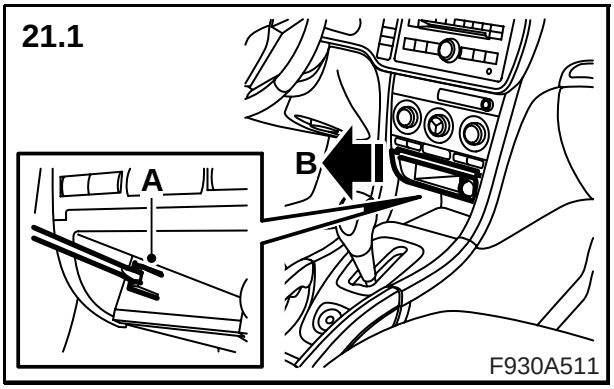

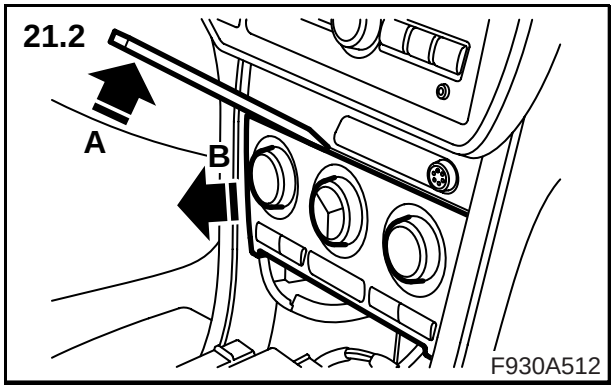

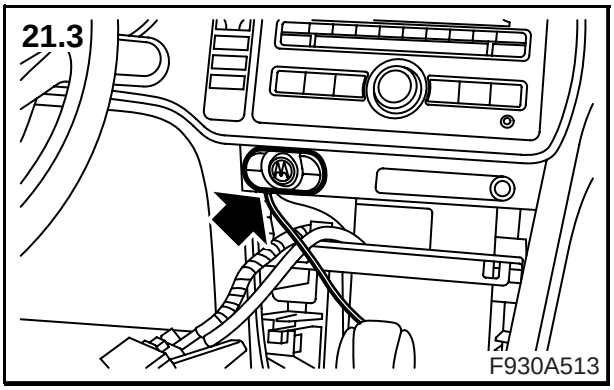

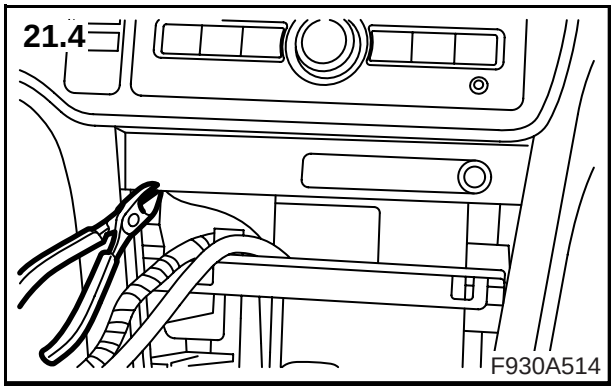

21 Смонтируйте кнопочную панель, альтернатива 1:

21.1 Демонтируйте пепельницу/отсек для хранения.

21.2 Демонтируйте панель ACC.

21.3 Установите кнопочную панель на консоли и отметьте местонахождение кабеля.

21.4 Вырежьте место в консоли для кабеля.

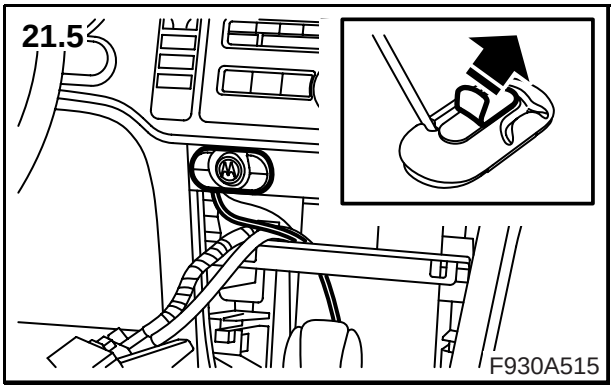

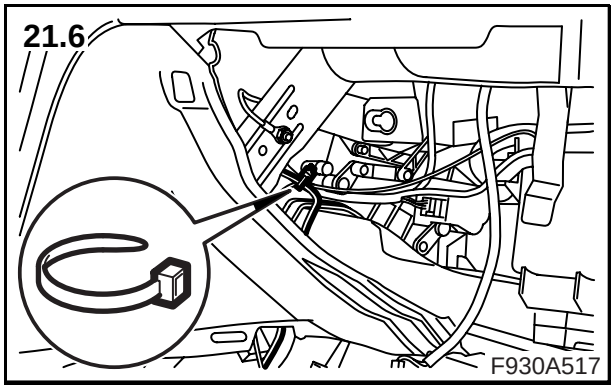

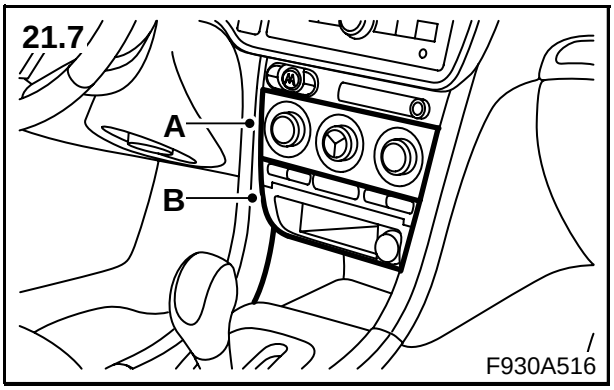

21.5 Смонтируйте кнопочную панель на консоли.

21.6 Проведите кабель вниз позади радио к воздушному сильфону и зафиксируйте его.

Указание
Зафиксируйте проводку как следует, чтобы не было риска перетирания и дребезжания

21.7 Смонтируйте панель ACC (A). Проверьте, чтобы кабель кнопочной панели находился в канавке. Смонтируйте пепельницу/отсек для хранения (B).

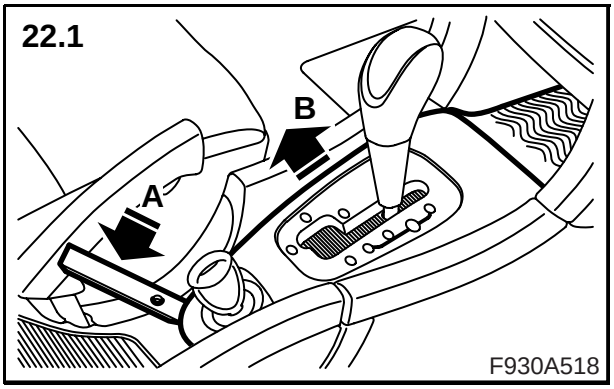

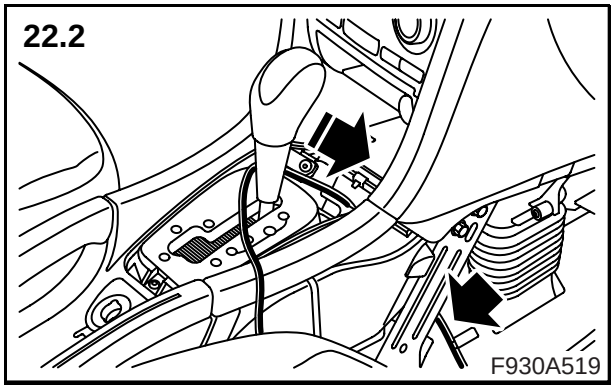

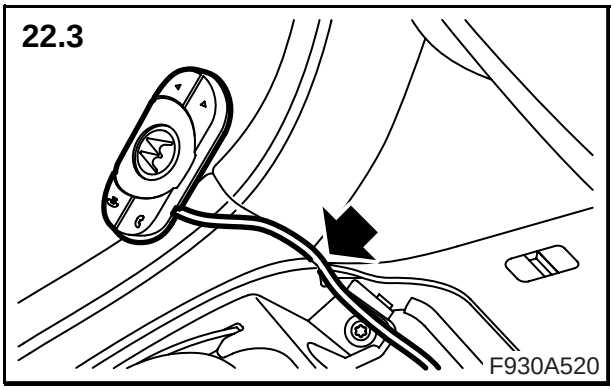

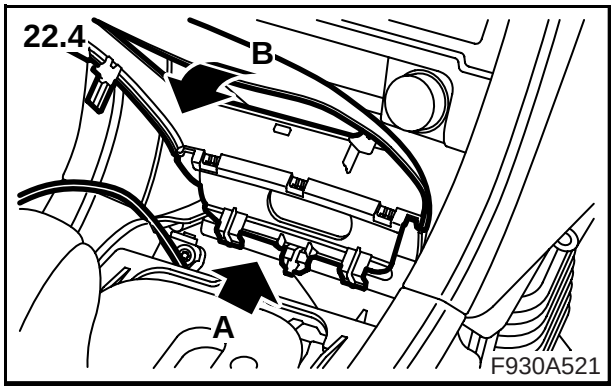

22 Смонтируйте кнопочную панель, альтернатива 2:

22.1 Демонтируйте перекрытие.

22.2 Разместите кабель вдоль по правой стороне, вниз к воздушному сильфону.

22.3 Разместите кабель в канавке панели приборов.

22.4 Смонтируйте крышку.

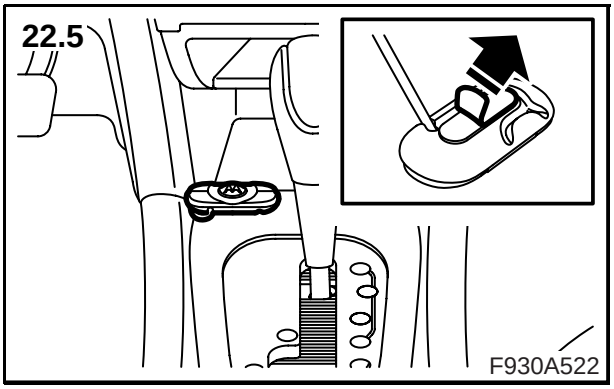

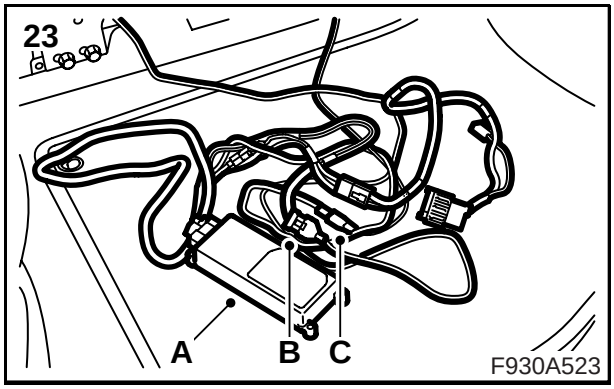

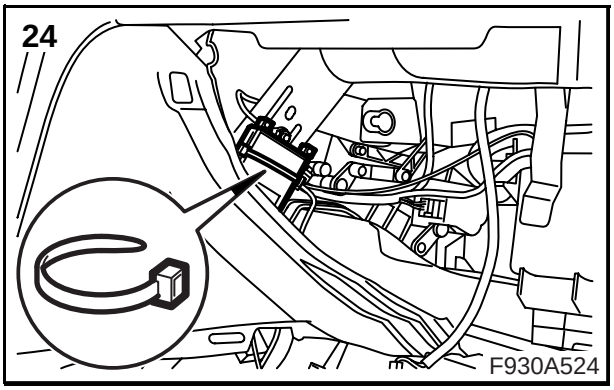

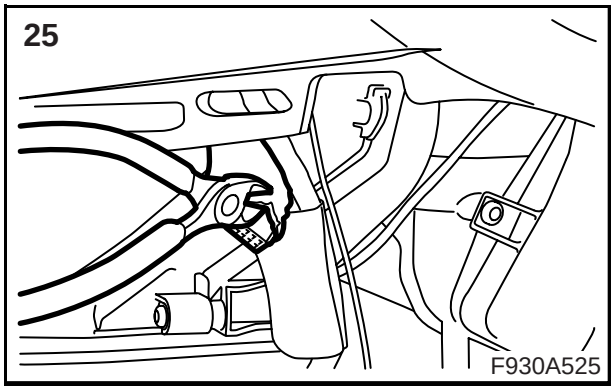

22.5 Смонтируйте кнопочный набор и отрегулируйте возможную избыточную длину кабеля.

23 Подсоедините модуль управления (A), микрофон (B) и кнопочный набор (C) к проводке адаптера.

24 Зафиксируйте модуль управления на двух ленточных хомутах к лонжерону панели.

25 Освободите соединение Tele 1 с проводки автомобиля, перерезав ленту. Соединение Tele 1 находится около нижнего края средней консоли на правой стороне.

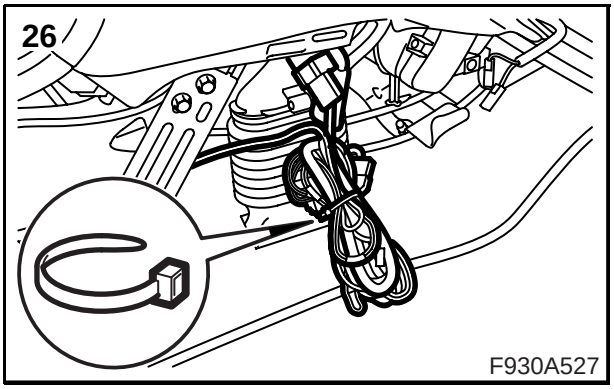

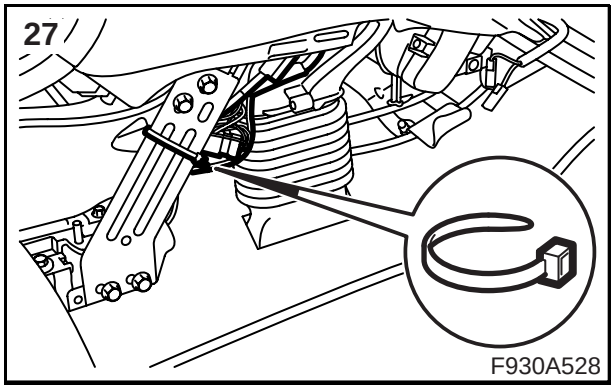

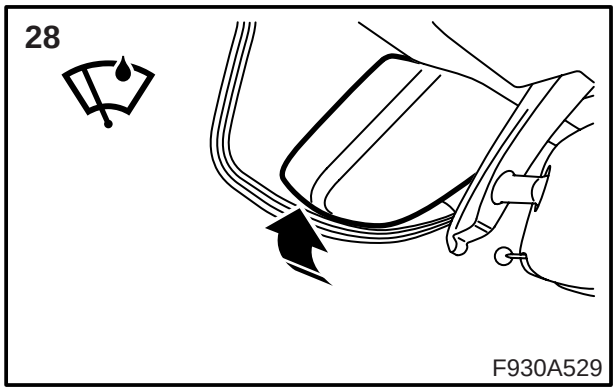

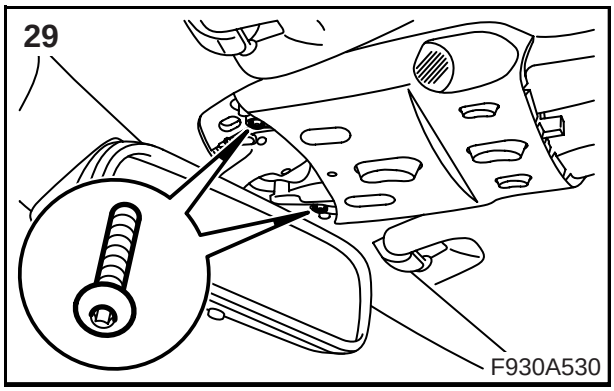

26 Подсоедините проводку адаптера к соединению Tel 1 на автомобиле и зафиксируйте проводку.

27 Зафиксируйте проводку к лонжерону панели.

Указание
Зафиксируйте проводку как следует, чтобы не было риска перетирания и дребезжания

28 **Автомобили с датчиком дождя:**
Смонтируйте крышку.

29 Смонтируйте винты к крышке.

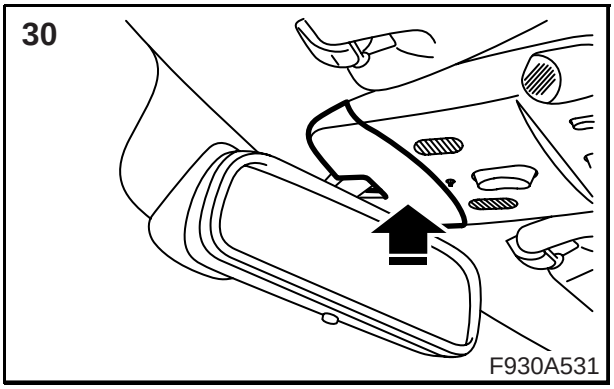

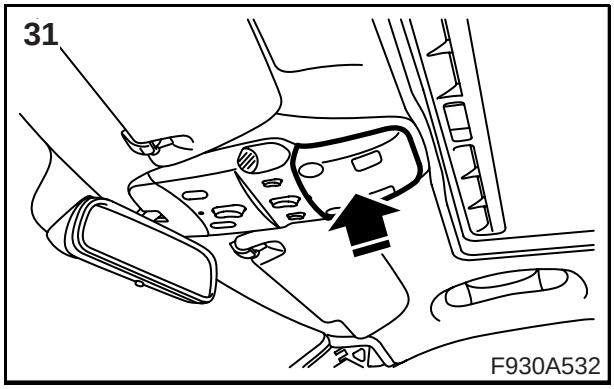

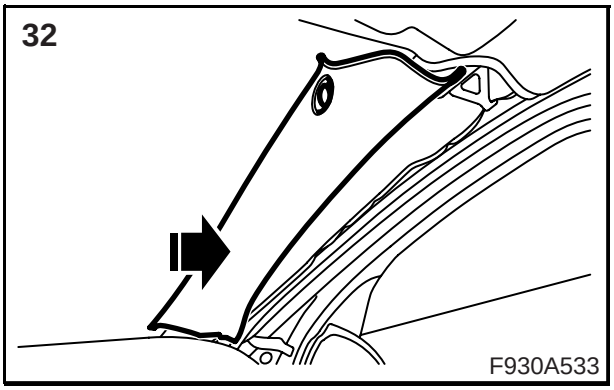

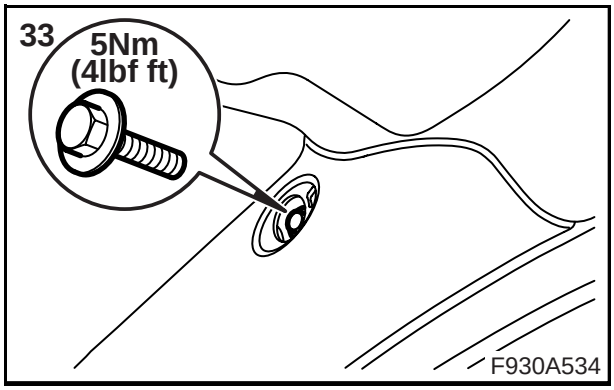

30 Смонтируйте переднюю крышку.

31 Смонтируйте заднюю крышку.

32 Установите на место обшивку А-стойки. Будьте осторожны, чтобы не повредить противоударный занавес.

⚠ ПРЕДУПРЕЖДЕНИЕ

Будьте осторожны, чтобы не повредить противоударный занавес. Результатом такого повреждения может быть то, что занавес не будет давать защиты пассажирам при столкновении.

33 Смонтируйте крепежный винт.

Момент затяжки: 5 Нм

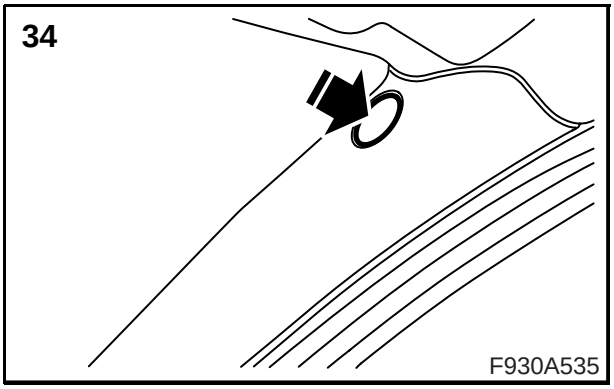

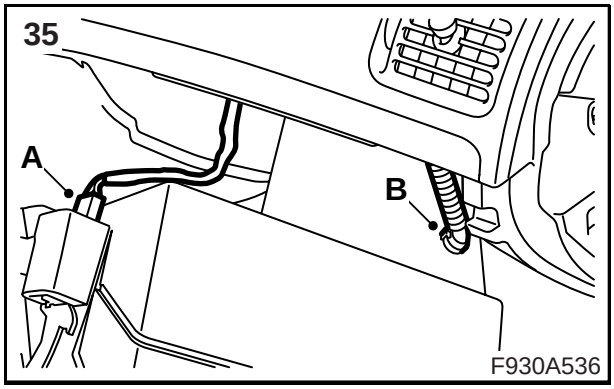

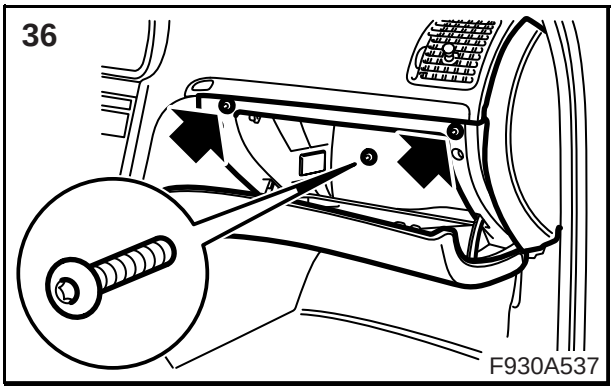

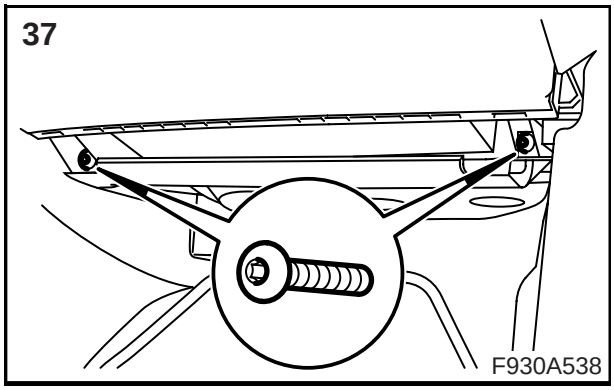

34 Смонтируйте заднюю крышку к обшивке А-стойки.

35 Подсоедините контактный разъем освещения отделения для перчаток (A).

Автомобили с ACC: Смонтируйте шланг радиатора к отделению для перчаток (B).

36 Смонтируйте внутренние винты отделения для перчаток.

37 Смонтируйте нижние винты отделения для перчаток.

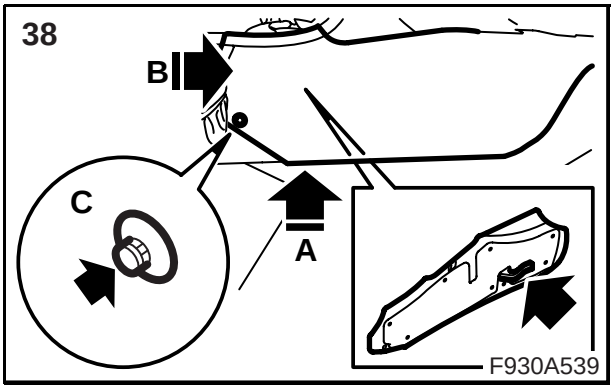

38 Смонтируйте правый боковой элемент напольной консоли.

Saab 9-5 M01-

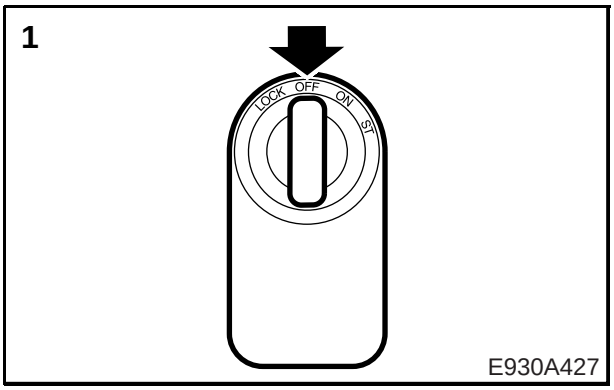

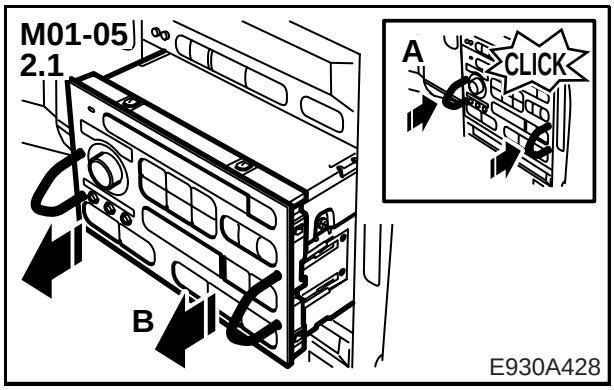

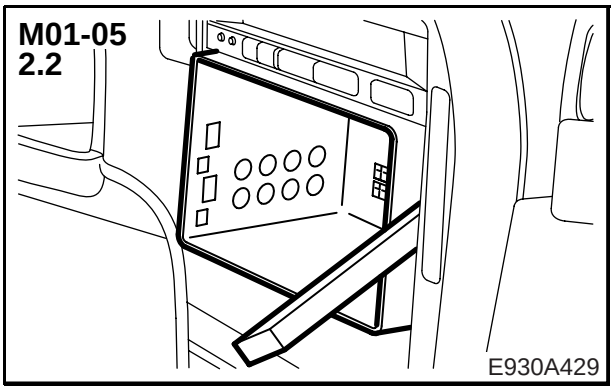

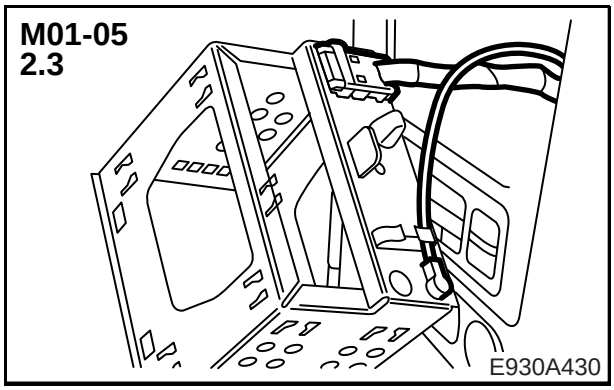

1 Зажигание в положении OFF.

2 Демонтируйте радио/навигационное оборудование, M01-05:

   2.1 Введите специальные инструменты в соответствующие отверстия, пока они не зафиксируют и вытяните оборудование.

   2.2 Демонтируйте корзину.

   2.3 Демонтируйте контактные разъемы.

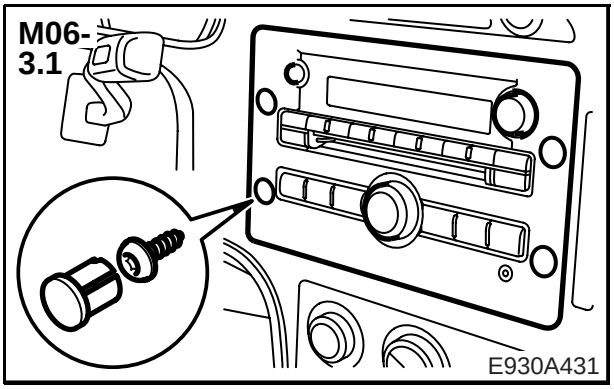

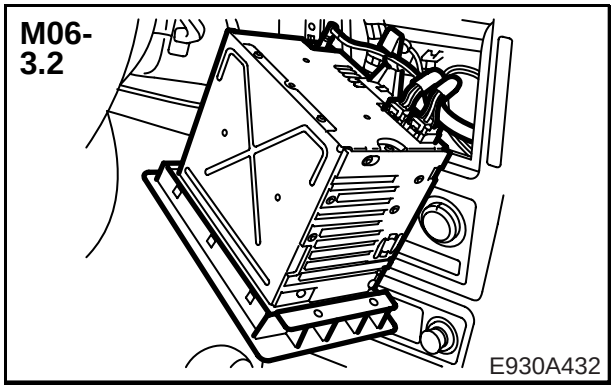

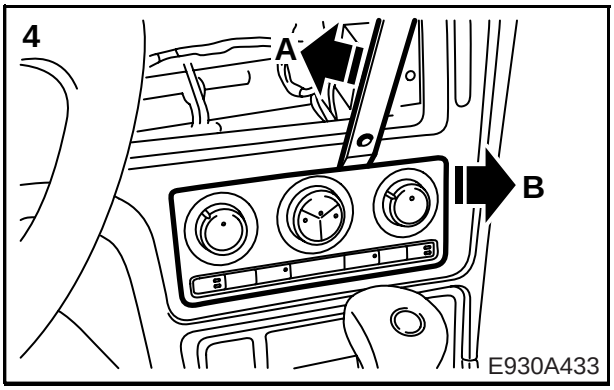

3 Демонтируйте радио/навигационное оборудование, M06-

3.1 Достаньте заглушки и демонтируйте винты.

3.2 Вытяните оборудование и демонтируйте контактный разъем и контакт антенны.

4 Демонтируйте панель ACC.

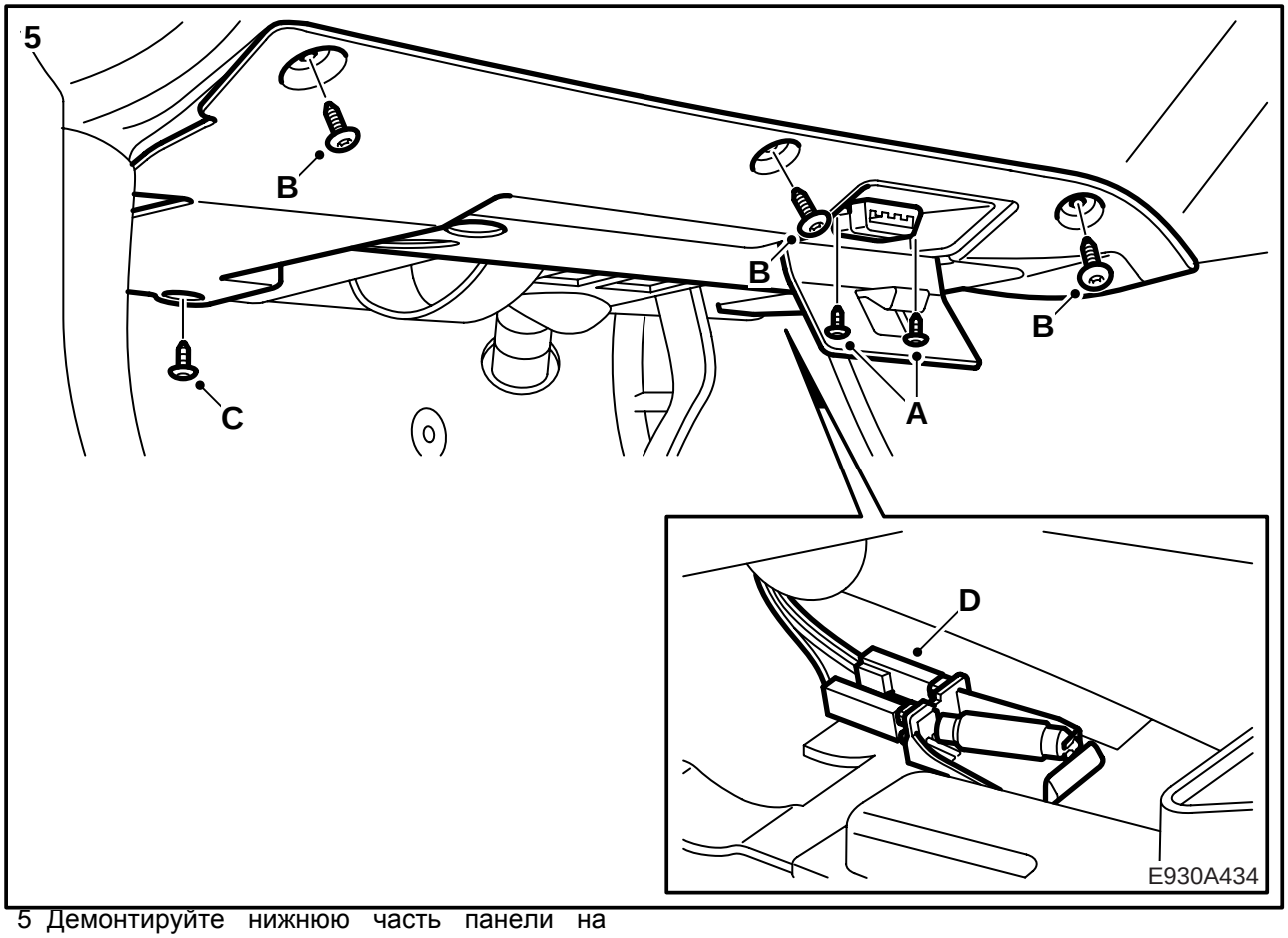

5 Демонтируйте нижнюю часть панели на стороне водителя.

5.1 Демонтируйте контакт диагностики (A)

5.2 Демонтируйте нижнюю панель (B).

5.3 Демонтируйте зажим (C).

5.4 Демонтируйте освещение пола (D).

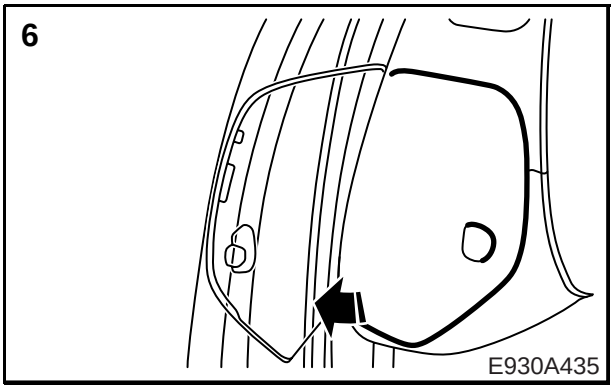

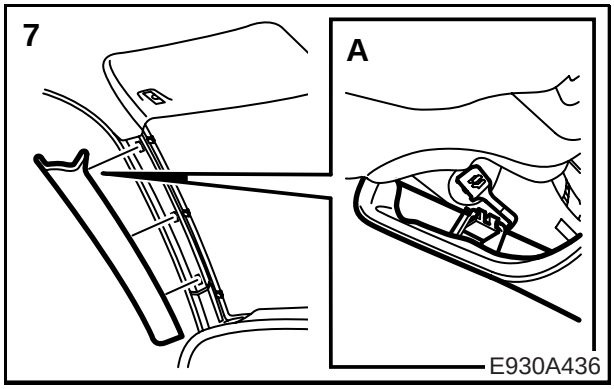

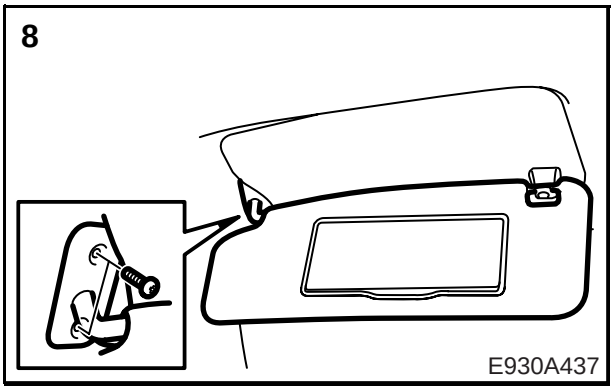

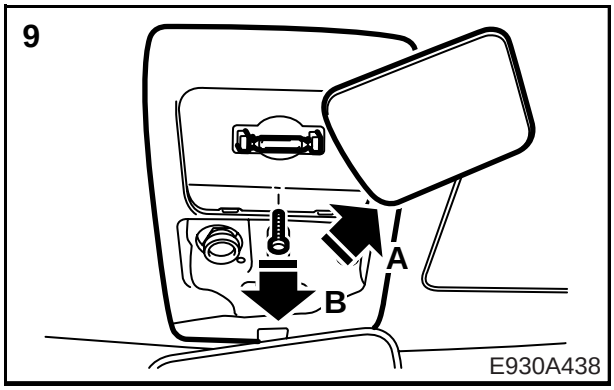

6 Демонтируйте крышку предохранителей.

7 Демонтируйте обшивку А-стойки (закреплена на зажимах). Демонтируйте верхний зажим (A) с обшивки.

⚠ ПРЕДУПРЕЖДЕНИЕ

Будьте осторожны, чтобы не повредить энергопоглотители, или чтобы они не освободились. Поврежденные или освободившиеся энергопоглотители не могут монтироваться повторно. В таких случаях следует менять весь потолок. Поврежденный энергопоглотитель не дает достаточной защиты при лобовом столкновении.

8 Демонтируйте винты солнцезащитного щитка и оставьте щиток подвешенным.

9 Демонтируйте стекло (A), крепежный винт (B) и введите вниз крышку.

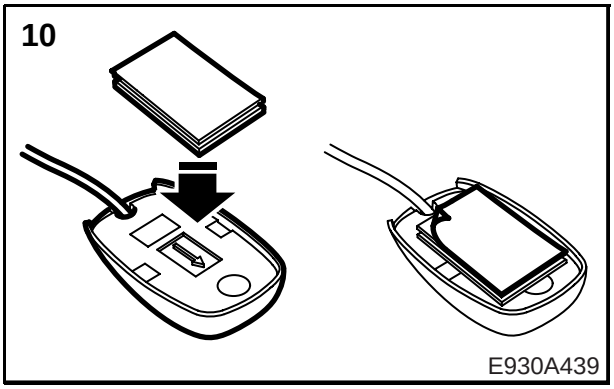

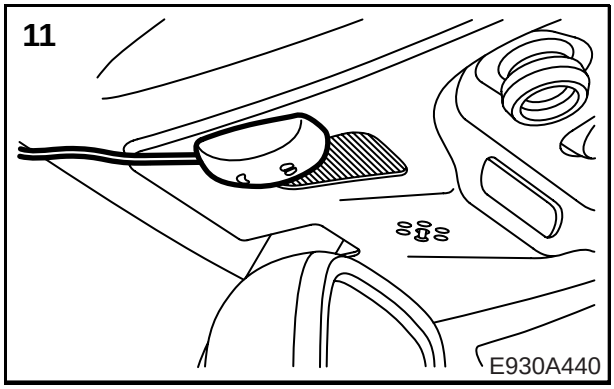

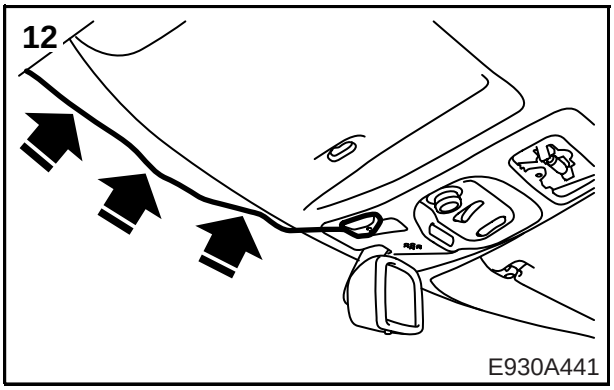

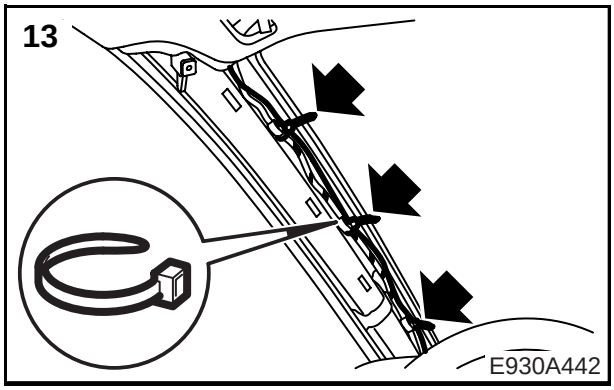

10 Смонтируйте крепежную ленту к микрофону.

11 Прижмите микрофон снаружи на крышке, около заводского микрофона автомобиля.

12 Введите кабель микрофона под потолок и далее вниз вокруг А-стойки.

13 Зафиксируйте кабель микрофона рядом с имеющимися ленточными хомутами.

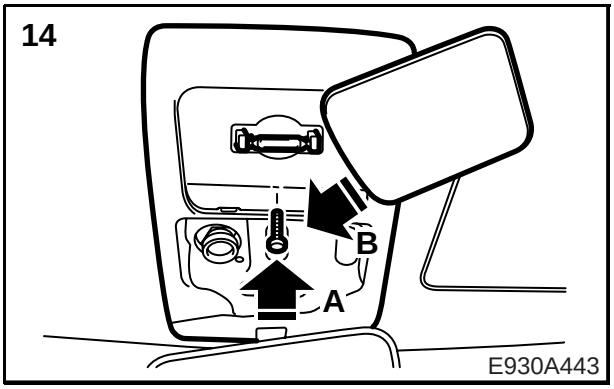

14 Прижмите крышку, смонтируйте крепежный винт (B) и стекло (A).

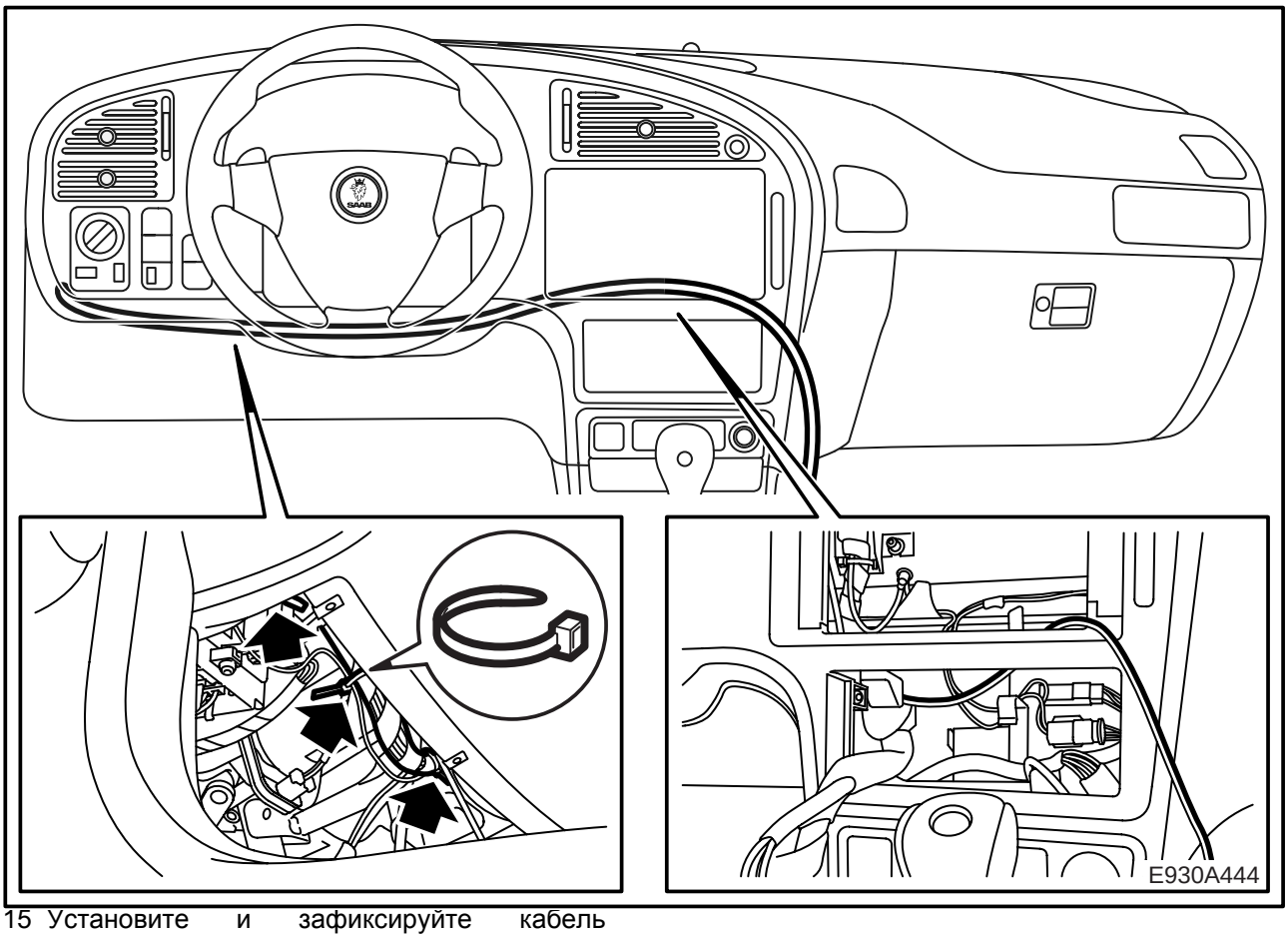

15 Установите и зафиксируйте кабель микрофона:

Разместите кабель под панелью, проведя его к средней консоли и сзади к радио/навигационному оборудованию

Разместите кабель под панелью.

Указание
Зафиксируйте проводку как следует, чтобы не было риска перетирания и дребезжания

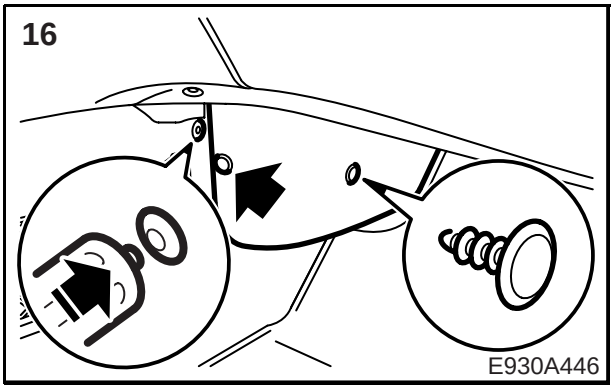

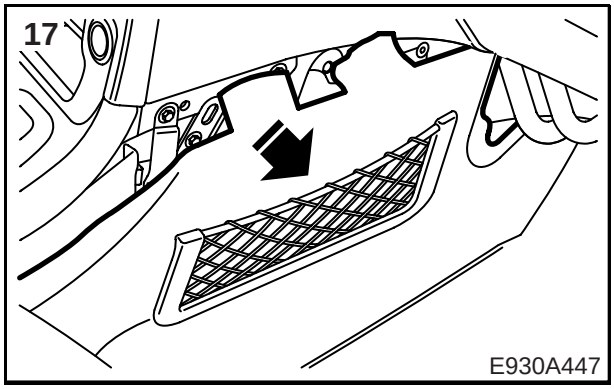

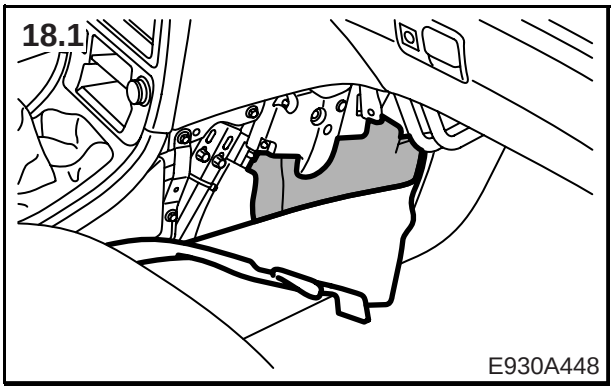

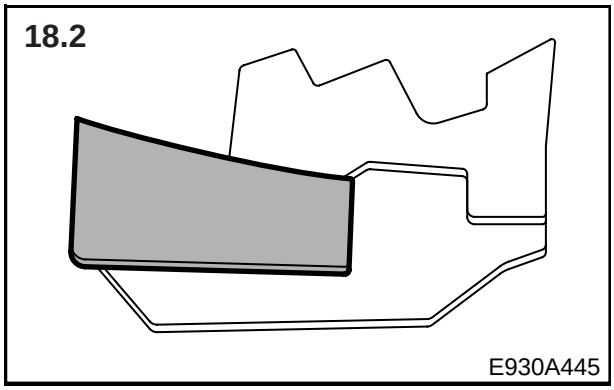

16 Демонтируйте крышку корпуса климатической установки.

17 Пригните в сторону резиновый коврик.

18 **Автомобили с дизельным двигателем:**

18.1 Демонтируйте изоляцию шума.

18.2 Сделайте вырез в верхнем слое изоляционного материала.

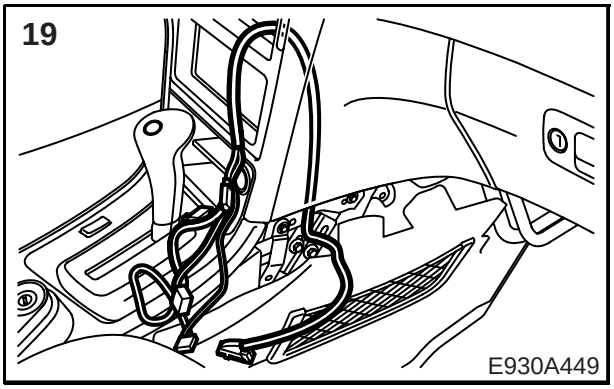

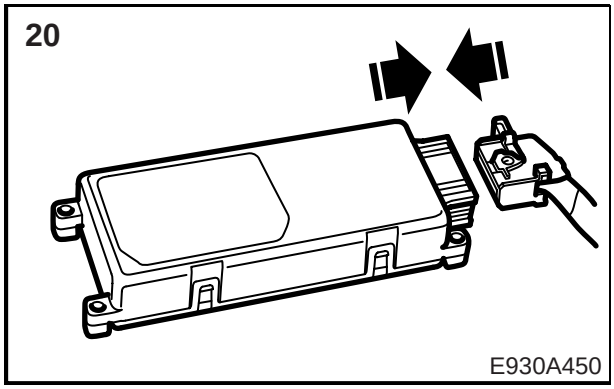

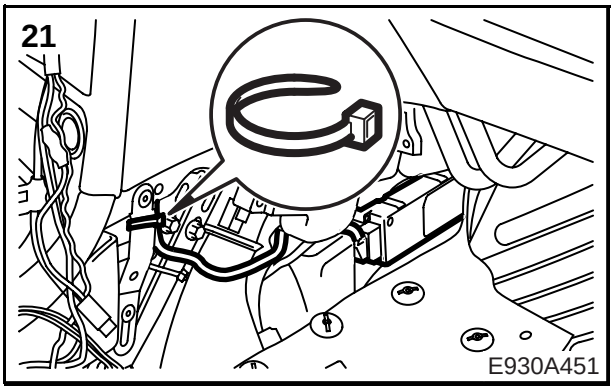

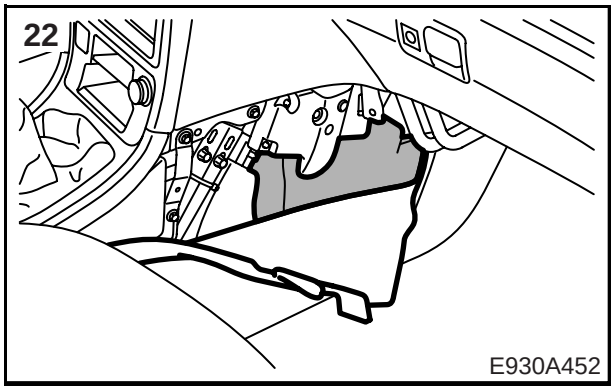

19 Установите проводку адаптера.

20 Подсоедините модуль управления к проводке адаптера.

21 Установите модуль управления и зафиксируйте проводку.

Указание
Зафиксируйте проводку как следует, чтобы не было риска перетирания и дребезжания

22 **Автомобили с дизельным двигателем:** Смонтируйте изоляцию шума.

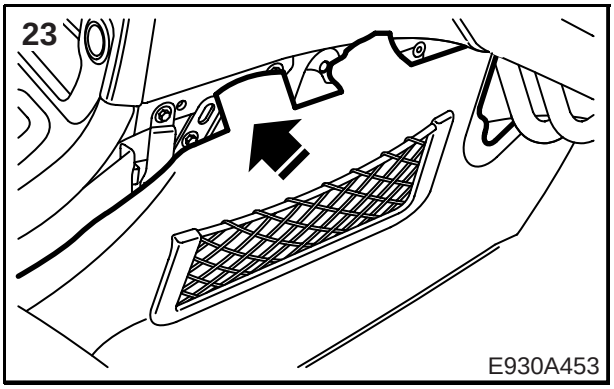

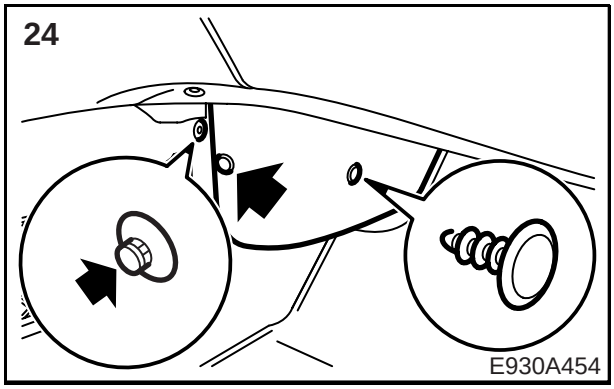

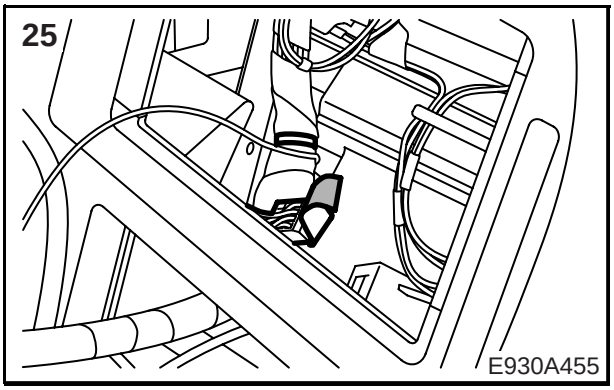

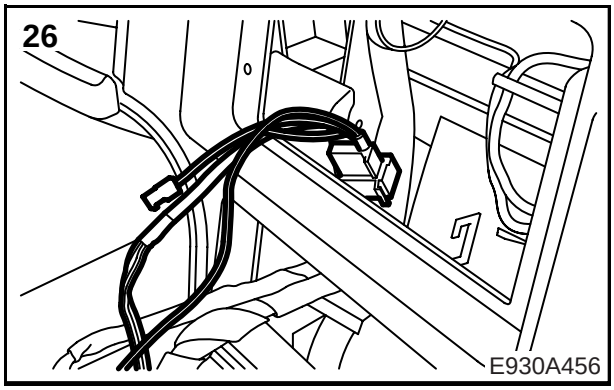

23 Положите на место на место коврик на полу.

24 Смонтируйте крышку корпуса климатической установки.

25 Отрежьте ленту вокруг соединения Tele 1 на жгуте проводки автомобиля.

26 подсоедините проводку адаптера к соединению Tele 1 на автомобиле.

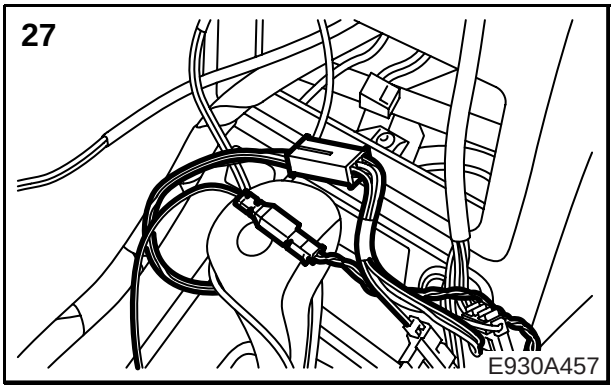

27 Подсоедините проводку адаптера.

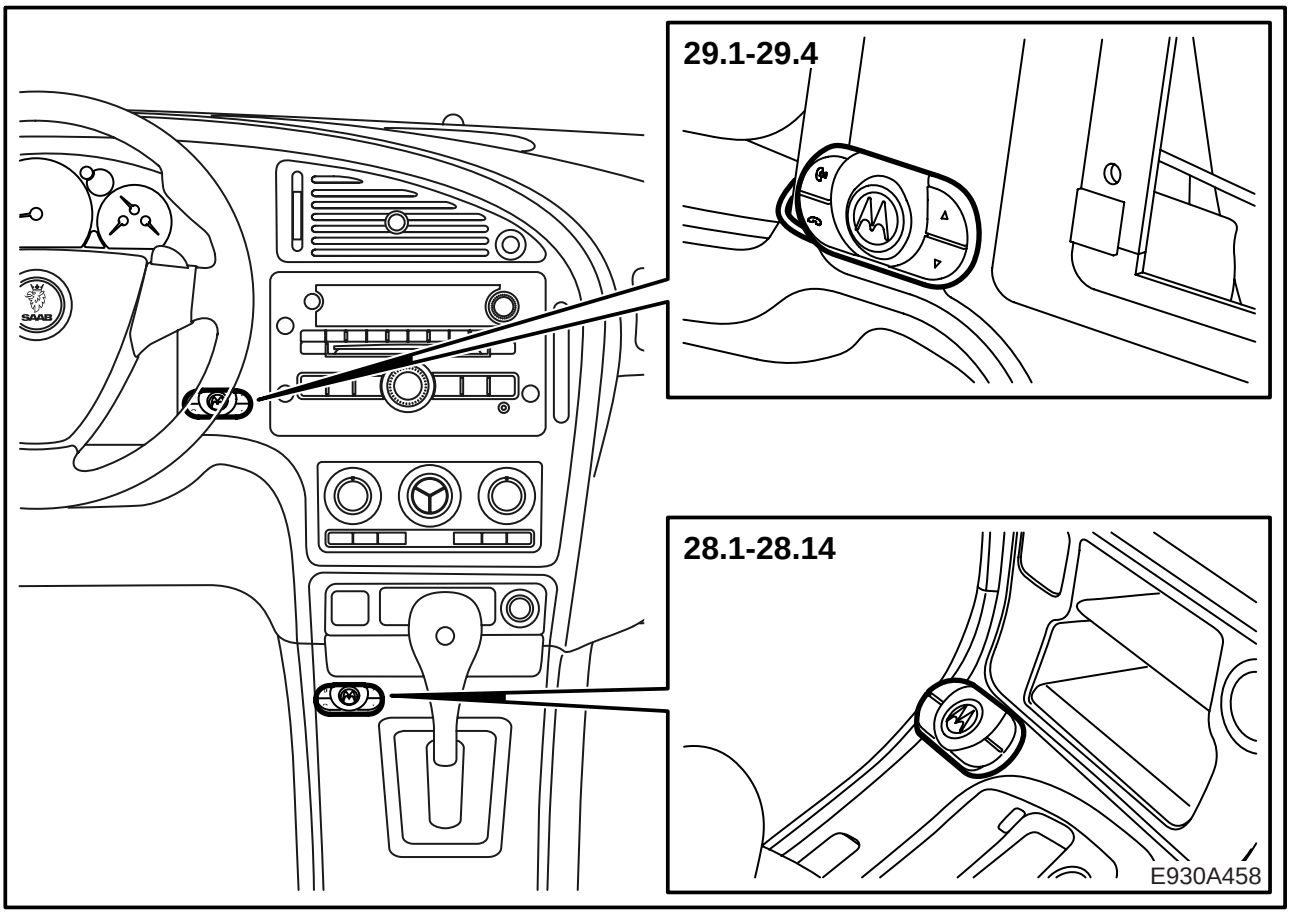

Смонтируйте кнопочную панель согласно одной из альтернатив.

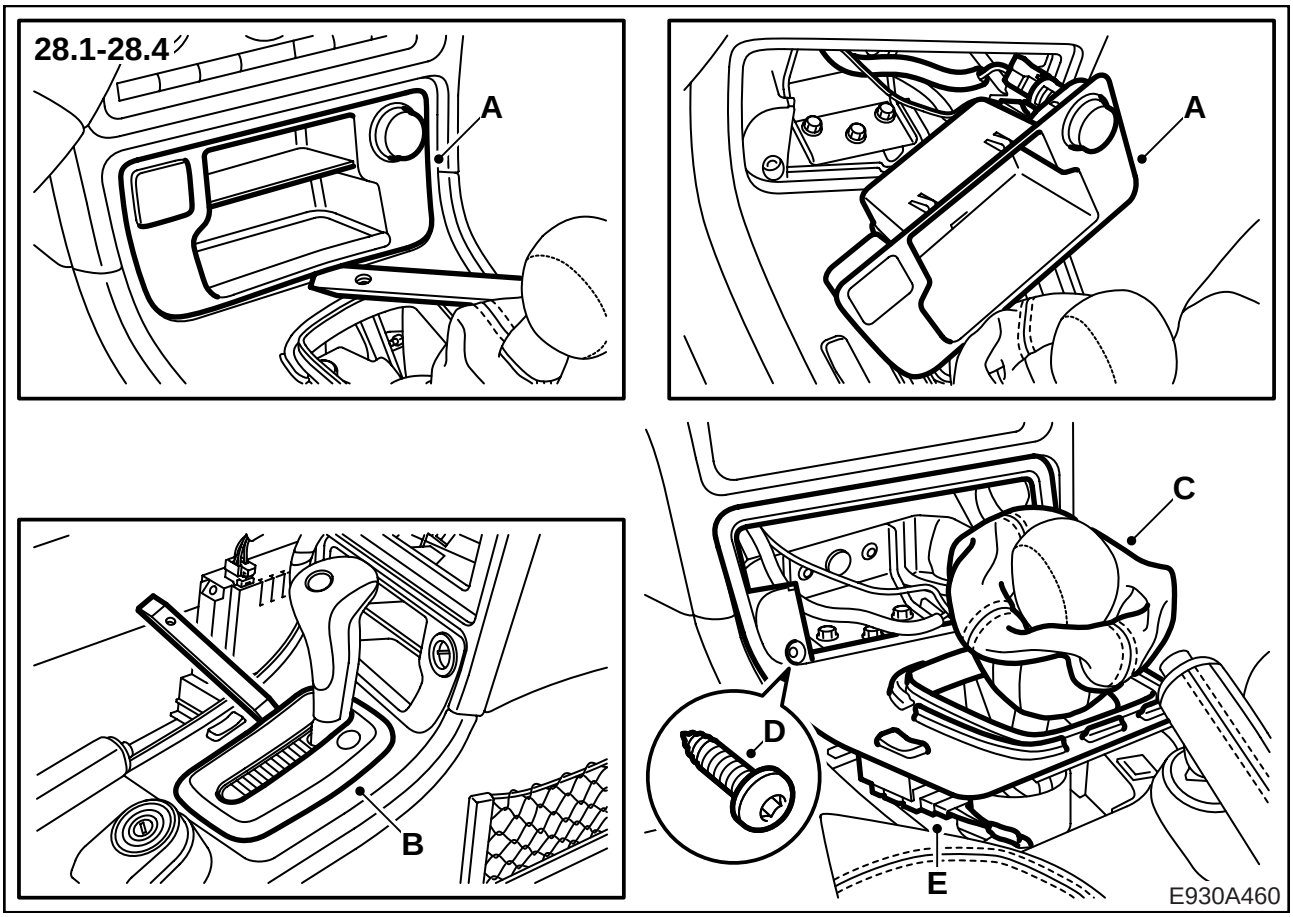

28 Смонтируйте кнопочную панель, альтернатива 1:

Указание

Такое расположение нельзя выбрать для автомобилей с пепельницей, так как пепельница будет задевать за кнопочную панель при открывании.

28.1 Демонтируйте отсек для хранения (A).

28.2 **Автоматическая коробка передач:** Демонтируйте царгу (B).

28.3 **Механическая коробка передач:** Поднимите манжету рычага переключения передач (C).

28.4 Демонтируйте винты крышки (D) и отсоедините контактный разъем (E).

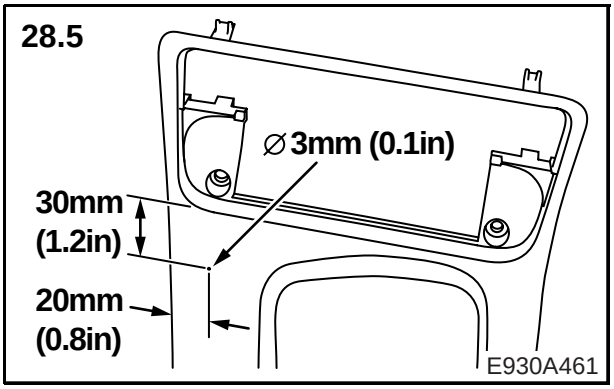

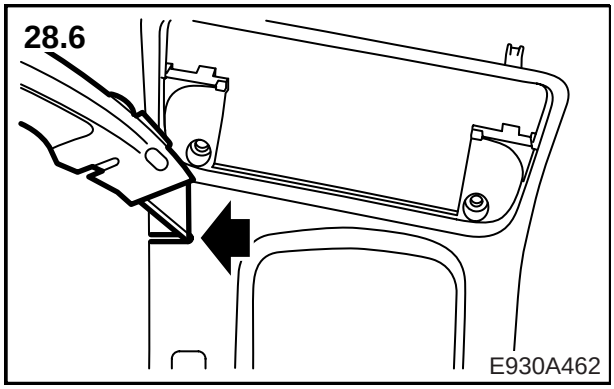

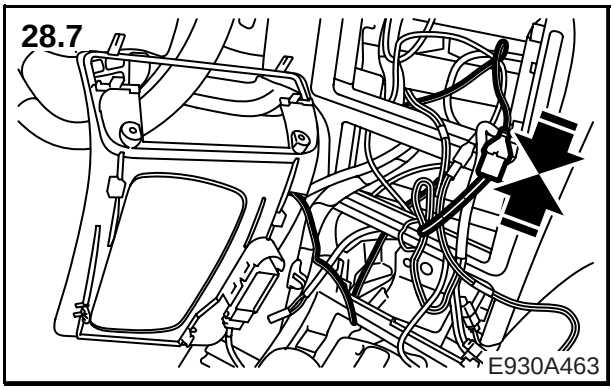

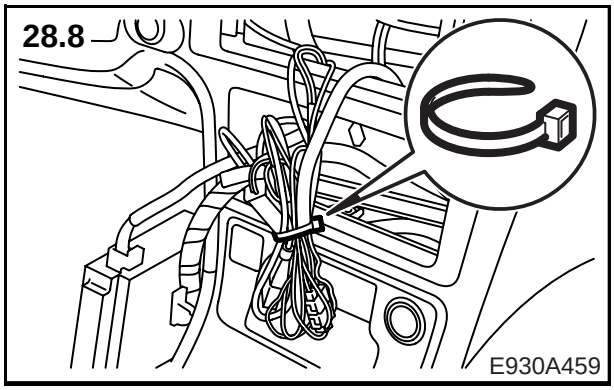

28.5 Отмерьте расстояние до места размещения и просверлите отверстие в 3 мм.

28.6 Срежьте/высверлите канавку прямо наружу.

28.7 Подсоедините кнопочный набор к проводке адаптера.

28.8 Зафиксируйте проводку.

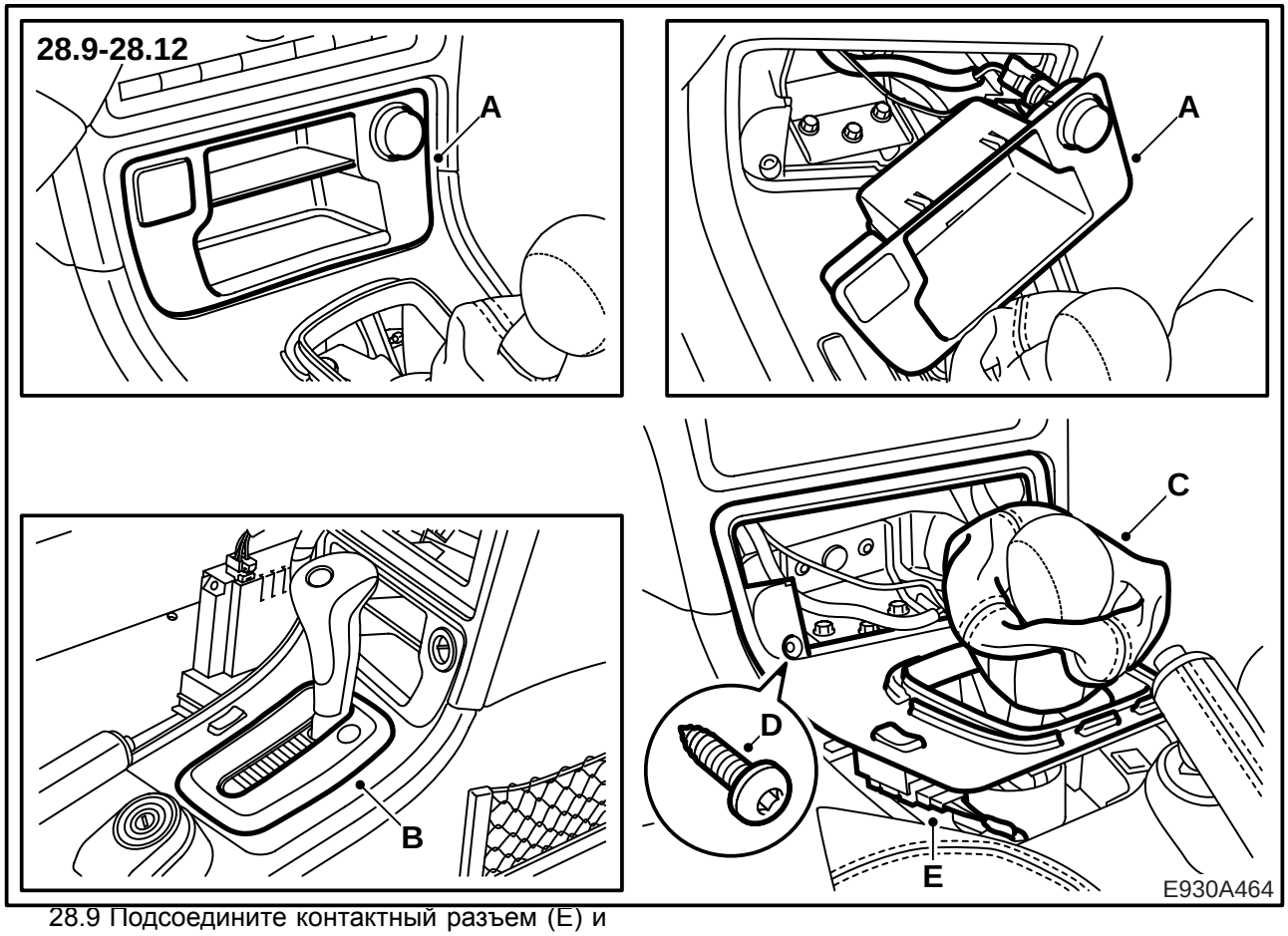

28.9 Подсоедините контактный разъем (E) и смонтируйте винты крышки (D).

28.10 **Механическая коробка передач:** Смонтируйте манжету рычага переключения передач (C).

28.11 **Автоматическая коробка передач:** Смонтируйте царгу.

28.12 Смонтируйте отсек для хранения (A).

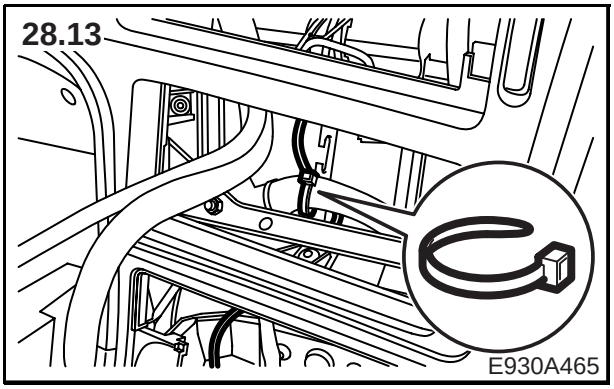

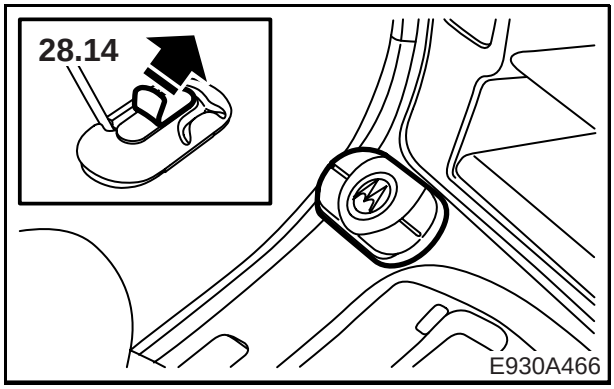

28.13Зафиксируйте проводку кнопочного набора.

Указание
Зафиксируйте проводку как следует, чтобы не было риска перетирания и дребезжания

28.14Смонтируйте кнопочный набор.

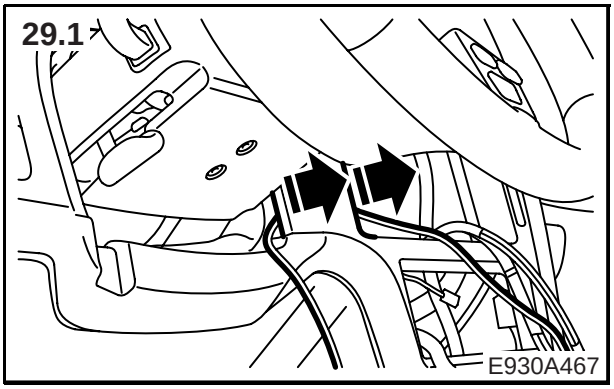

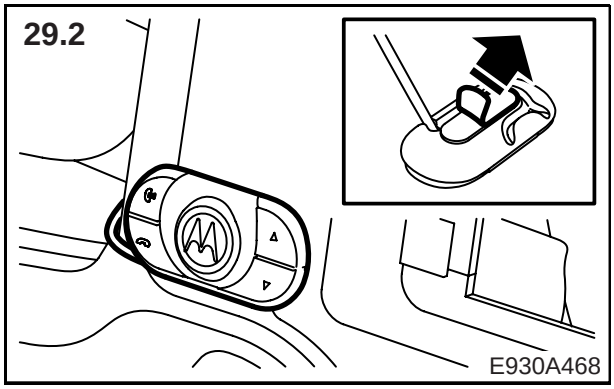

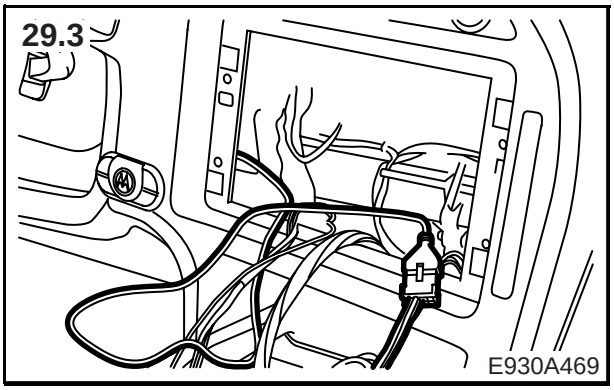

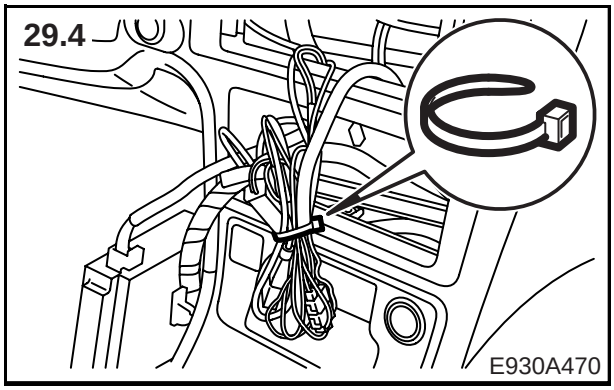

29 Смонтируйте кнопочную панель, альтернатива 2:

29.1 Согните осторожно панель переключателя наружу и введите кабель кнопочной панели между панелью переключателя и панелью приборов.

29.2 Смонтируйте кнопочный набор.

29.3 Подсоедините кнопочный набор к проводке адаптера.

29.4 Зафиксируйте проводку.

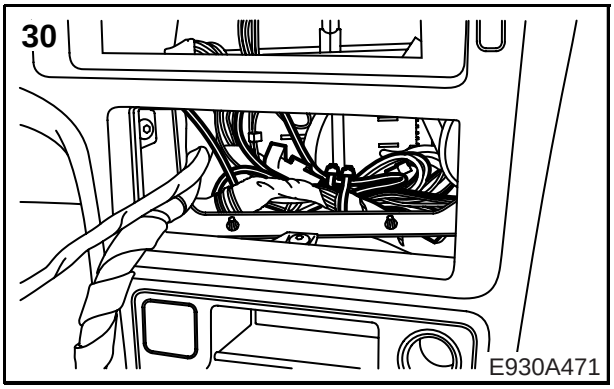

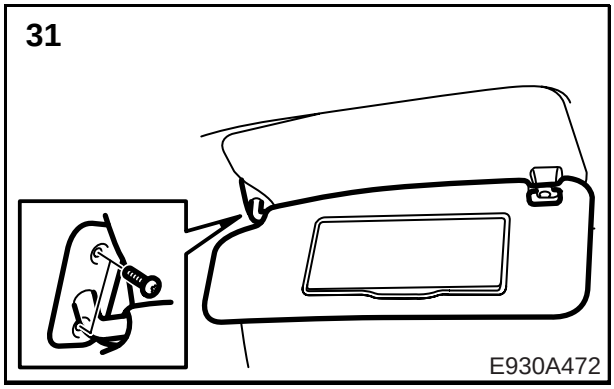

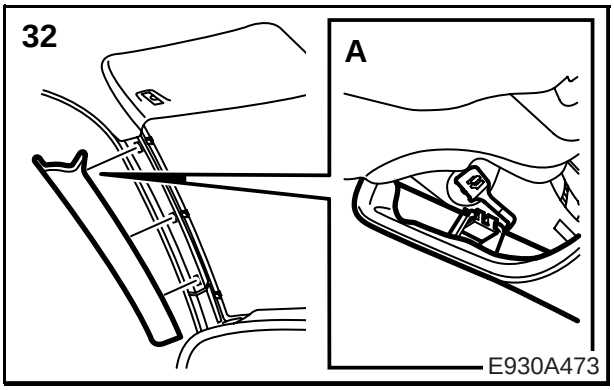

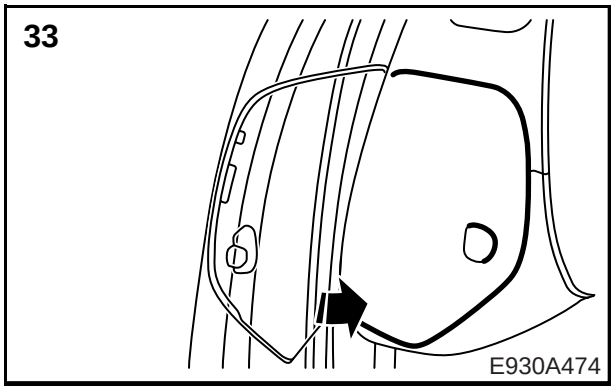

30 Зафиксируйте проводку вместе с проводкой автомобиля.

Указание
Зафиксируйте проводку как следует, чтобы не было риска перетирания и дребезжания

31 Смонтируйте защитные винты.

32 Установите нижнюю части обшивки на место, смонтируйте зажим (A) стропой внизу в обшивке и прижмите обшивку во всех зажимах.

⚠ ПРЕДУПРЕЖДЕНИЕ
Будьте осторожны, чтобы не повредить энергопоглотители, или чтобы они не освободились. Поврежденные или освободившиеся энергопоглотители не могут монтироваться повторно. В таких случаях следует менять весь потолок. Поврежденный энергопоглотитель не дает достаточной защиты при лобовом столкновении.

33 Смонтируйте крышку предохранителей.

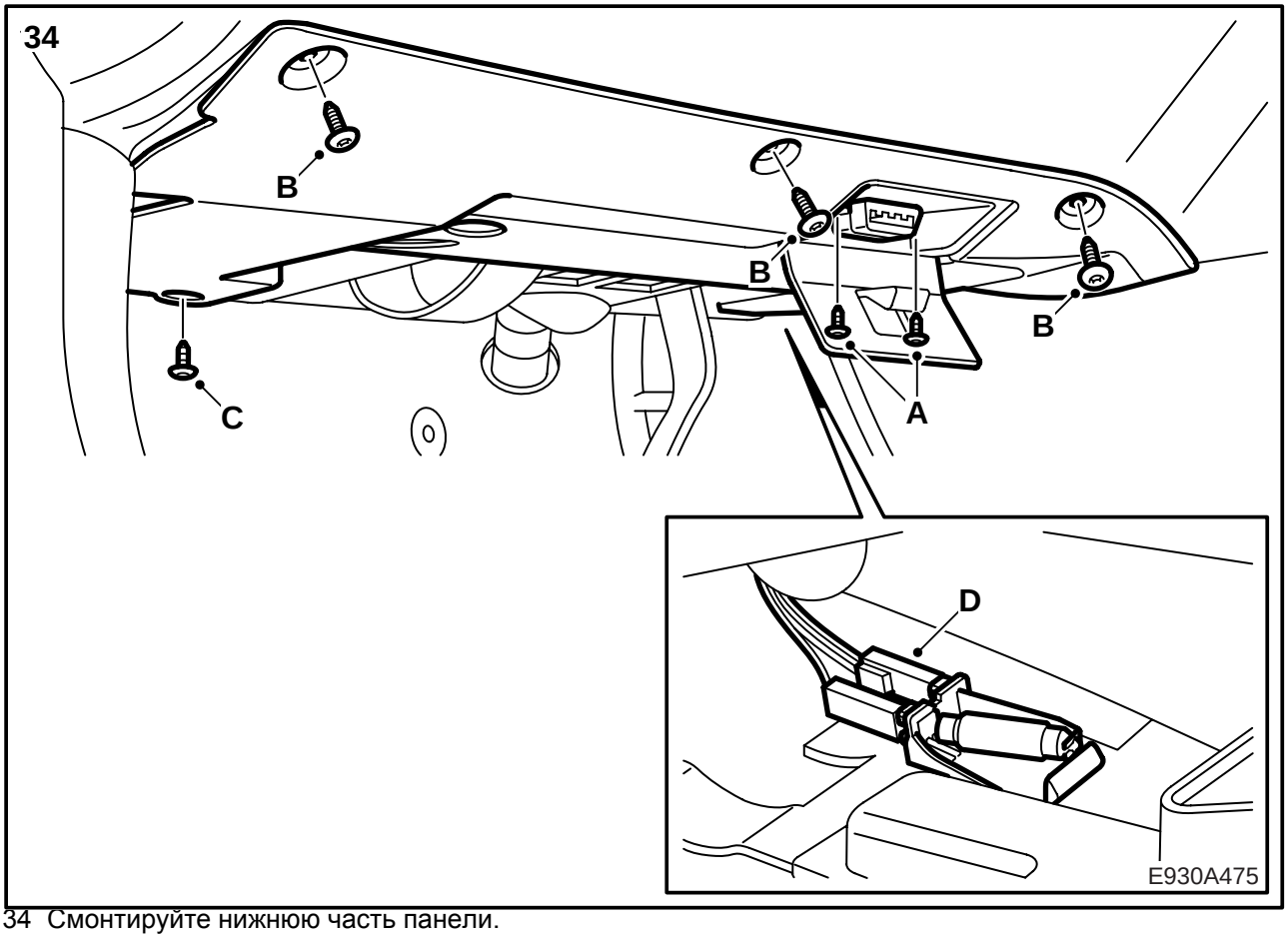

34 Смонтируйте нижнюю часть панели.

34.1 Подсоедините освещение пола (D).

34.2 Смонтируйте зажим (C).

34.3 Смонтируйте нижнюю панель (B).

34.4 Смонтируйте контакт диагностики (A)

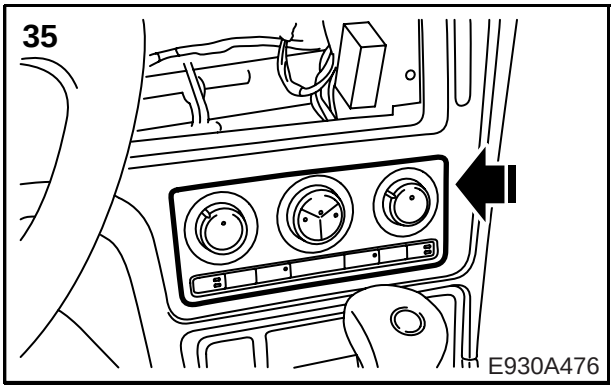

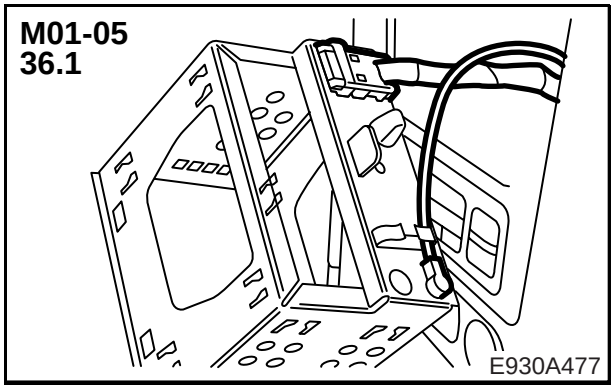

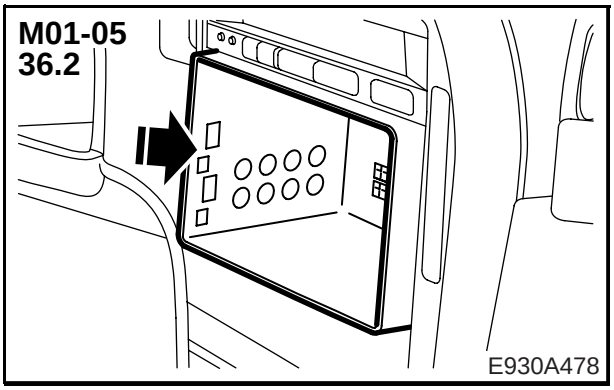

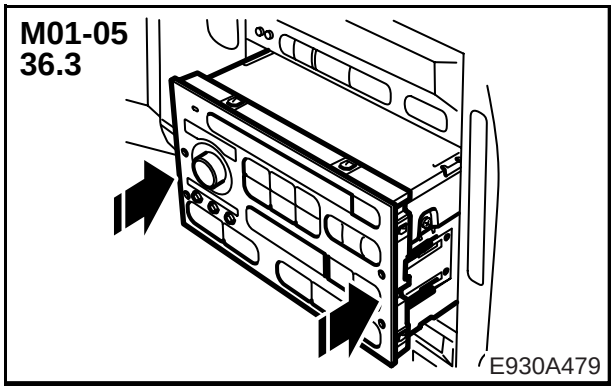

35 Смонтируйте панель ACC.

36 Смонтируйте радио/навигационное оборудование, M01-05:

36.1 Подсоедините контактный разъем.

36.2 Смонтируйте корзину.

36.3 Задвиньте оборудование.

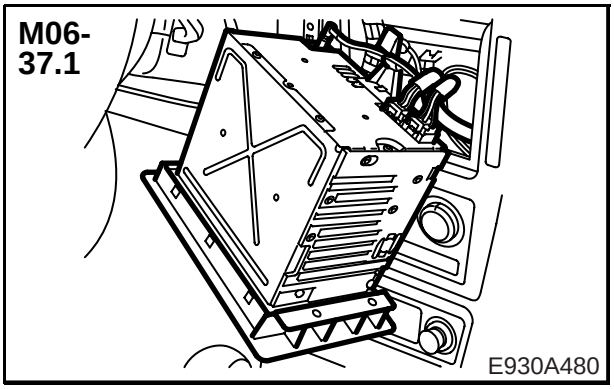

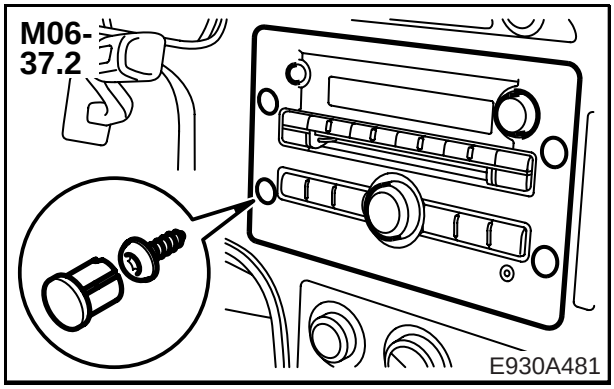

37 Смонтируйте радио/навигационное оборудование, M06-

37.1 Подсоедините контактный разъем.

37.2 Задвиньте оборудование внутрь, смонтируйте винты и заглушки.