MONTERINGSANVISNING · INSTALLATION INSTRUCTIONS
MONTAGEANLEITUNG · INSTRUCTIONS DE MONTAGE

Saab 9-5 M02-

Спортивное шасси

Accessories Part No.	Group	Date	Instruction Part No.	Replaces
32 025 657 **32 025 658** **32 025 659** **32 025 660** **32 025 661** **32 025 662** **400 130 811** **400 130 829** **400 130 837** **400 130 845**	**9:76-04**	**May 05**	**52 38 597**	**52 38 597 Sep 04**

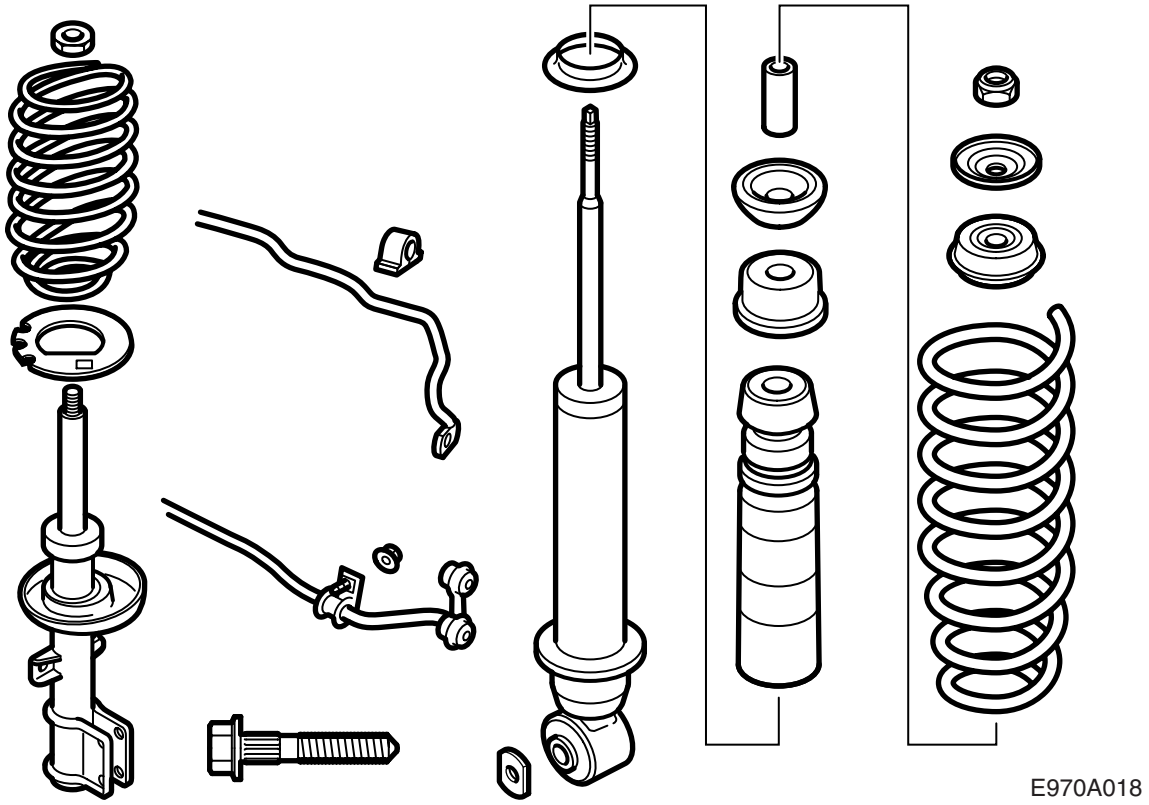

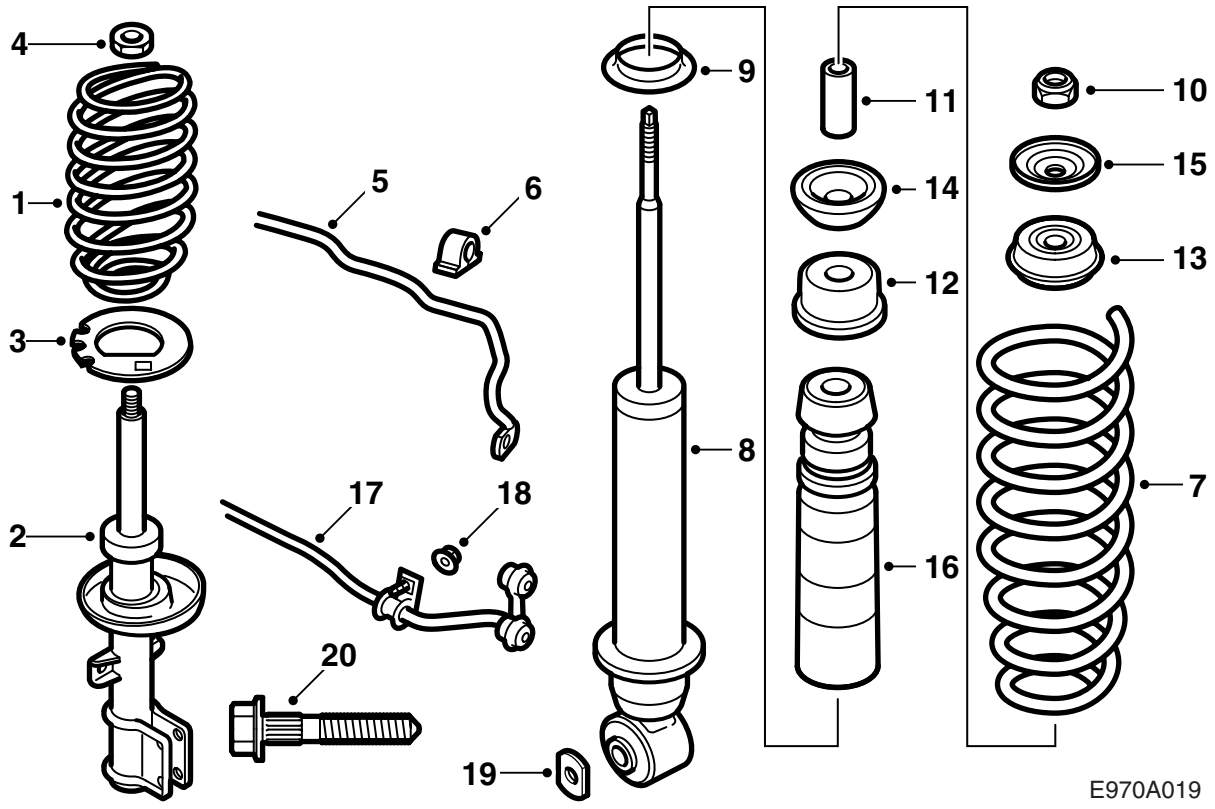

1 Пружина, передняя (2 шт.)
2 Стойка пружины, передняя (2 шт.)
3 Цинковая прокладка (2 шт.)
4 Стопорная гайка, передняя (2 шт.)
5 Стабилизатор поперечной устойчивости, передний (-M05)
6 Втулка подшипника (2 шт.) (-M05)
7 Пружина, задняя (2 шт.)
8 Задний амортизатор (2 шт.)
9 Дистанционное кольцо (2 шт.)
10 Стопорная гайка, задняя (2 шт.)
11 Гильза (2 шт.)
12 Шайба (2 шт.)
13 Втулка (2 шт.)
14 Втулка (2 шт.)
15 Шайба (2 шт.)
16 Проходной стопор с защитой от пыли (2 шт.)
17 Стабилизатор поперечной устойчивости, задний (-M05)
18 Фланцевая гайка (2 шт.) (-M05)
19 Шайба (2 шт.)
20 Винт (4 шт.)

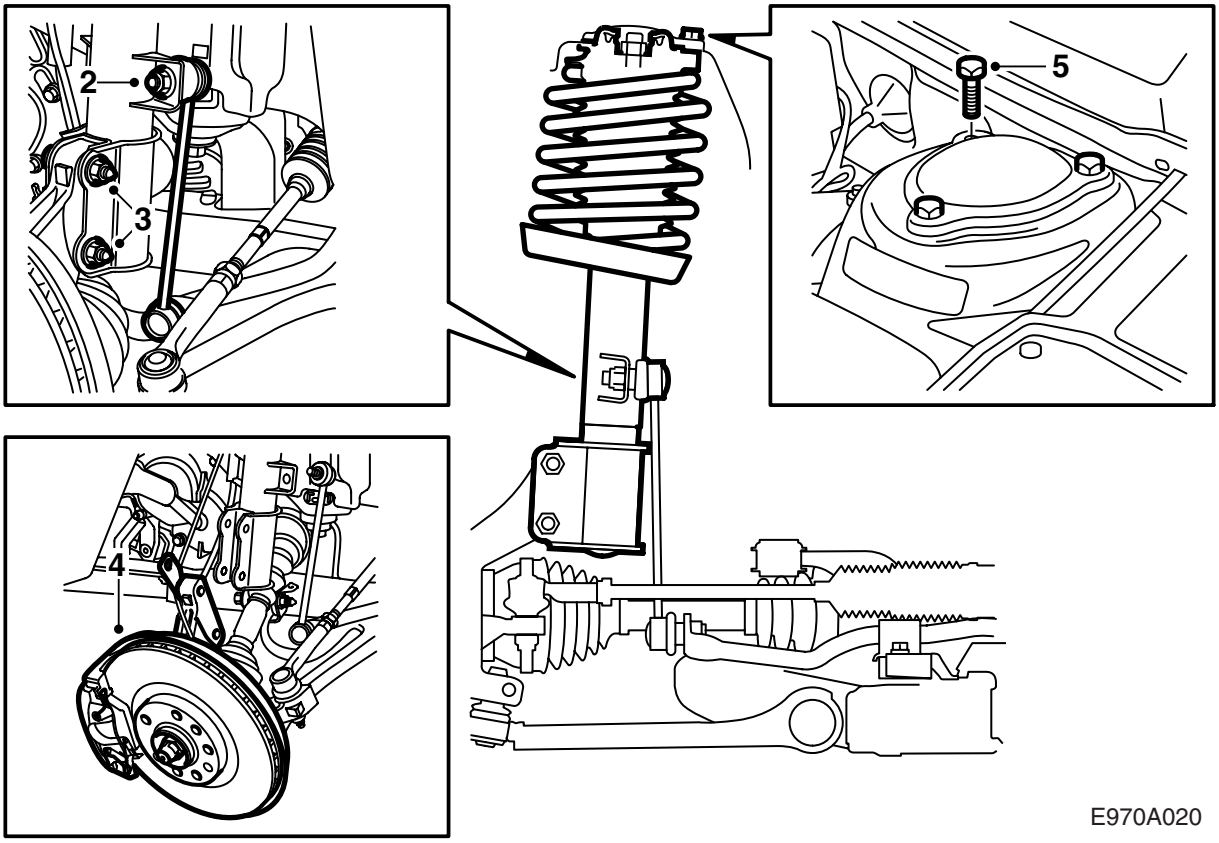

Перед

Описана замена на одной стороне, но замена производится на обеих сторонах.

1 Поднимите автомобиль и снимите передние колеса.

2 Открутите гайку шарнира стабилизатора поперечной устойчивости. Пользуйтесь для упора тонким (чтобы не выдавить манжету из паза) гаечным ключом 17 мм.

3 Открутите винты крепления корпуса вала рулевого управления к пружинной стойке, удерживая винты и демонтируя гайки. Выбейте винты пластиковым молотком.

Указание

Винты имеют шлицы, и их нельзя скручивать.

Высвободите кабель датчика ABS из держателя. Уберите в сторону держатель и тормозной шланг.

4 Осторожно откиньте корпус вала рулевого управления так, чтобы внутренний карданный узел не разделился.

5 Демонтируйте три винта в верхнем креплении стойки пружины.

6 Снимите пружинную стойку.

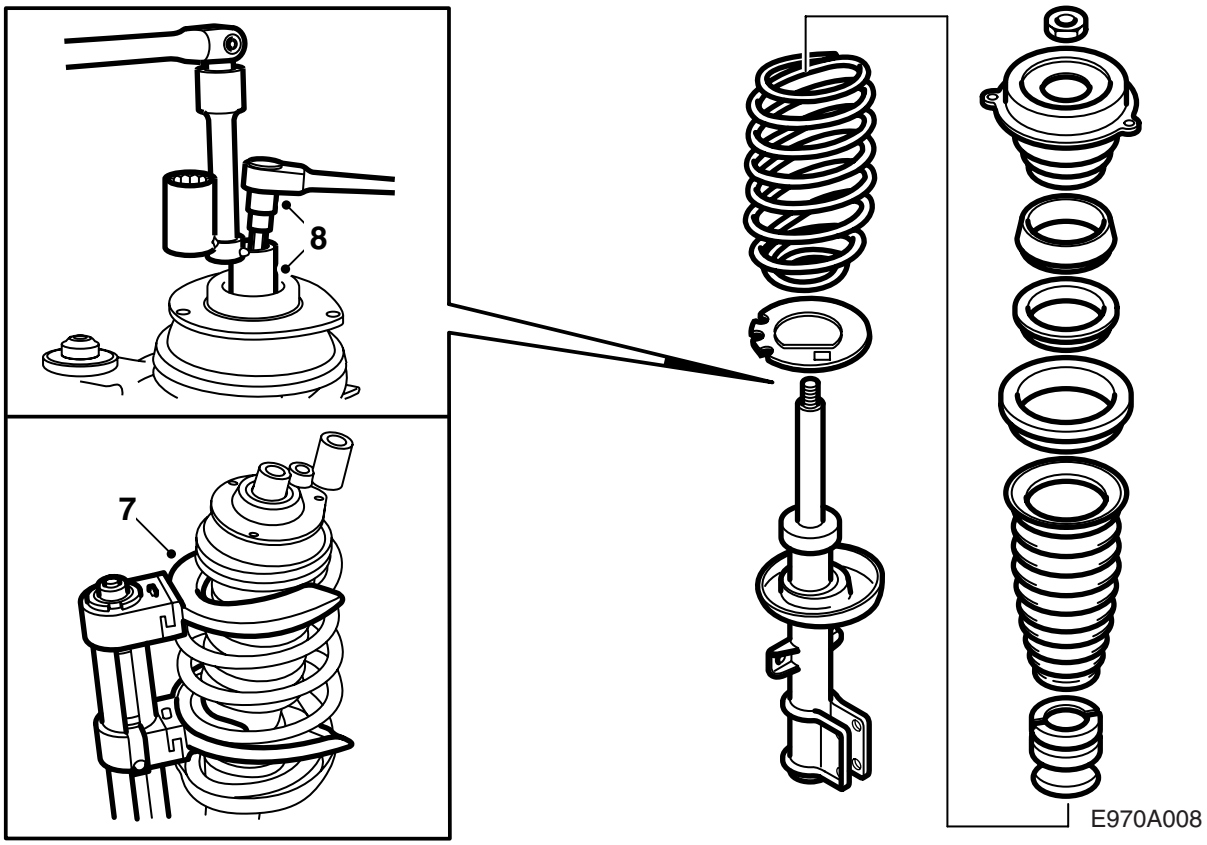

7 Сожмите пружину с помощью пресса 88 18 791 и держателя 88 18 817.

8 Удерживая поршневой шток, демонтируйте гайку с помощью инструмента 89 96 613.

9 Демонтируйте подшипник и верхнее седло пружины.

10 Снимите пружину, сильфон и стопор.

Отпустите пресс пружины.

11 Сожмите новую пружину с помощью пресса 88 18 791 и держателя 88 18 817.

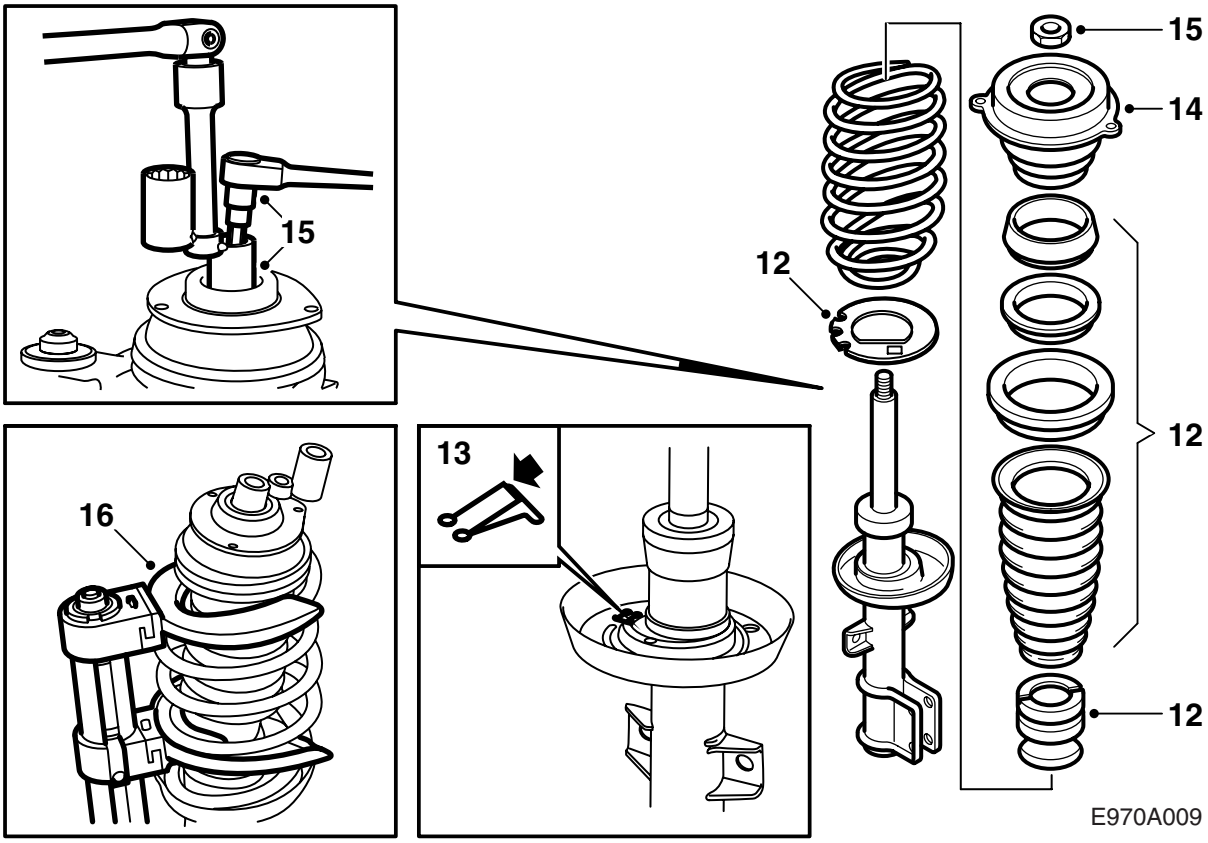

12 Положите новую цинковую прокладку, установите проходной стопор с седлом пружины и сильфоном на новой стойке пружины и смонтируйте пружину.

13 Следите за тем, чтобы нижний конец пружины прилегал к стопорному выступу в нижнем седле пружины.

14 Смонтируйте верхний подшипник.

15 Затяните гайку.

Момент затяжки: 75 Нм.

16 Отпустите пресс пружины.

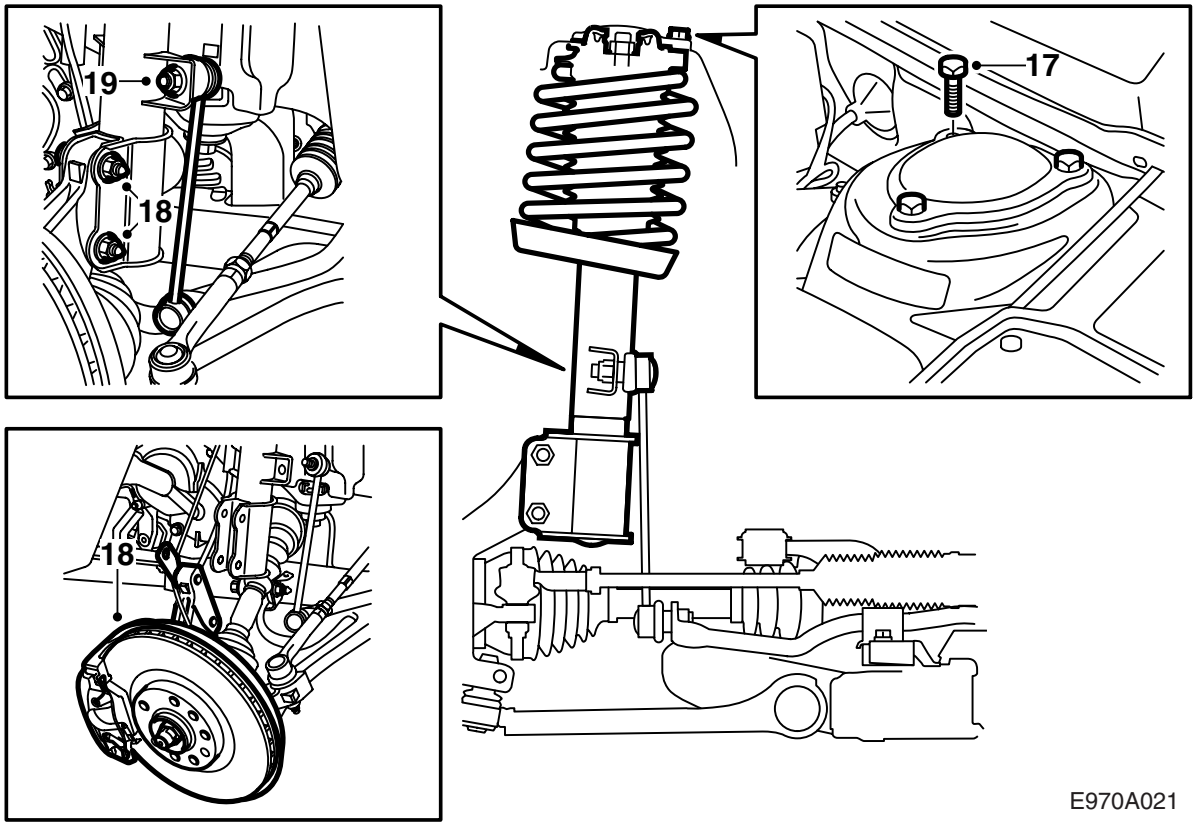

E970A021

17 Установите стойку пружины на место в автомобиле и затяните три винта в верхнем креплении. Самое маленькое отверстие служит направляющим.

Винты затягиваются попеременно.

Момент затяжки: 18 Нм.

18 Поднимите корпус вала рулевого управления к пружинной стойке и затяните винты крепления корпуса вала рулевого управления к пружинной стойке.

Указание

После демонтажа винты следует заменить. Пользуйтесь винтами из комплекта и монтируйте их головкой к переду автомобиля.

Момент затяжки: 100 Нм + 90°.

19 Затяните гайку шарнира стабилизатора поперечной устойчивости.

Момент затяжки: 95 Нм.

-M05: Продолжайте с пункта 20.

M06-: Продолжайте с пункта 43.

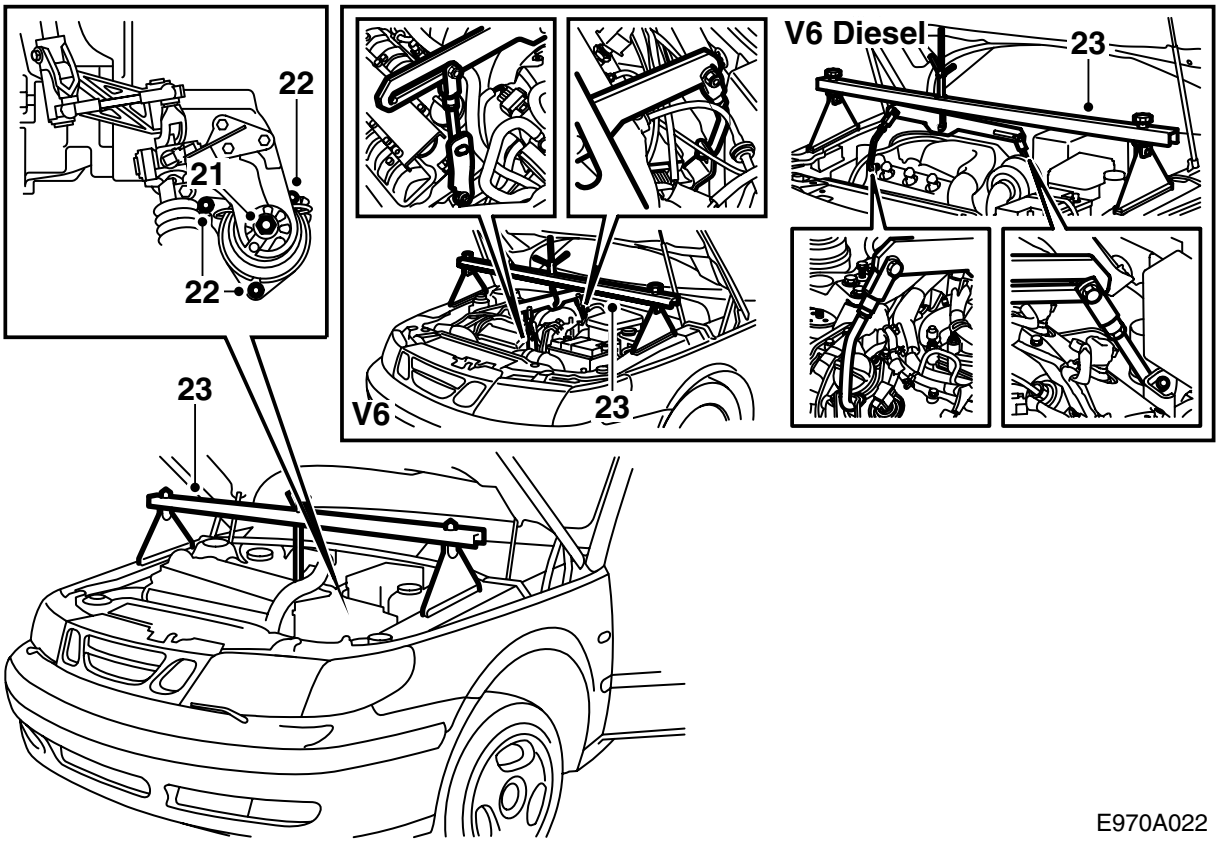

E970A022

20 **4-цил.:** Демонтируйте колпак над впускной трубой.

V6 бензин: Демонтируйте колпак двигателя и ослабьте два верхних винта фланца выхлопной трубы на оборот. Выхлопная труба должна остаться висеть во фланце, но быть подвижной.

V6 дизель: Демонтируйте впускную трубу и верхний колпак двигателя.

21 Демонтируйте гайку заднего крепления двигателя.

22 Открутите три винта крепления задней подушки двигателя с помощью гильзы длиной 10 мм, узла и длинной надставки с захватом $^{3}/_{8}$".

Оставьте винты на месте.

23 **4-цил.:** Установите балку 83 93 850 на крылья и подцепите за заднюю подъемную скобу двигателя.

V6 бензиновый: Смонтируйте подъемные скобы: одну сзади на головке блока цилиндров и одну впереди на головке блока цилиндров (открутите сначала имеющийся винт). Смонтируйте разгрузочный инструмент 83 95 287 и установите разгрузочную балку 83 93 850 на место.

V6 дизель: Смонтируйте разгрузочный инструмент 83 95 287 и установите разгрузочную балку 83 93 850 на место.

Указание

Подложите защиту под ножки подъемной балки, чтобы не повредить лак.

Поднимите двигатель и коробку передач.

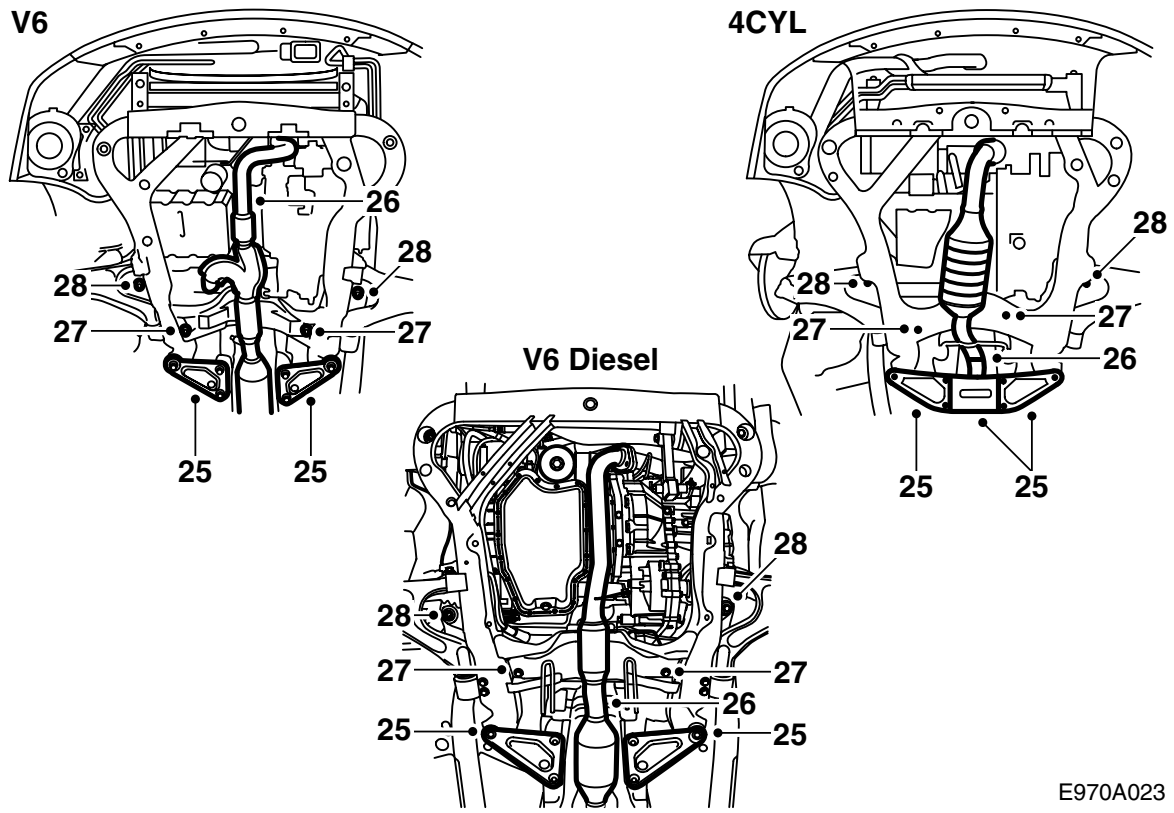

24 Поднимите автомобиль.

25 Демонтируйте усиление около заднего крепления несущей рамы.

26 **4-цил.:** Разъедините шов выхлопной трубы между катализатором и глушителем.

V6 бензин: Разъедините шов выхлопной трубы между катализатором и глушителем и опустите примерно на 100 мм. Зафиксируйте натяжным ремнем 83 95 212, чтобы не повредить гибкие сильфоны.

Примечание

Будьте осторожны с кабелями кислородных датчиков и гибкими сильфонами. Не опускайте выхлопную трубу больше необходимого.

Разъедините выхлопную трубу около заднего коллектора выхлопных газов.

V6 дизель: Демонтируйте нижнее перекрытие двигателя, высвободите датчик уровня ксеноновых фар, если таковой имеется, из крепления и уберите его в сторону. Демонтируйте боковые перекрытия в обоих колесных нишах и демонтируйте среднюю часть выхлопной трубы.

27 Демонтируйте оба винта крепления редуктора рулевого управления.

V6 дизель: Для того, чтобы подобраться к гайкам, нужно немного опустить несущую раму.

28 Демонтируйте винты среднего крепления несущей рамы и опустите задний край несущей рамы.

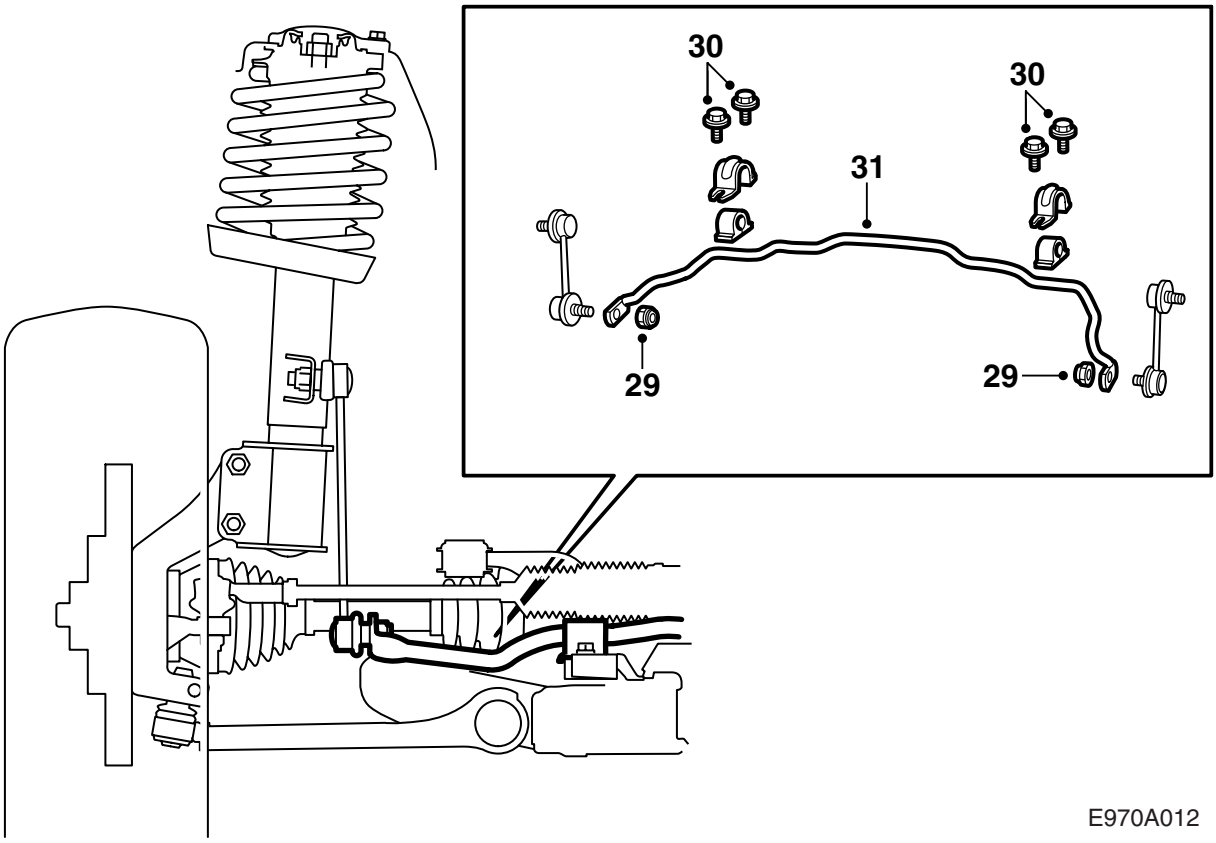

29 Снимите стабилизатор поперечной устойчивости с шарниров. (Пользуйтесь для упора тонким (чтобы не выдавить манжету из паза) гаечным ключом 17 мм).

30 Открутите винты крепления стабилизатора поперечной устойчивости к несущей раме.

31 Вытащите стабилизатор поперечной устойчивости через колесную нишу на стороне пассажира.

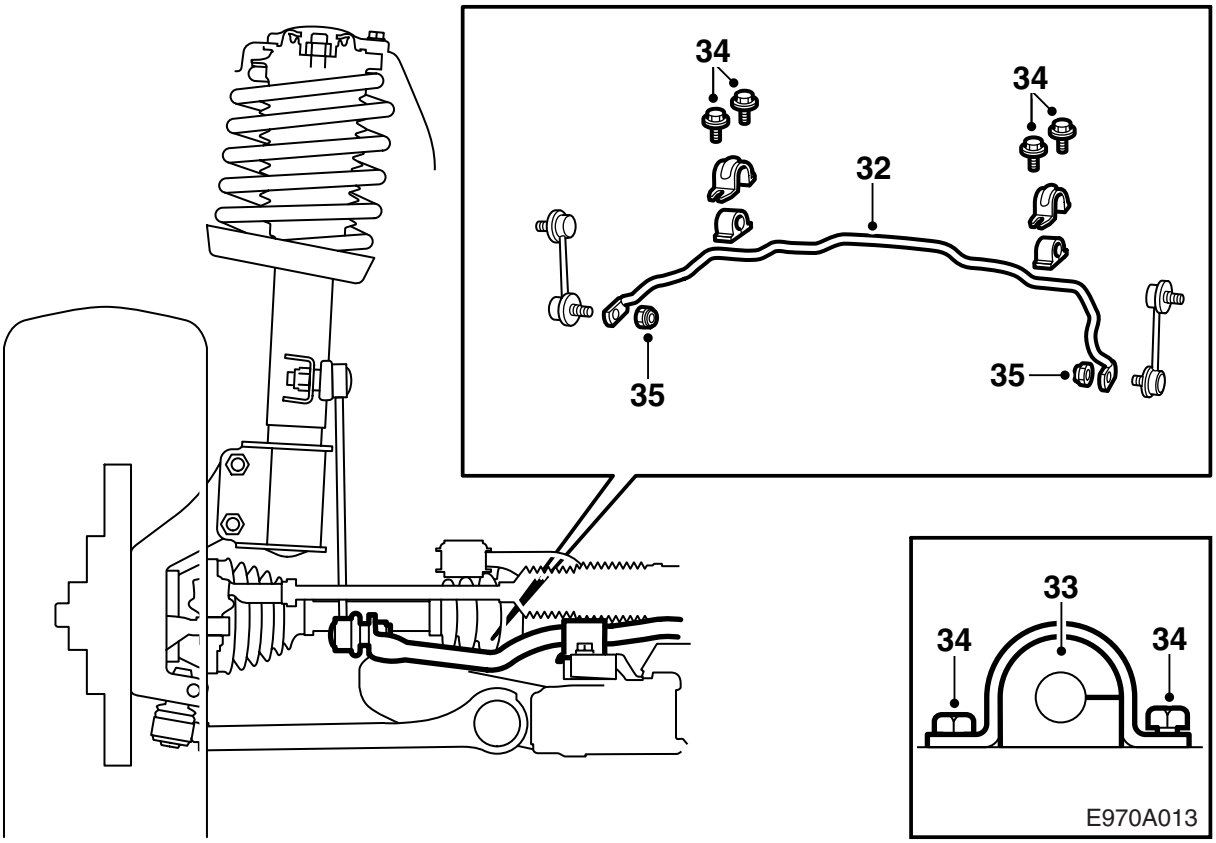

32 Вставьте новый стабилизатор поперечной устойчивости через колесную нишу на стороне пассажира (см. на рисунке, как правильно повернуть стабилизатор поперечной устойчивости). Следите, чтобы он не цеплялся за шланги и кабели в двигательном отсеке.

33 Смажьте новые втулки смазкой Molycote 33 (арт. № (16) 30 20 476) и смонтируйте их проемом назад.

34 Затяните винты крепления стабилизатора поперечной устойчивости к несущей раме.

Момент затяжки: 25 Нм.

35 Затяните гайки стабилизатора поперечной устойчивости в шарнирах. Пользуйтесь для упора открытым (чтобы не выдавить манжету из паза) гаечным ключом 17 мм.

Момент затяжки: 90 Нм.

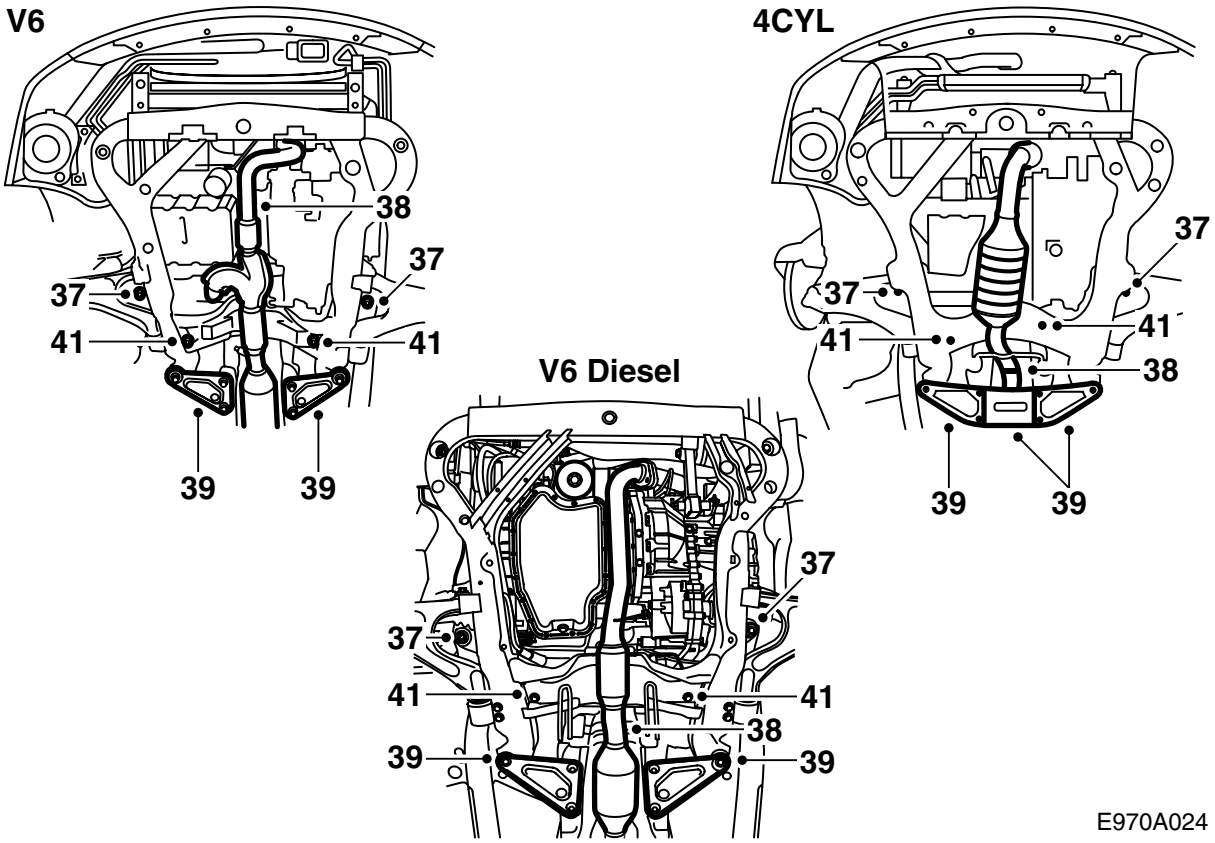

36 **V6 дизель:** Смонтируйте редуктор рулевого управления.

37 Поднимите несущую раму и затяните средние крепления.

Указание

Винты имеют несъемную шайбу и головку 20 мм.

Момент затяжки: 100 Нм + 45°.

Наживите задние винты.

38 **4-цил.:** Соедините шов выхлопной трубы между катализатором и глушителем.

V6 бензин: Смонтируйте выхлопную трубу к заднему коллектору выхлопных газов.

Момент затяжки: 40 Нм.

Смонтируйте выхлопную трубу к катализатору и глушителю.

V6 дизель: Смонтируйте среднюю часть выхлопной трубы.

39 Смонтируйте задние крепления несущей рамы вместе с усилением.

Момент затяжки: 100 Нм + 45°.

40 Затяните усиление на несущей раме.

Момент затяжки: 65 Нм.

41 Затяните винты крепления редуктора рулевого управления.

Момент затяжки: 95 Нм.

42 **V6 дизель:** Смонтируйте боковые перекрытия в колесных нишах и датчик уровня ксеноновых фар (если таковой имеется), а также нижнее перекрытие двигателя.

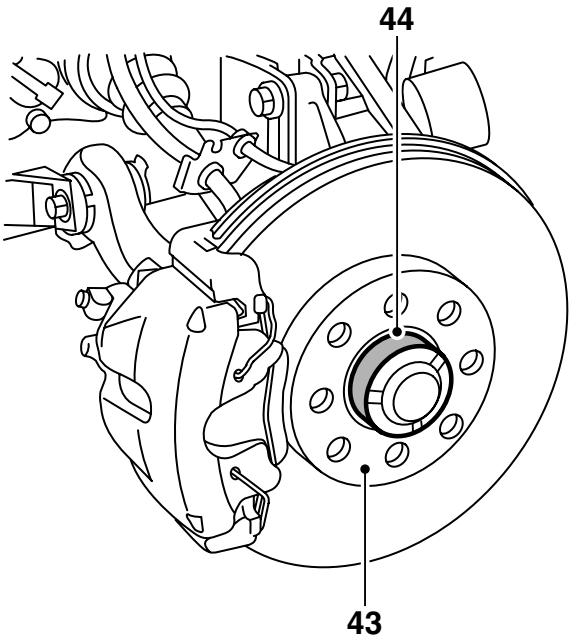

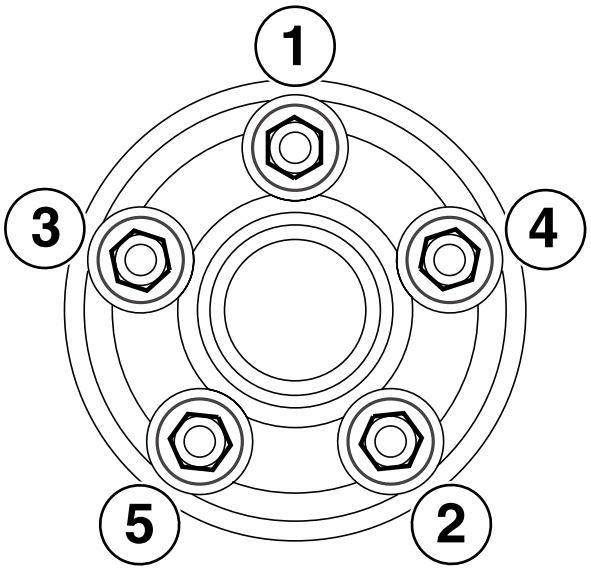

E970A032

43 Очистите контактную поверхность между колесным диском и тормозным диском от грязи и ржавчины.

44 Нанесите на ступицу белую смазку высокого давления (арт. № 30 06 442).

Указание
Смазка не должна попадать на контактную поверхность между колесным диском и тормозным диском.

---

45 **Алюминиевый диск:** Смажьте маслом резьбу винта и коническую поверхность на винте.

46 Повесьте колесо на место, смонтируйте винты и затяните их попеременно вручную, чтобы отцентрировать колесо.

47 Затяните винты попеременно два раза. Указания по моменту затяжки приведены в разделе Задний, пункт 21.

48 **-M05:** Опустите автомобиль и продолжайте с пункта 49.

M06-: Опустите автомобиль.

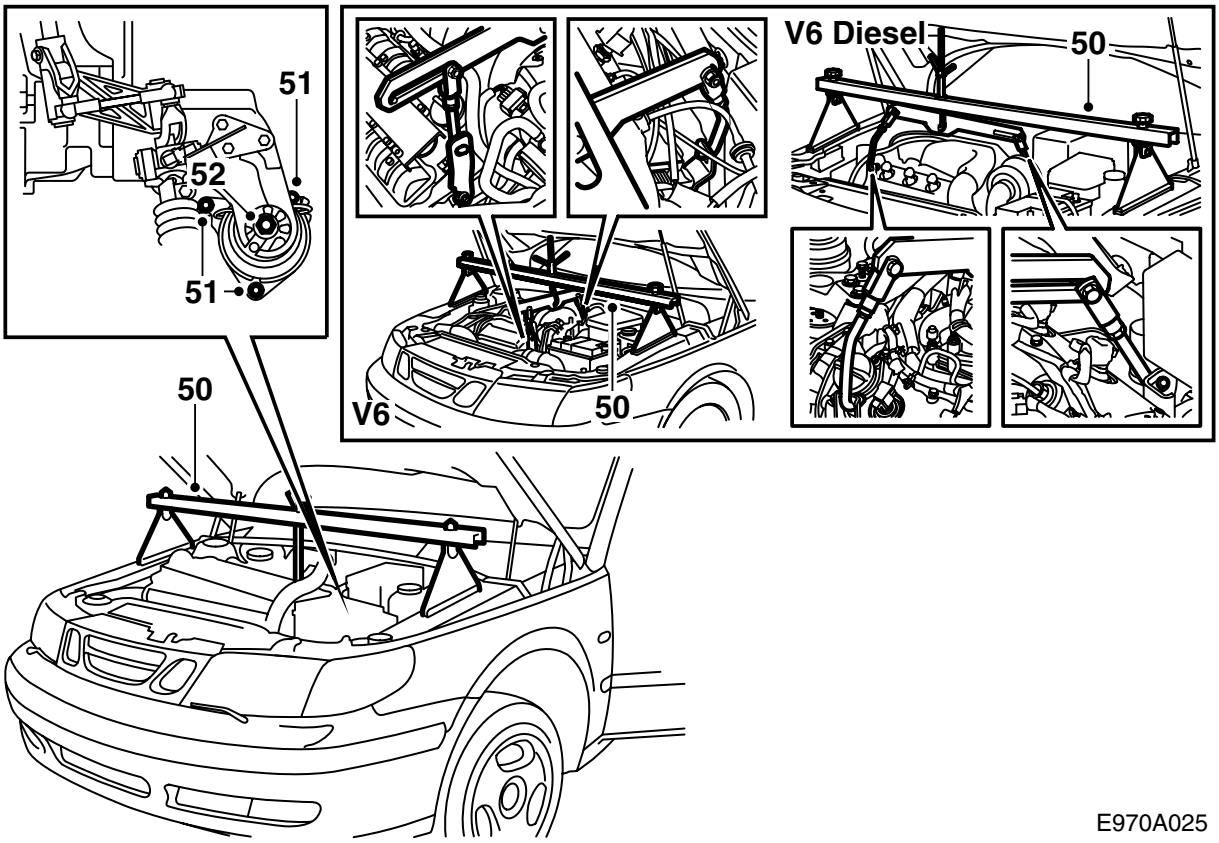

49 Опустите двигатель на заднюю подушку.

50 Уберите разгрузочное коромысло.

V6 бензин: Демонтируйте крепления разгрузочного инструмента с двигателя.

51 Затяните заднюю подушку двигателя на несущей раме.

Момент затяжки: 25 Нм.

52 Затяните заднюю подушку двигателя на креплении двигателя.

Момент затяжки: 50 Нм.

53 **4-цил.:** Смонтируйте колпак над впускной трубой.

V6 бензин: Затяните два верхних винта фланца выхлопной трубы.

Момент затяжки: 25 Нм.

Смонтируйте колпак двигателя.

V6 дизель: Смонтируйте верхнее перекрытие двигателя и впускную трубу.

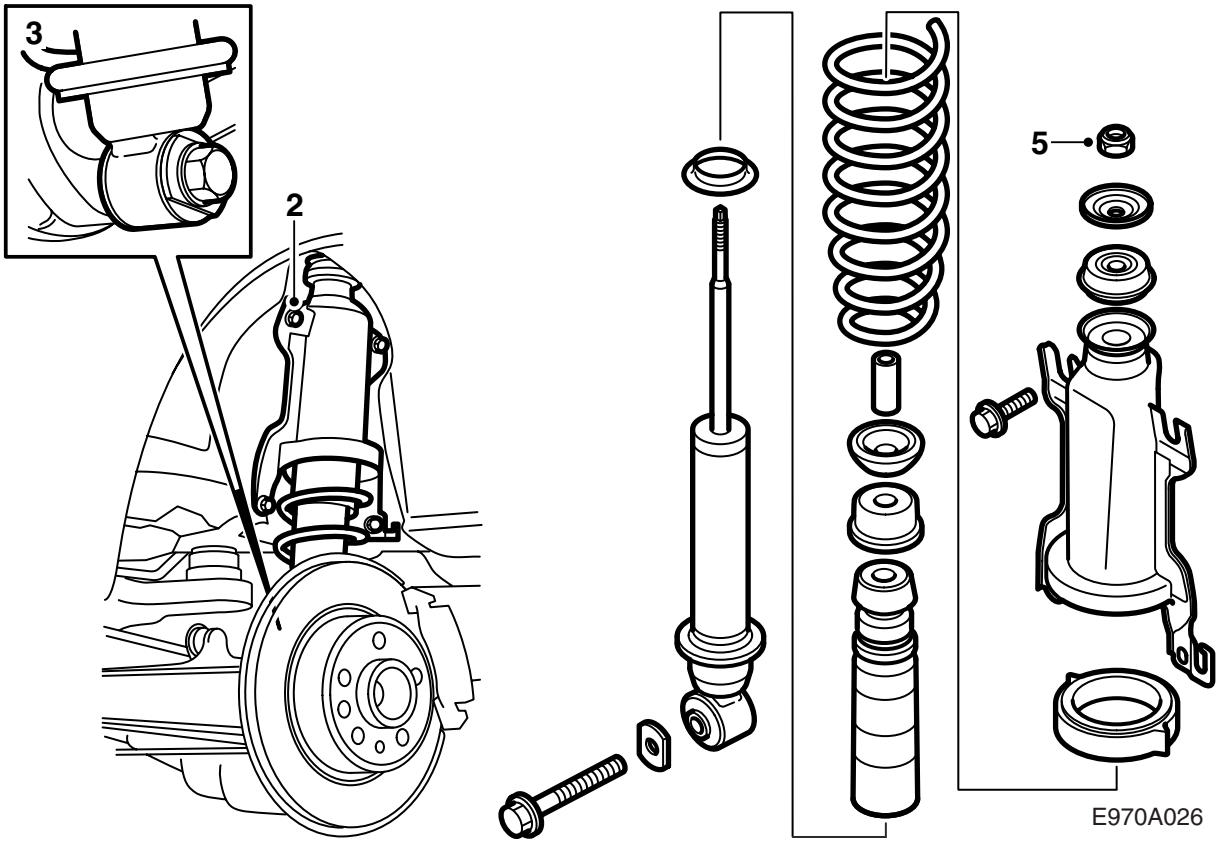

Сзади

Описана замена на одной стороне, но замена производится на обеих сторонах.

1 Поднимите автомобиль и снимите задние колеса.
2 Демонтируйте нижние винты консоли пружины и немного ослабьте верхние.
3 Демонтируйте нижний винт крепления амортизатора.
4 Выньте пакет пружины с амортизатором.
5 Открутите стопорную гайку амортизатора, не снимая её полностью (удерживайте поршневой шток).
6 Отожмите вниз консоль пружины, чтобы разгрузить амортизатор, и демонтируйте центральную гайку, шайбу и резиновую втулку. Возможно, потребуется пресс для пружин 88 18 791.
7 Выньте амортизатор и пружину.

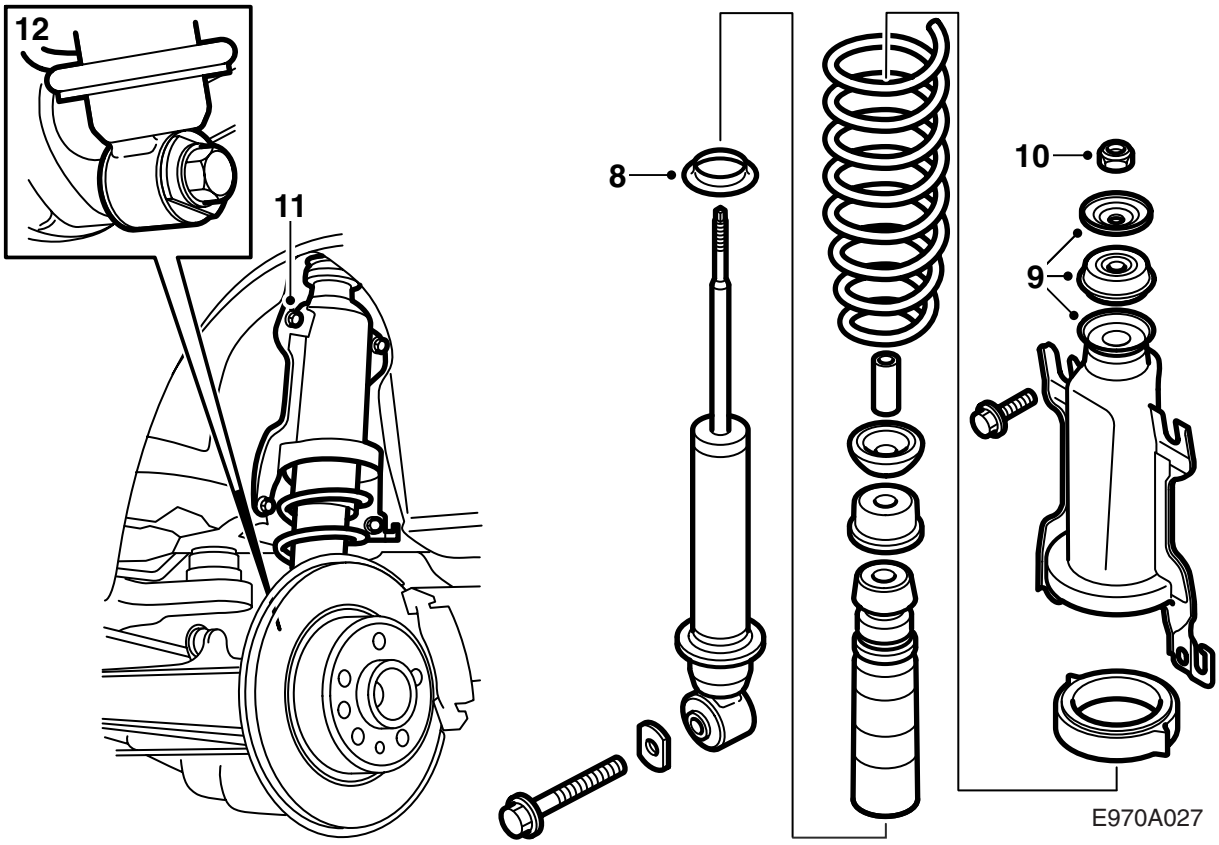

8 Положите новое нижнее прокладочное кольцо (цинковую прокладку) на новый амортизатор и смонтируйте новую пружину, новый стопор с защитой от пыли, шайбу, гильзу, резиновую втулку (цветовой маркировкой вверх) и консоль пружины.

Указание

Следите, чтобы конец пружины попал в выемку в верхнем прокладочном кольце.

9 Прижмите консоль пружины, чтобы разгрузить амортизатор, и наложите резиновую втулку (цветовой маркировкой вверх) и шайбу. Навинтите новую стопорную гайку на несколько оборотов (при необходимости пользуйтесь прессом для пружины).

10 Затяните стопорную гайку амортизатора (удерживайте поршневой шток).

Момент затяжки: 20 Нм.

11 Запрессуйте пакет пружины на место (консоль пружины следует переместить вверх) и затяните винты.

Указание

Не забудьте защитную шайбу на заднем нижнем винте справа.

Момент затяжки: 55 Нм.

12 Наведите нижнее крепление амортизатора на задней оси. Наживите винты. Поднимите корпус шпинделя столбовым домкратом примерно до уровня, когда автомобиль стоит на колесах. Затяните винты вместе с шайбой из набора.

Момент затяжки: 190 Нм.

-M05: Продолжайте с пункта 13.

M06-: Продолжайте с пункта 17.

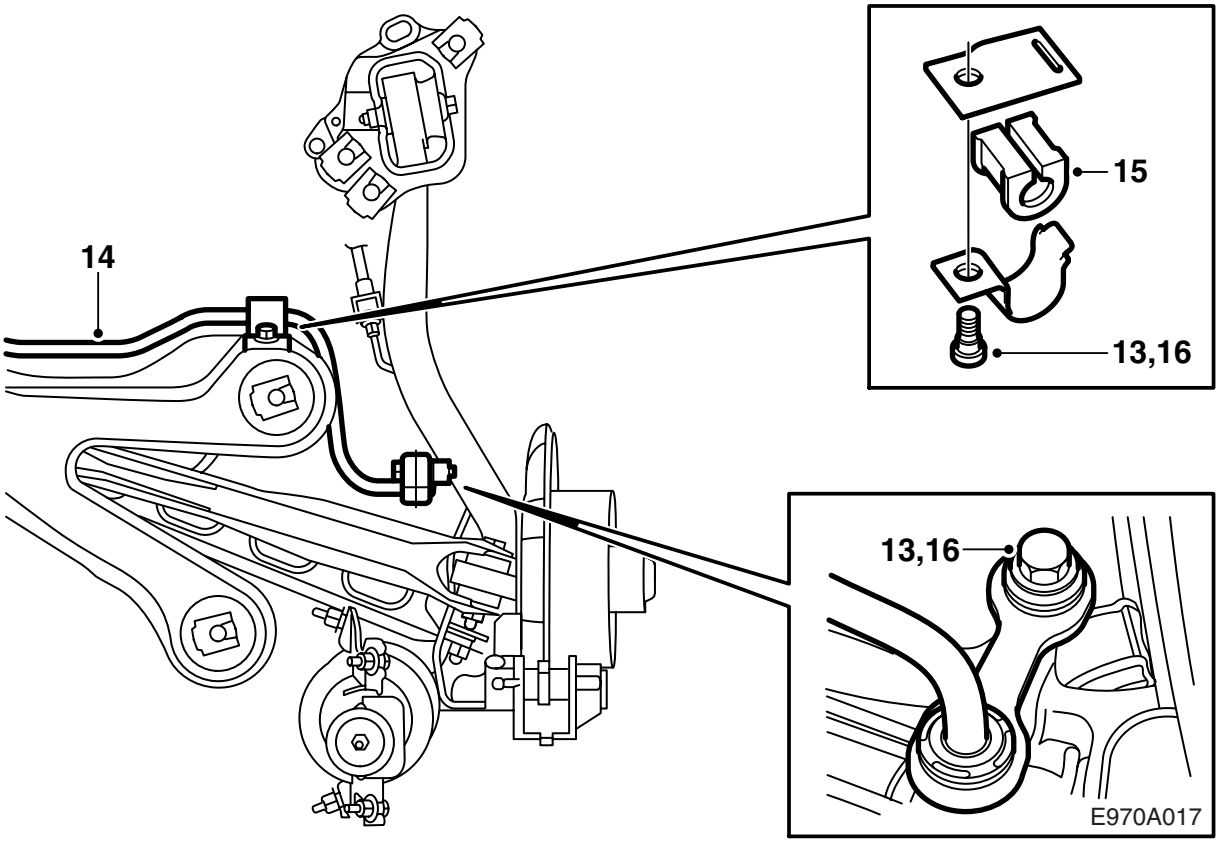

13 Открутите винты и гайки крепления стабилизатора поперечной устойчивости.

14 Демонтируйте зажимы, которые держат проводку датчиков колес системы ABS, переместите стабилизатор поперечной устойчивости вправо, одновременно потянув выхлопную трубу немного вниз.

Указание

Задние подвески выхлопной трубы нельзя снимать, чтобы выхлопная труба висела свободно под собственным весом, поскольку при этом может быть повреждена передняя часть.

Проверьте резиновые подвески выхлопной трубы, замените их при необходимости.

15 Приладьте новый стабилизатор поперечной устойчивости и смонтируйте его. Пользуйтесь новыми гайками.

16 Затяните винты и гайки.

Момент затяжки: 50 Нм.

Смонтируйте зажимы, которые держат провода датчиков колес системы ABS.

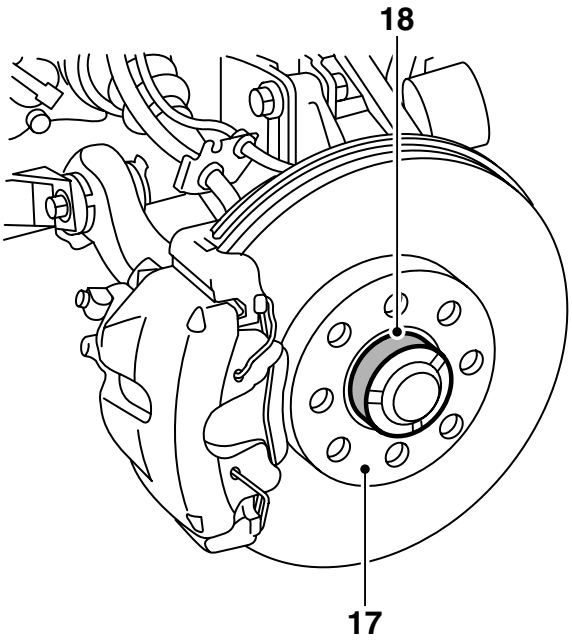

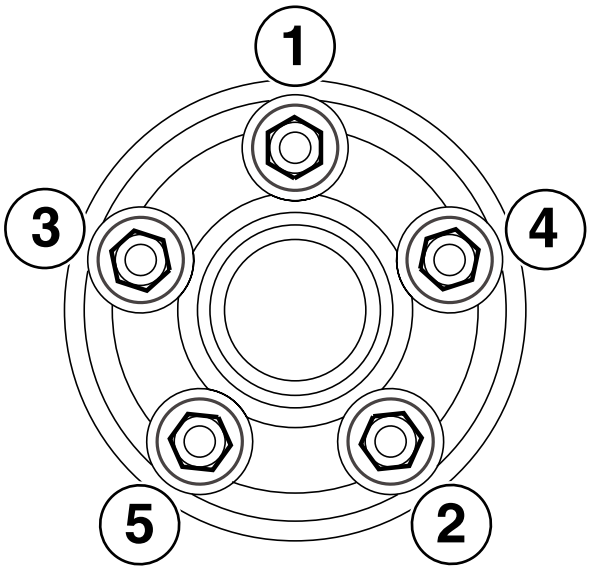

E970A033

17 Очистите контактную поверхность между колесным диском и тормозным диском от грязи и ржавчины.

18 Нанесите на ступицу белую смазку высокого давления (арт. № 30 06 442).

Указание

Смазка не должна попадать на контактную поверхность между колесным диском и тормозным диском.

19 **Алюминиевый диск:** Смажьте маслом резьбу винта и коническую поверхность на винте.

20 Повесьте колесо на место, смонтируйте винты и затяните их попеременно вручную, чтобы отцентрировать колесо.

21 Затяните винты попеременно два раза.

Указание

При затягивании колесо должно висеть свободно.

Момент затяжки:

алюминиевый колесный диск 110 Нм

стальной колесный диск 50 Нм +90° +90°, макс. 110 Нм.

Примечание

Чтобы избежать чрезмерно сильной затяжки винтов при монтаже стального колесного диска, производите угловую затяжку динамометрическим ключом, установленным на 110 Нм. Когда значение на ключе будет 110 Нм, то угловую затяжку следует прекратить.

22 Опустите автомобиль.

Заключительные операции

1 Проделайте измерения по 4 колесам (см. WIS 6 "Рулевое управление, Рулевые тяги, Регулировка, замена, Установка колес"), при необходимости отрегулируйте.

2 **Автомобили с ESP:** Подсоедините диагностический прибор, выберите систему ESP, Программирование и Спортивное шасси.

3 **Автомобили без системы Xenon:**
Проверьте установку света, при необходимости отрегулируйте.

Автомобили с системой Xenon:
Откалибруйте AHL следующим образом:

– Автомобиль должен стоять на ровной поверхности.
– Автомобиль не должен быть нагружен.
– Покачайте автомобиль, чтобы возможные просадки в амортизаторах отпустили.
– Ручной тормоз не должен быть натянут.
– Ксеноновые лампы должны гореть.
– Подсоедините диагностический прибор и проделайте калибровку обоих блоков управления AHL. Проверьте функционирование главного света и сотрите возможные коды неисправностей.
– Проверьте установку света и при необходимости отрегулируйте.