MONTERINGSANVISNING · INSTALLATION INSTRUCTIONS
MONTAGEANLEITUNG · INSTRUCTIONS DE MONTAGE

Saab 9-3 4D M03-, 5D M06-

Обновление звуковой системы Premium 150

Accessories Part No.	Group	Date	Instruction Part No.	Replaces
12 806 042 **32 025 834** **32 000 572**	**9:36-27**	**Jan 06**	**12 806 043**	**12 806 043 Jun 05**

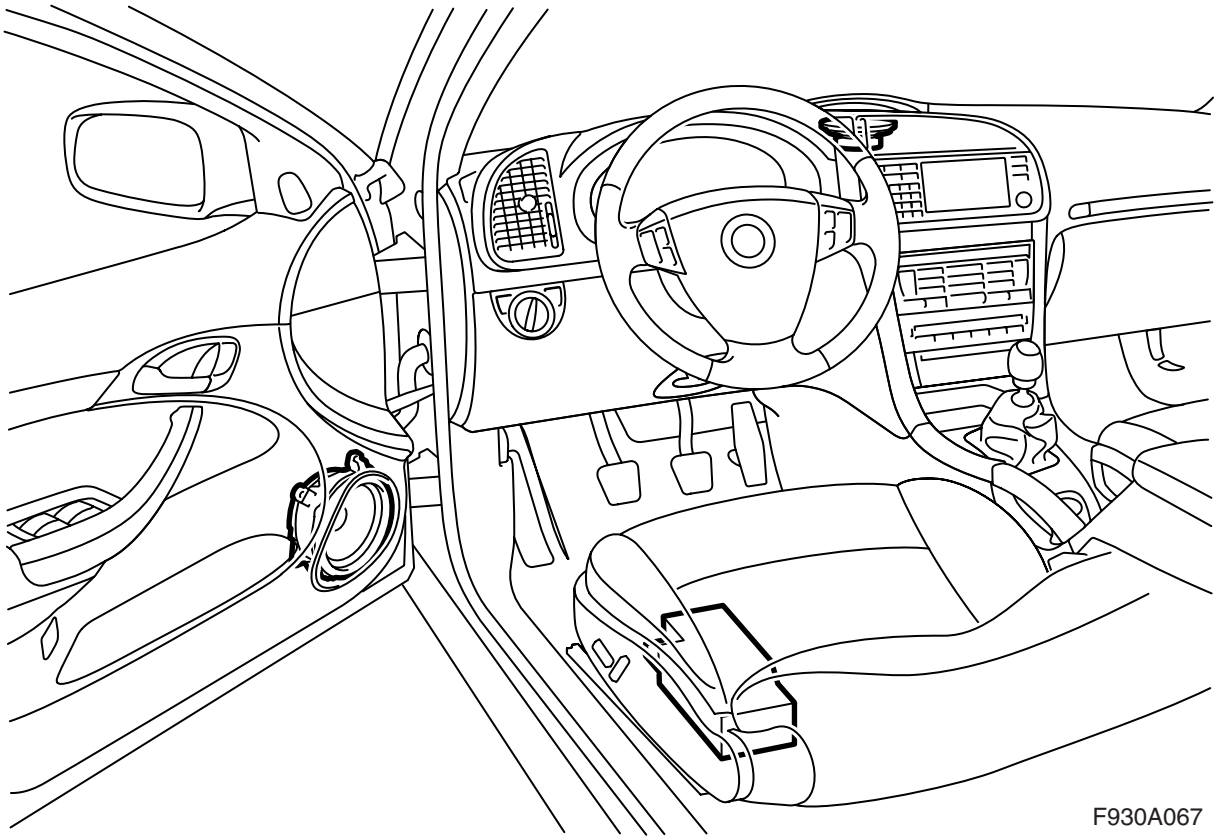

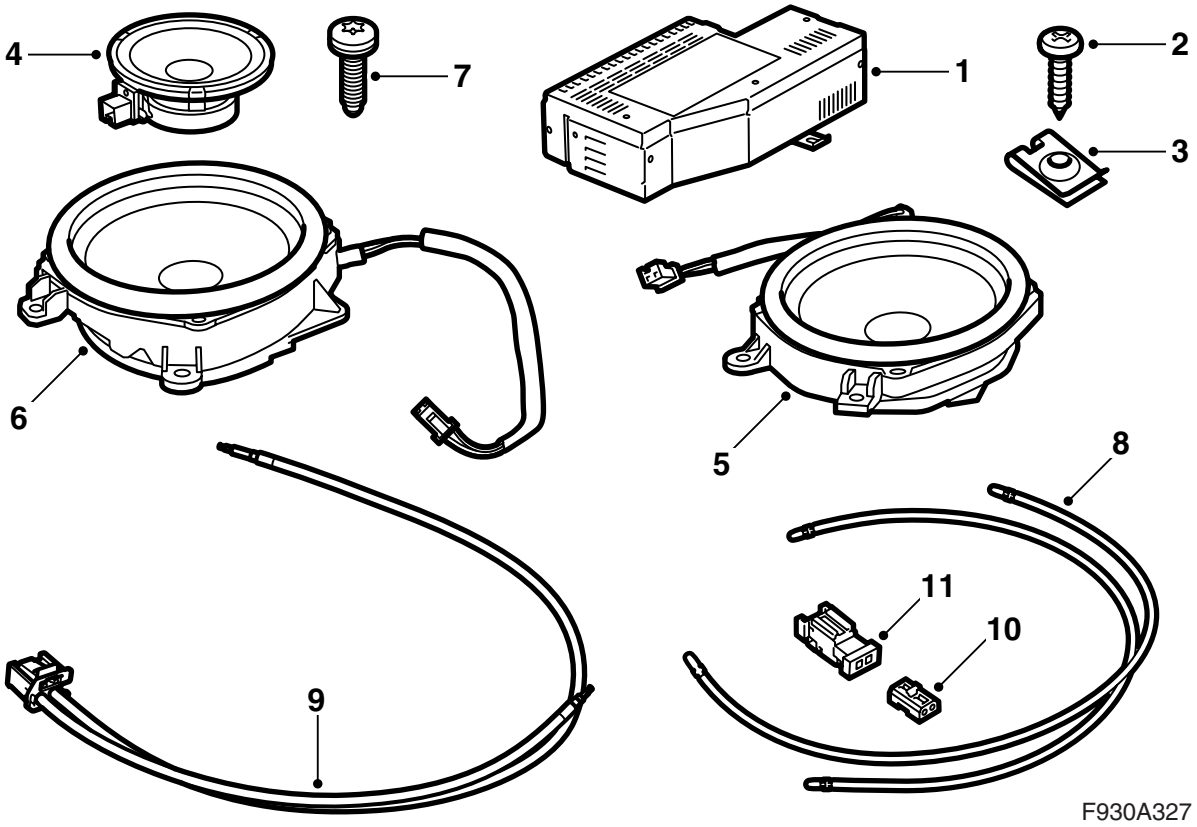

1 Усилитель
2 Винт
3 Гайка с зажимом
4 Динамик среднего регистра
5 Басовый динамик Л
6 Басовый динамик П
7 Винт (6 шт.)
8 Оптический кабель (2 шт.)
9 Набор оптических кабелей
10 Контактный разъем оптического кабеля, 2-х полюсный (4 шт.)
11 Штепсельный разъем оптического кабеля, 2-х полюсный (3 шт.)

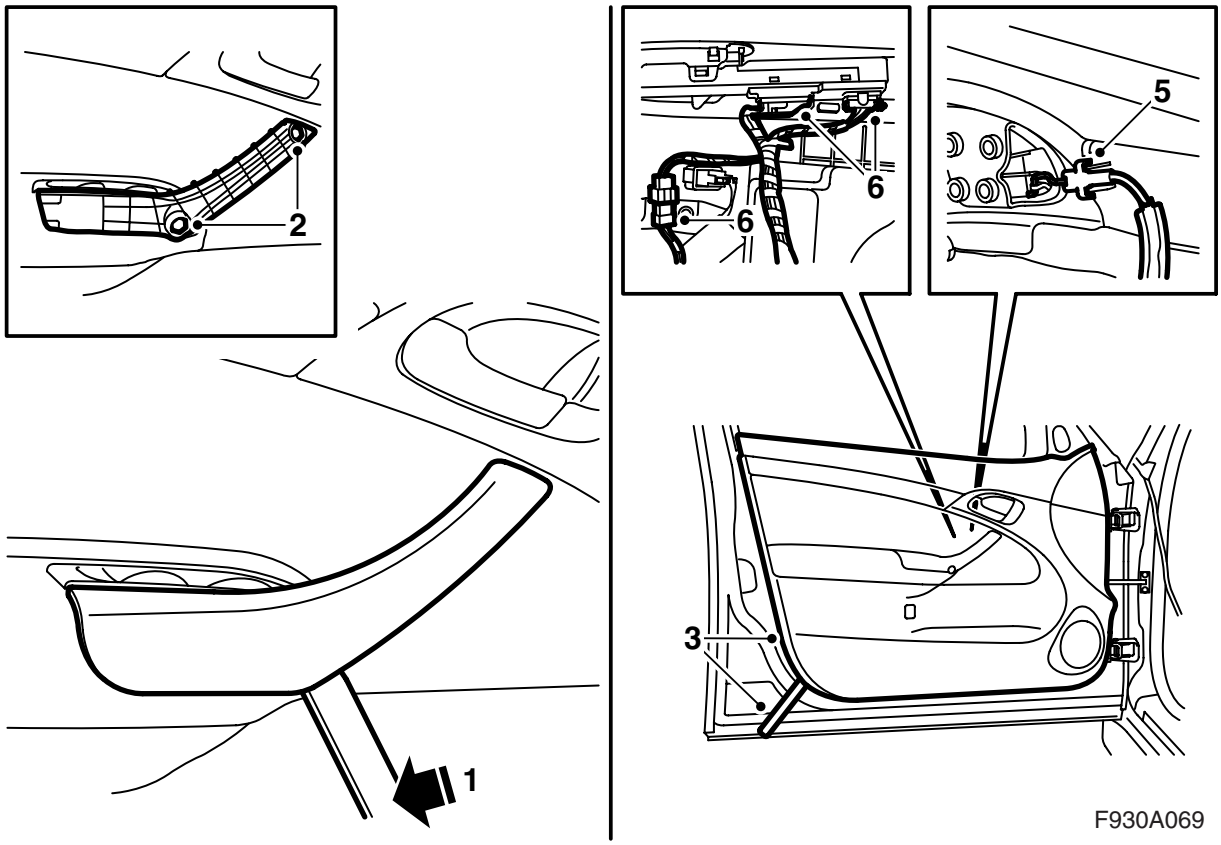

Описание относится к одной передней двери, но действительно также для обоих передних дверей.

1 Демонтируйте крышку внутренней ручки, введя тонкий инструмент (рекомендуется демонтажный инструмент 82 93 474) под ручку и поднимите её вверх.
2 Демонтируйте винты с ручки.
3 Демонтируйте зажимы обшивки двери, отогнув осторожно обшивку двери наружу.
4 Поднимите обшивку двери вверх.
5 Демонтируйте тросы ручки открывания.
6 Демонтируйте контактный разъем с обшивки двери и стеклоподъемник.

   Дверь водителя: Разъедините штепсельный разъем в проводке выключателей.
7 Срежьте звукоизоляцию сзади решетки динамика. Положите обшивку двери на мягкой, чистой поверхнгости.
8 Повторите пункты 1-7 для другой передней двери.
9 Демонтируйте средний динамик (инструмент 82 93 474 рекомендуется).

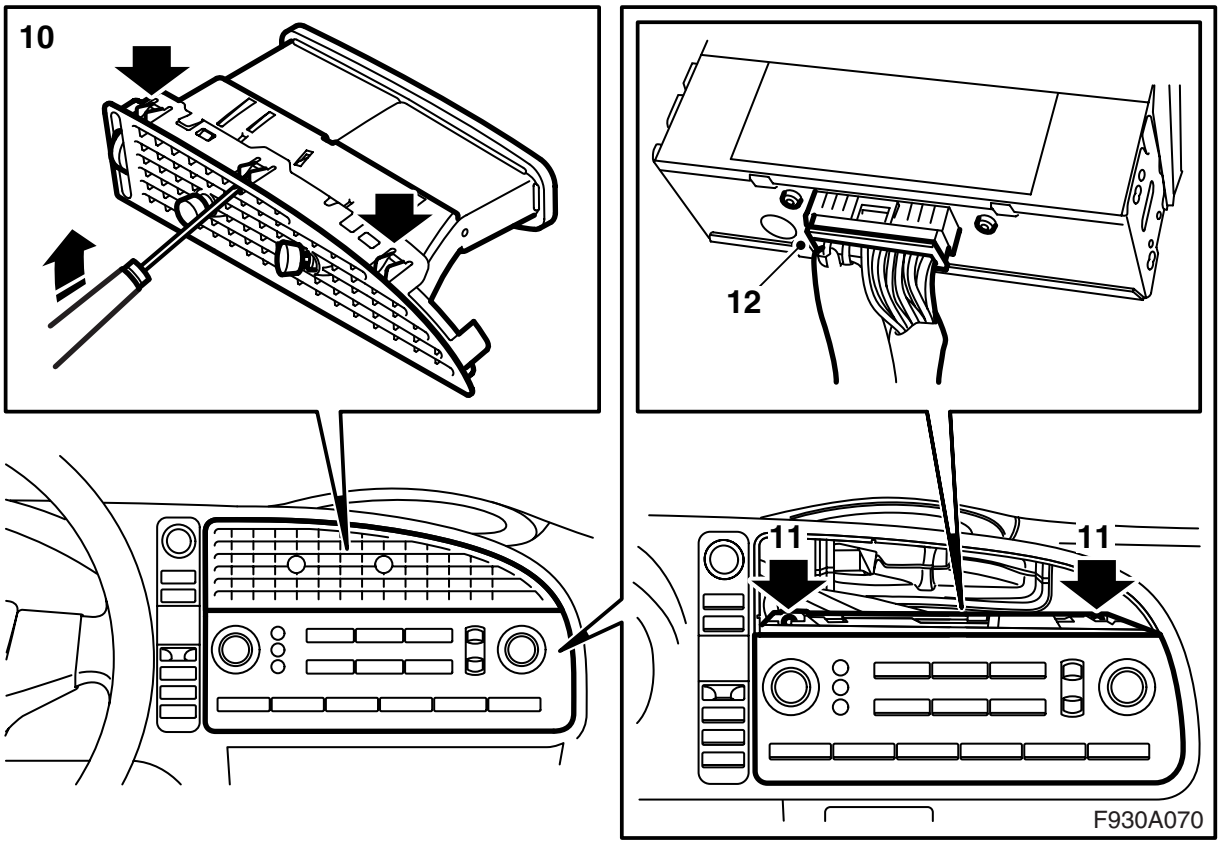

10 Демонтируйте средний канал выхода воздуха в панели приборов, осторожно пригнув для этого захваты, доступ к которым открыт через решетку.

Примечание

Важно, чтобы были пригнуты правильные захваты. Захваты, удерживающие вместе каналы выхода воздуха видны через решетку.

11 Демонтируйте крепежные винты панели управления информационно-развлекательной системой.

12 Демонтируйте панель управления и контактный разъем.

⚠ ПРЕДУПРЕЖДЕНИЕ

Красный видимый свет лазерного класса 1. Не смотрите прямо в оптическое волокно или в контактный разъем блока управления с близкого расстояния. Расстояние менее 20 мм между глазом и источником света может повредить глаза.

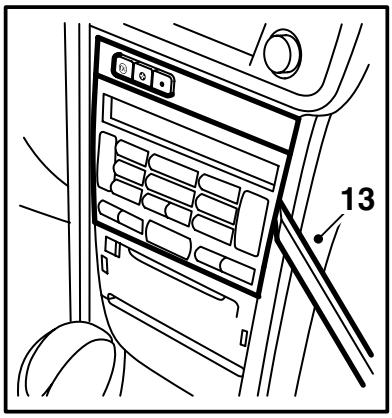

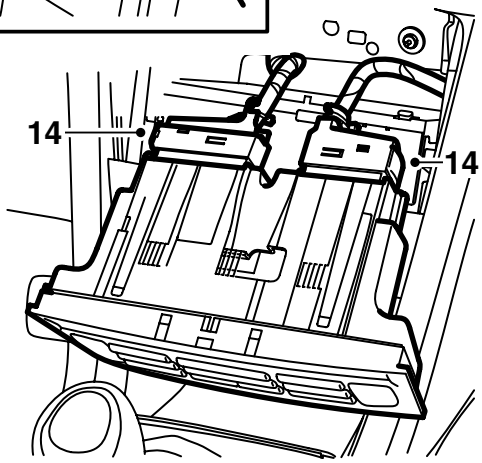

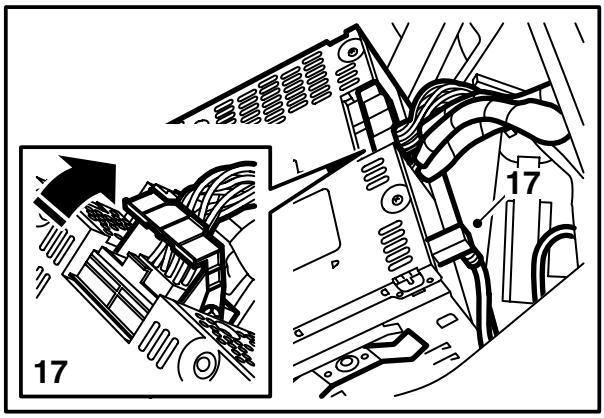

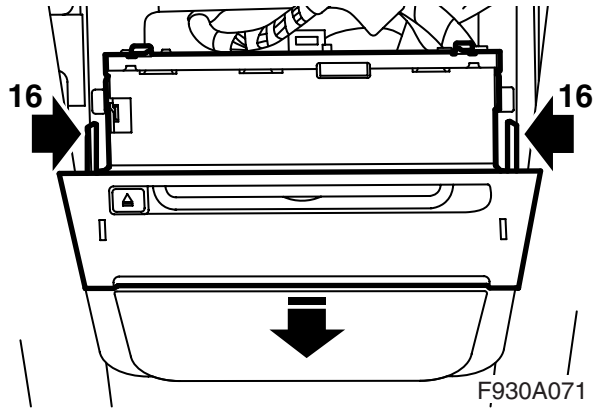

13 Демонтируйте узел управления системы климата, вытянув его осторожно наружу. Пользуйтесь демонтажным инструментом 82 93 474.

14 Демонтируйте контактный разъем панели управления.

15 **Автомобили с проигрывателем КД/КД-чейнджером в панели приборов:**
Демонтируйте крышку.

16 Демонтируйте главный узел радио, прижав для этого внутрь 2 захвата.

17 Демонтируйте контактный разъем с проигрывателя КД/КД-чейнджера (если такой имеется) и главный узел.

⚠ ПРЕДУПРЕЖДЕНИЕ

Красный видимый свет лазерного класса 1. Не смотрите прямо в оптическое волокно или в контактный разъем блока управления с близкого расстояния. Расстояние менее 20 мм между глазом и источником света может повредить глаза.

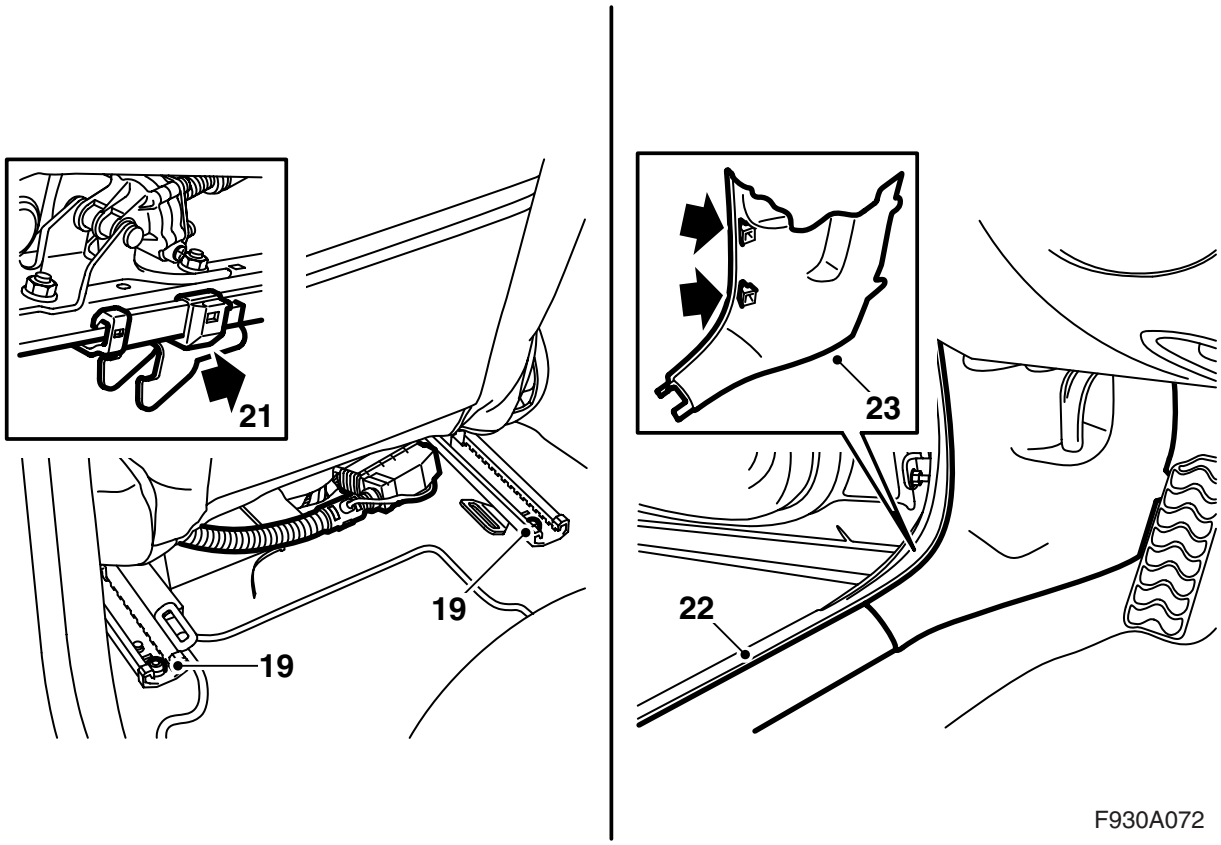

18 Установите левое переднее сиденье в свое переднее положение и наклоните спинку вперед.

19 Демонтируйте два задних крепежных болта с сиденья.

20 Наклоните сиденье вперед.

21 Потяните стул назад так, чтобы захваты освободили из своего положения. Опустите сиденье полностью назад.

22 Демонтируйте переднюю накладку порога на левой стороне автомобиля.

23 Демонтируйте нижнюю часть обшивки А-стойки на левой стороне.

24 Отогните в сторону коврик.

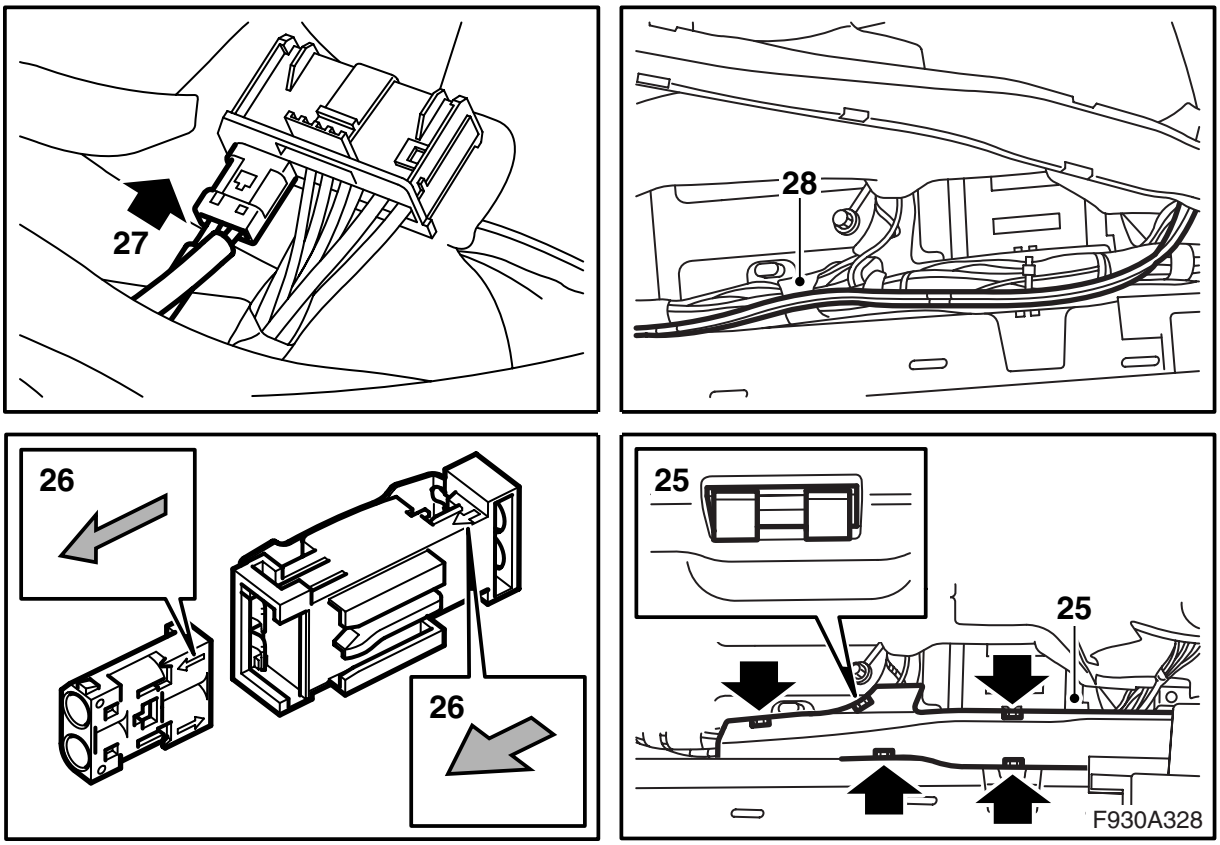

25 Демонтируйте крышку кабельного канала начиная спереди.

26 Достаньте два оптических кабеля, контактный разъем и штепсельный разъем из набора. Демонтируйте защиту оптических кабелей. Смонтируйте оба оптических кабеля одним концом в контактном разъеме из набора. Смонтируйте оба оптических кабеля другим концом в штепсельном разъеме из набора. Убедитесь в том, что оптические кабели смонтированы в правильном положении, проследив для этого направления по стрелкам на контактном и на штепсельном разъемах.

27 Смонтируйте маленький контактный разъем с оптическими кабелями в большом контактном разъеме усилителя.

28 Установите оптические кабели усилителя в кабельном канале и между порогом и проводкой около А-стойки. Демонтируйте звуковой экран, расположенный под панелью. Протяните вперед оптический кабель к А-стойке. Положите оптические кабели между кузовом и стволами кабелей.

Указание

Оптические кабели требуют осторожного обращения, чтобы не изменить сигнал.

- Исключительно важно, чтобы два провода в контактном разъеме не перепутать местами.
- Кабели не могут быть удлинены.
- Радиус изгиба провода не должен превышать 25 мм.
- Провод не должен подвергаться температурам, выше 85°C.
- Концы провода должны быть чисты от грязи.
- Провод не должен подвергаться ударам, что может вызвать белую окраску на прозрачной пластмассе и тем самым уменьшить силу света. Это может привести к обрыву в коммуникации.
- Провод не должен прилегать к какому-либо острому краю, что также вызывает снижение сигнала.

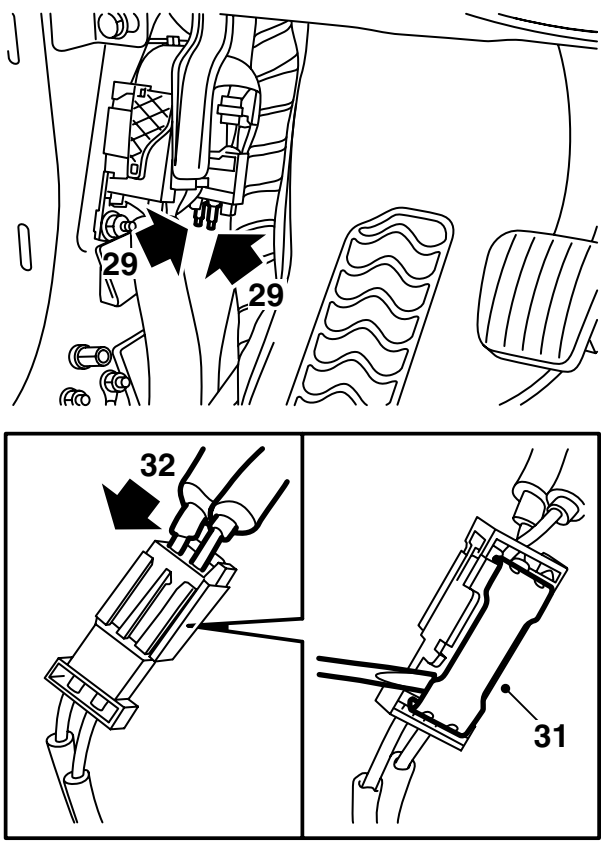

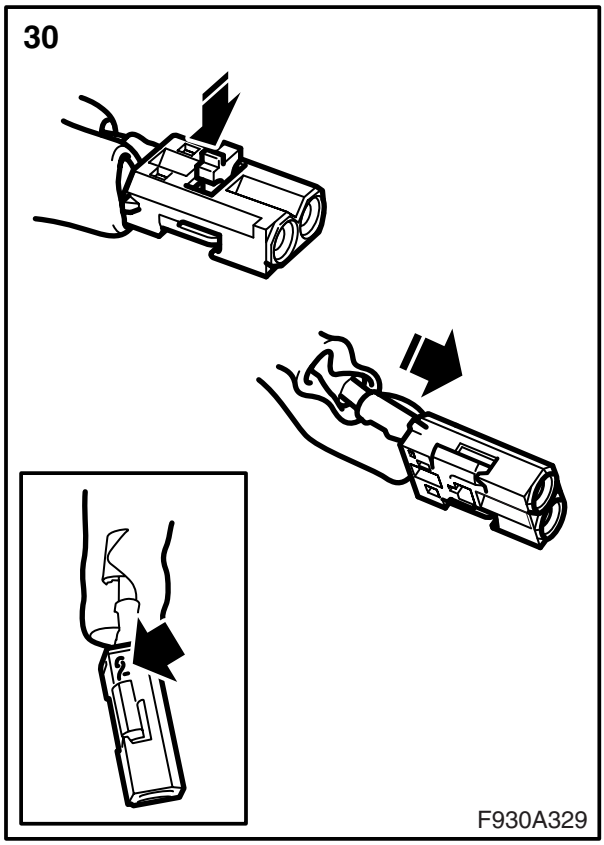

29 Найдите два оптических кабеля около А-стойки, один кабель отмечен голубой отметкой и другой - зеленой.

Если цветная маркировка отсутствует: Найдите сзади панели управления системы информатики и развлечения не подсоединенный оптический кабель, демонтируйте предохранительную крышечку с соединения на оптическом кабеле и посветите фонариком на соединение. Найдите другой конец на А-стойке. Отметьте его кусочком ленты. Смонтируйте защитную крышечку на оптическом кабеле сзади панели управления.

30 Смонтируйте оптический кабель с зеленой отметкой в позиции 1 в маленьком контактном разъеме и оптический кабель с голубой отметкой в позиции 2.

Указание

На автомобилях, где на оптическом кабеле отсутствует маркировка, кабель отмеченный раньше лентой должен монтироваться в позиции 1, а другое немаркированное соединение должно монтироваться в позиции 2.

Смонтируйте фиксирующий зажим.

31 Поднимите вверх стопорную шайбу на штепсельном разъеме на наборе оптического кабеля.

32 Смонтируйте маленький контактный разъем в штепсельном разъеме и сожмите стопорную шайбу.

Указание

Оптические кабели требуют осторожного обращения, чтобы не изменить сигнал.

- Исключительно важно, чтобы два провода в контактном разъеме не перепутать местами.
- Кабели не могут быть удлинены.
- Радиус изгиба провода не должен превышать 25 мм.
- Провод не должен подвергаться температурам, выше 85°C.
- Концы провода должны быть чисты от грязи.
- Провод не должен подвергаться ударам, что может вызвать белую окраску на прозрачной пластмассе и тем самым уменьшить силу света. Это может привести к обрыву в коммуникации.
- Провод не должен прилегать к какому-либо острому краю, что также вызывает снижение сигнала.

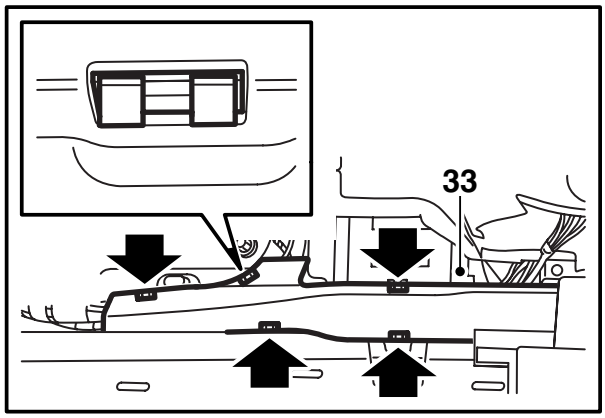

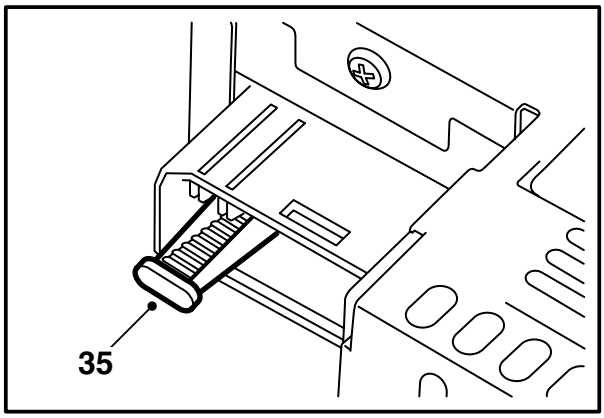

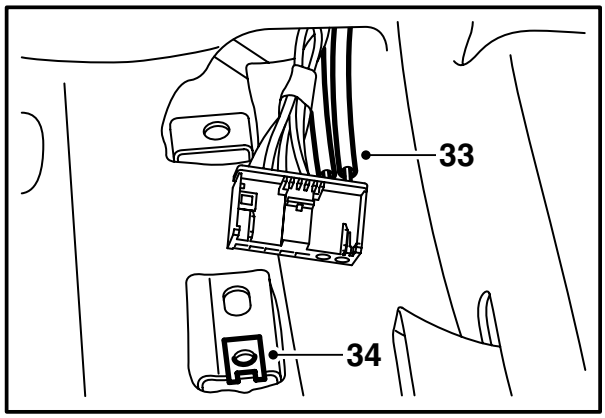

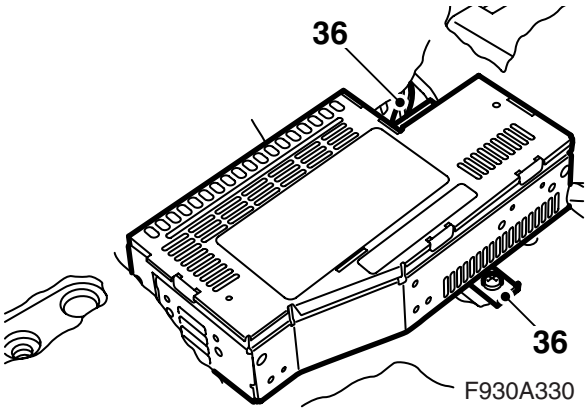

33 Смонтируйте крышку на кабельном канале, положите на место коврик и проведите контактный разъем и кабели через отверстие в коврике.

34 Смонтируйте гайку с зажимом на креплении усилителя на полу.

35 Демонтируйте щит над соединением оптического кабеля на усилителе.

36 Подсоедините и смонтируйте усилитель.

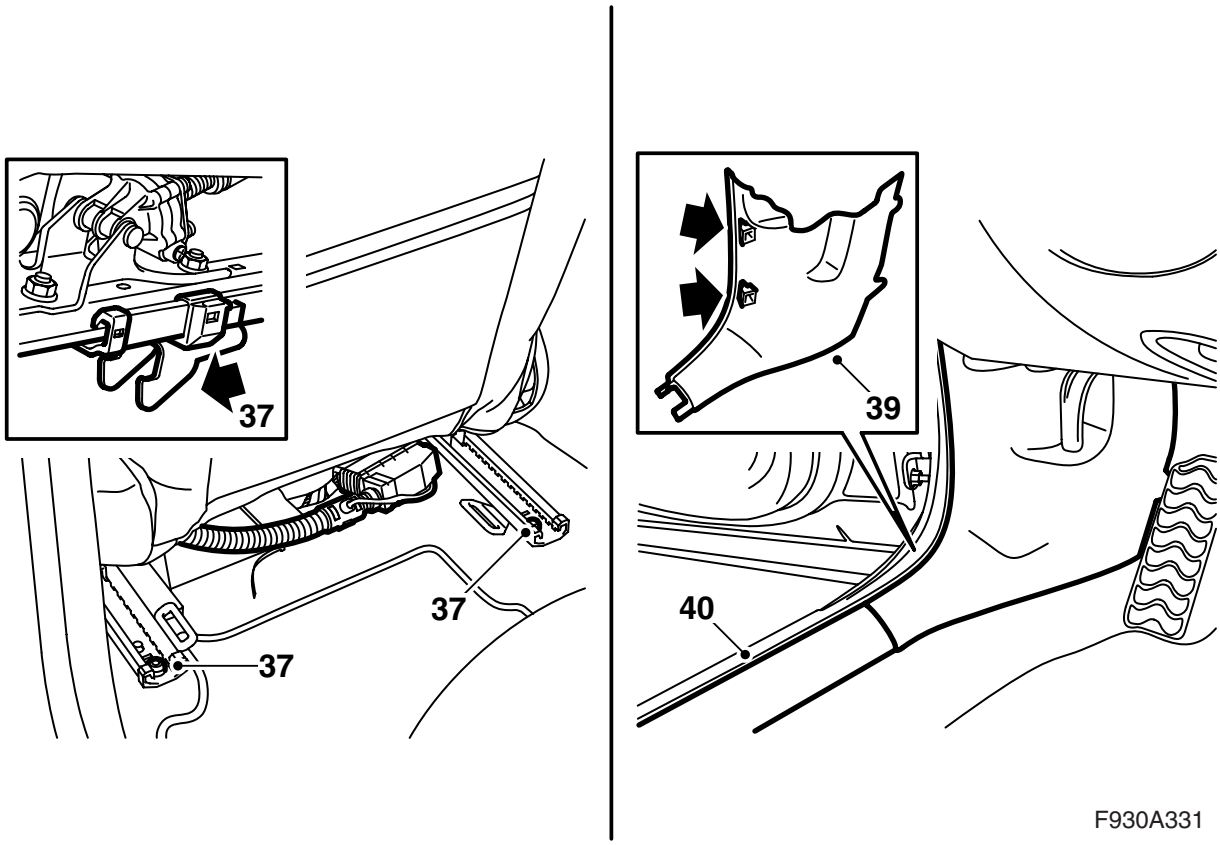

37 Установите сиденье в правильном положении, будьте внимательны к тому, чтобы крепежные захваты были расположены правильно в своих креплениях, и смонтируйте задние крепежные винты.

Момент затягивания: 30 Нм.

38 Переведите сиденье назад и поднимите опять спинку в её правильное положение.

39 Смонтируйте обшивку А-стойки.

40 Смонтируйте защиту порога.

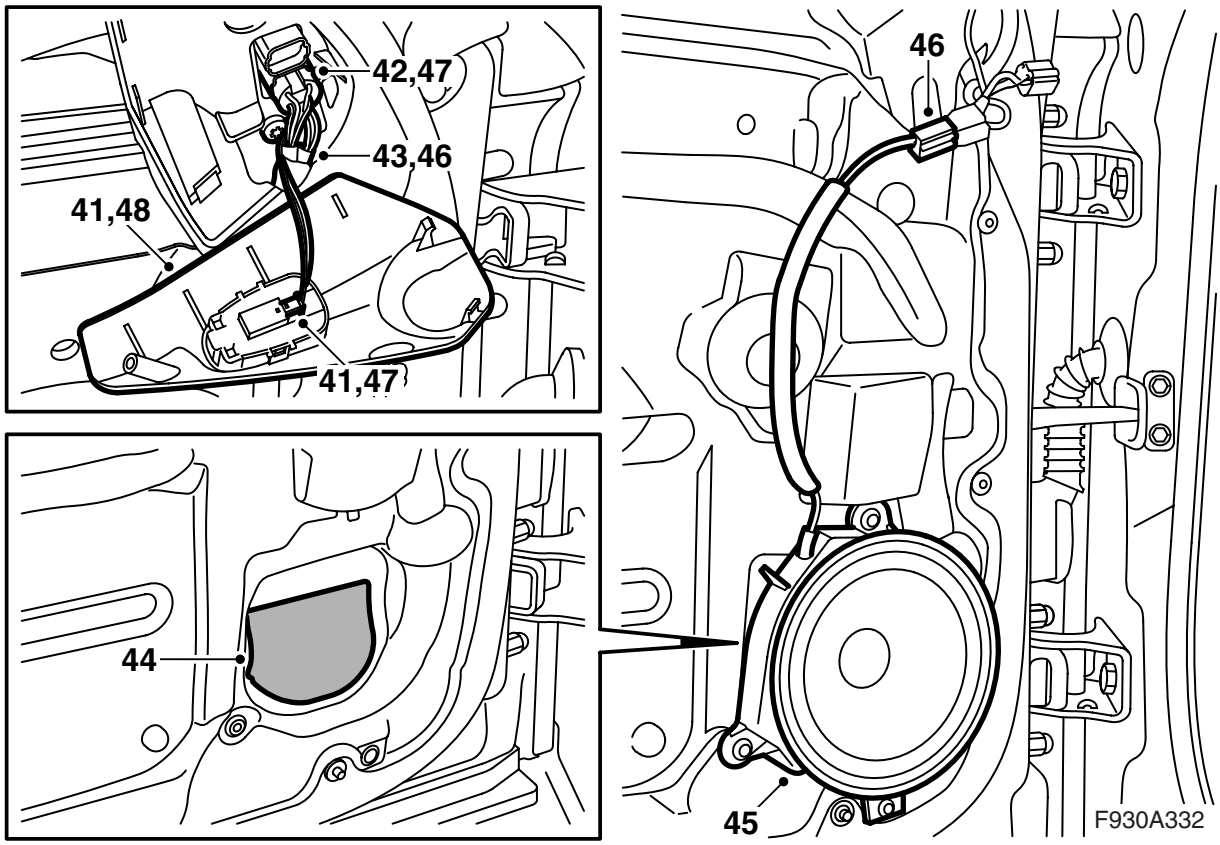

41 Демонтируйте пластмассовый колпак около зеркала заднего вида левой передней двери.

Дверь водителя: Демонтируйте контактный разъем переключателя.

42 Демонтируйте контактный разъем зеркала заднего вида.

43 Проведите вниз проводку.

44 Сорвите отмеченную часть водоотвода.

45 Смонтируйте динамик.

46 Подсоедините проводку динамика и проведите проводку к зеркалу заднего вида.

47 Подсоедините зеркало заднего вида.

Дверь водителя: Подсоедините контактный разъем переключателя зеркала заднего вида.

48 Смонтируйте пластмассовый колпак около зеркала заднего вида.

49 Повторите пункты 41-48 с правой стороны на автомобиле.

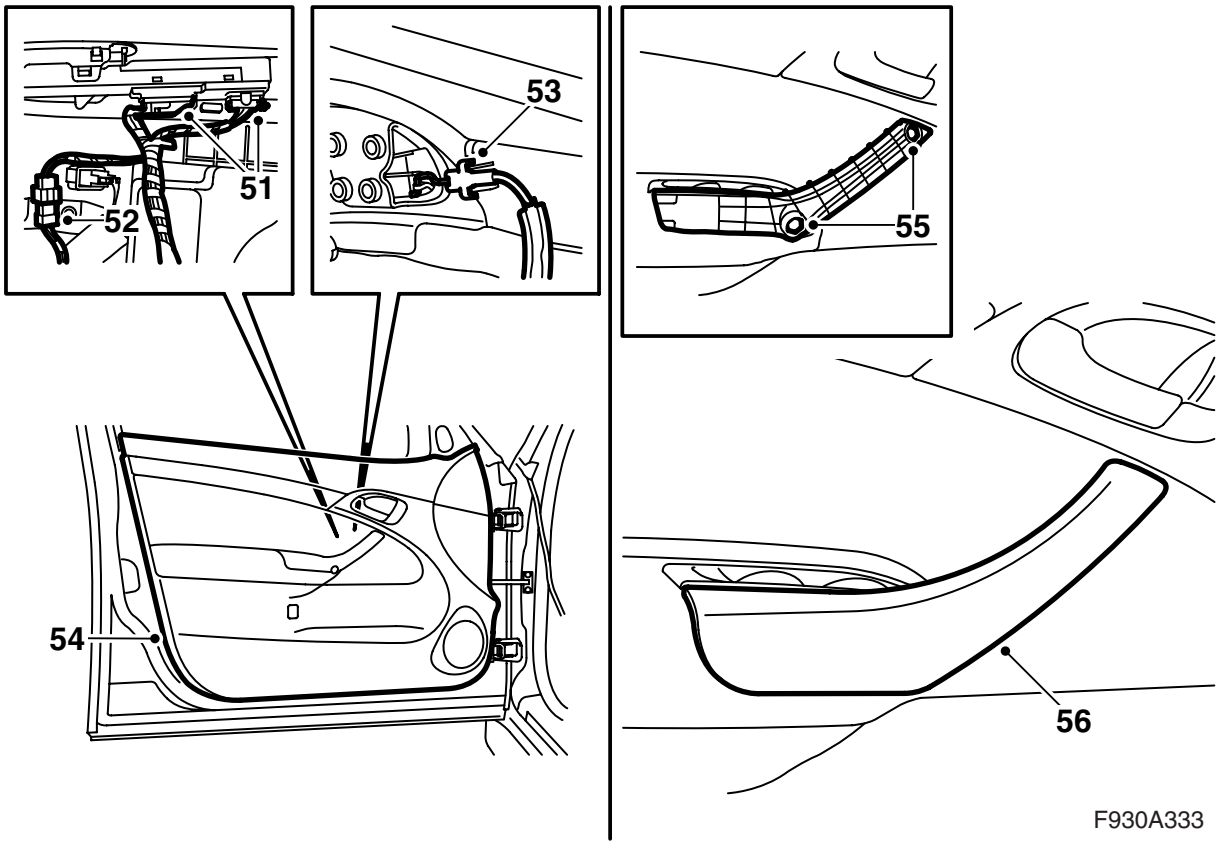

50 Проверьте, чтобы зажимы обшивки двери были правильно расположены и чтобы они все были целы. Замените поврежденные зажимы.

51 **Дверь водителя:** Подсоедините проводку выключателей.

52 Подсоедините контактный разъем к обшивке двери и к стеклоподъемнику.

53 Смонтируйте тросы ручки для открывания.

54 Опустите вниз верхнюю часть обшивки двери между стеклом и панелью двери, проследите, чтобы зажимы были направлены в их отверстия и прижмите обшивку, чтобы она была зафиксирована.

55 Смонтируйте винты к ручке.

56 Смонтируйте крышку на внутренней ручке.

57 Повторите пункты 50-56 на другой передней двери.

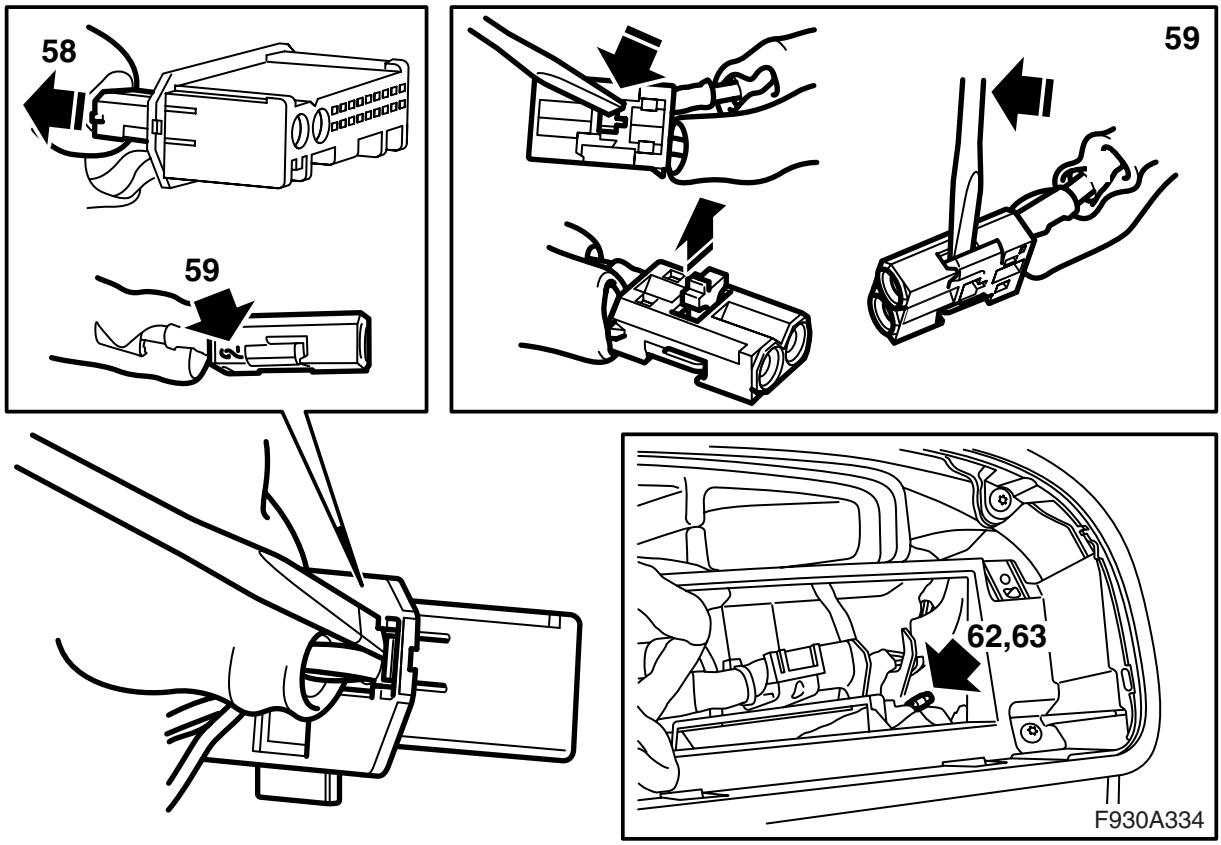

58 Демонтируйте контактный разъем оптических кабелей (маленький контактный разъем) с контактного разъема панели управления.

59 Демонтируйте оптический кабель, подключенный в позиции 2, открыв для этого фиксатор в контактном разъеме и осторожно поднимите крючок. Смонтируйте защиту на соединении демонтированного оптического кабеля и отведите осторожно в сторону оптический кабель так, чтобы не повредить его.

60 Достаньте набор оптического кабеля и демонтируйте оптический кабель с голубой отметкой с контактного разъема набора кабелей. Смонтируйте оптический кабель с голубой отметкой в позиции 2 к контактному разъему, оговоренному в пункте 59.

61 Демонтируйте защиту и смонтируйте штепсельный разъем в другом конце на оптическом кабеле, убедитесь в том, что стрелки на контактном разъеме и на штепсельном разъеме направлены в одну и ту же сторону, проследите, чтобы стрелка на контактном разъеме находилась в позиции 2.

62 **ЛР, шасси № - 31026789:** Найдите оптический кабель с синей отметкой, который ответвлен от проводки сзади панели управления. Смонтируйте контактный разъем из набора на оптическом кабеле в позиции 2. Смонтируйте контактный разъем в штепсельном разъеме и сожмите замок штепсельного разъема. Зафиксируйте соединение соответствующим образом, чтобы не было дребезжания или скрипа.

63 **ПР:** Найдите оптический кабель с синей отметкой, который ответвлен от проводки сзади панели управления. Смонтируйте контактный разъем из набора на оптическом кабеле в позиции 2. Смонтируйте контактный разъем в штепсельном разъеме и сожмите замок штепсельного разъема. Зафиксируйте соединение соответствующим образом, чтобы не было дребезжания или скрипа.

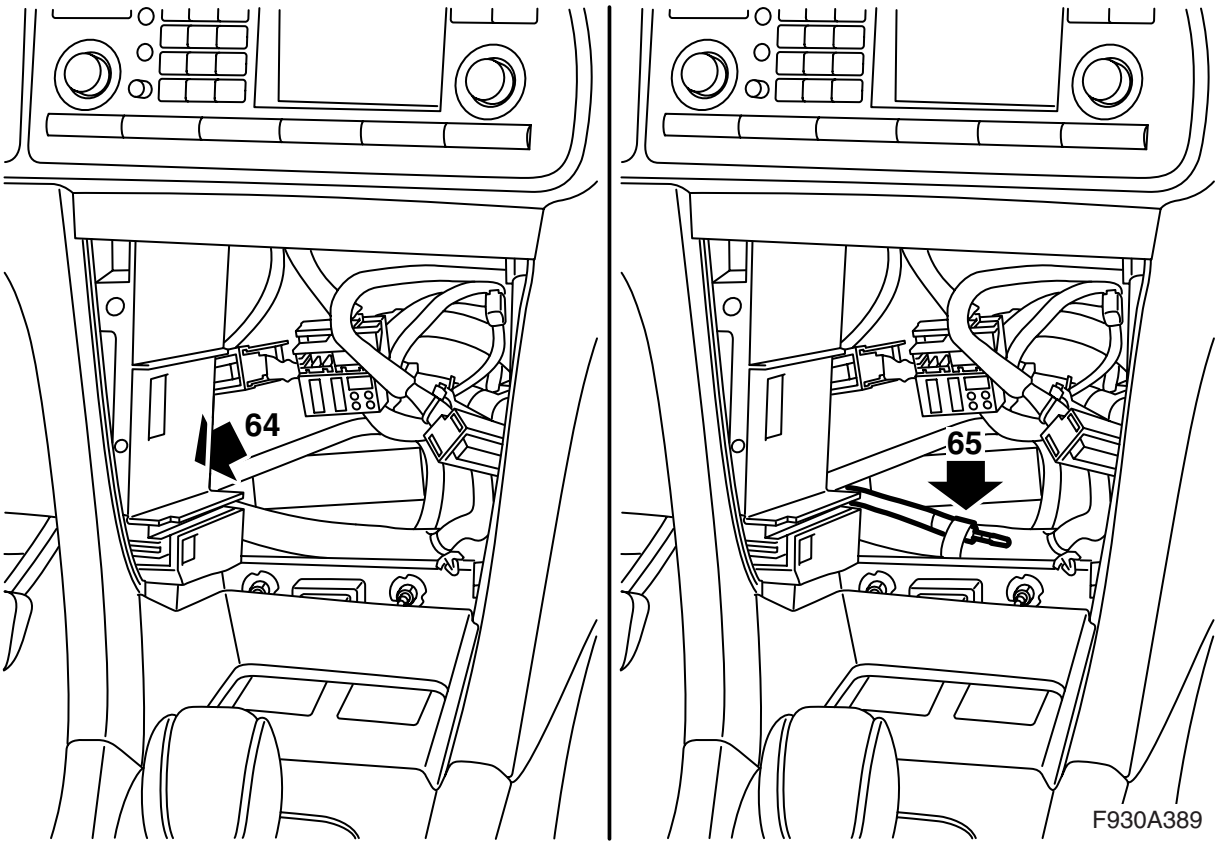

64 **ЛР, шасси № 31026790 - 41036576:** Найдите оптический кабель с синей отметкой, который ответвлен от проводки сзади радио. Оптический кабель зафиксирован лентой к ответвлению проводки в направлении пакета передачи. Освободите конец оптического кабеля с ленты. Смонтируйте контактный разъем из набора на оптическом кабеле в позиции 2. Смонтируйте контактный разъем в штепсельном разъеме и сожмите замок штепсельного разъема. Зафиксируйте соединение соответствующим образом, чтобы не было дребезжания или скрипа.

65 **ЛР, шасси № 41036577 - :** Найдите оптический кабель с синей отметкой, который ответвлен от проводки сзади радио. Освободите фиксатор оптического кабеля с ленты. Смонтируйте контактный разъем из набора на оптическом кабеле в позиции 2. Смонтируйте контактный разъем в штепсельном разъеме и сожмите замок штепсельного разъема. Зафиксируйте соединение соответствующим образом, чтобы не было дребезжания или скрипа.

66 Смонтируйте маленький контактный разъем в контактном разъеме панели управления.

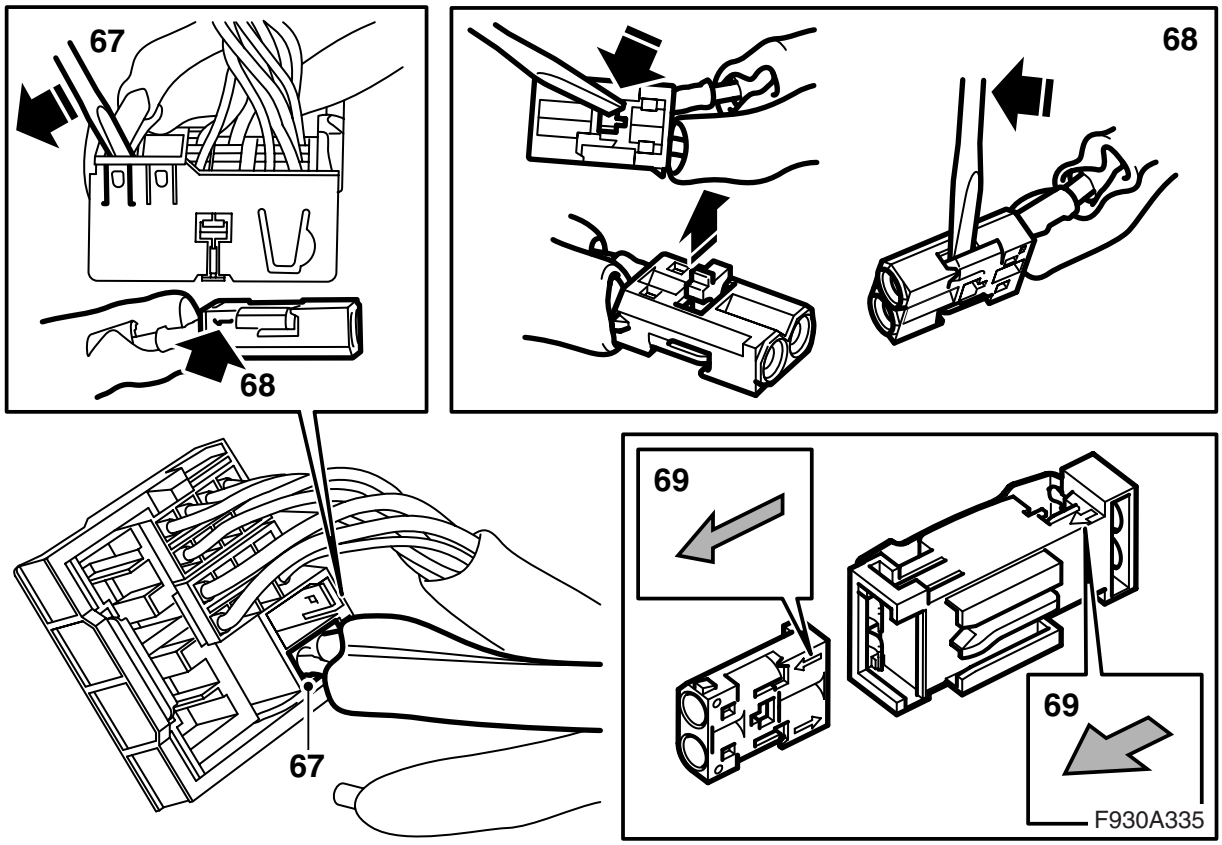

67 Демонтируйте контактный разъем оптического кабеля (маленький контактный разъем) с контактного разъема главного узла радио. Отметьте расположение маленького контактного разъема.

68 **ЛР:** Демонтируйте оптический кабель, подключенный в позиции 1, открыв для этого фиксатор в контактном разъеме и осторожно подняв крючок.

69 **ЛР:** Достаньте оптический кабель с зеленой отметкой из набора оптического кабеля и демонтируйте оптический кабель с контактным разъемом. Смонтируйте штепсельный разъем на одном конце на оптическом кабеле с зеленой отметкой. Убедитесь в том, что оптические кабели монтируются в правильном положении, выбрав для этого стрелки направления на контактном разъеме и на штепсельном разъеме.

70 Найдите оптический кабель с зеленой отметкой, зафиксированный лентой на проводке в средней консоли на левой стороне на одной высоте с тягой передачи. Смонтируйте оптический кабель с зеленой отметкой в контактном разъеме из набора. Подсоедините оптический кабель с зеленой отметкой к оптическому кабелю с зеленой отметкой в проводке. Сожмите стопорную шайбу штепсельного разъема. Зафиксируйте соединение соответствующим образом, чтобы не было дребезжания и скрипа. Радиус изгиба кабеля должен быть мягким когда он проводится вверх в средней консоли.

ЛР: Продолжайте с пункта 80.

ПР: Продолжайте с пункта 71.

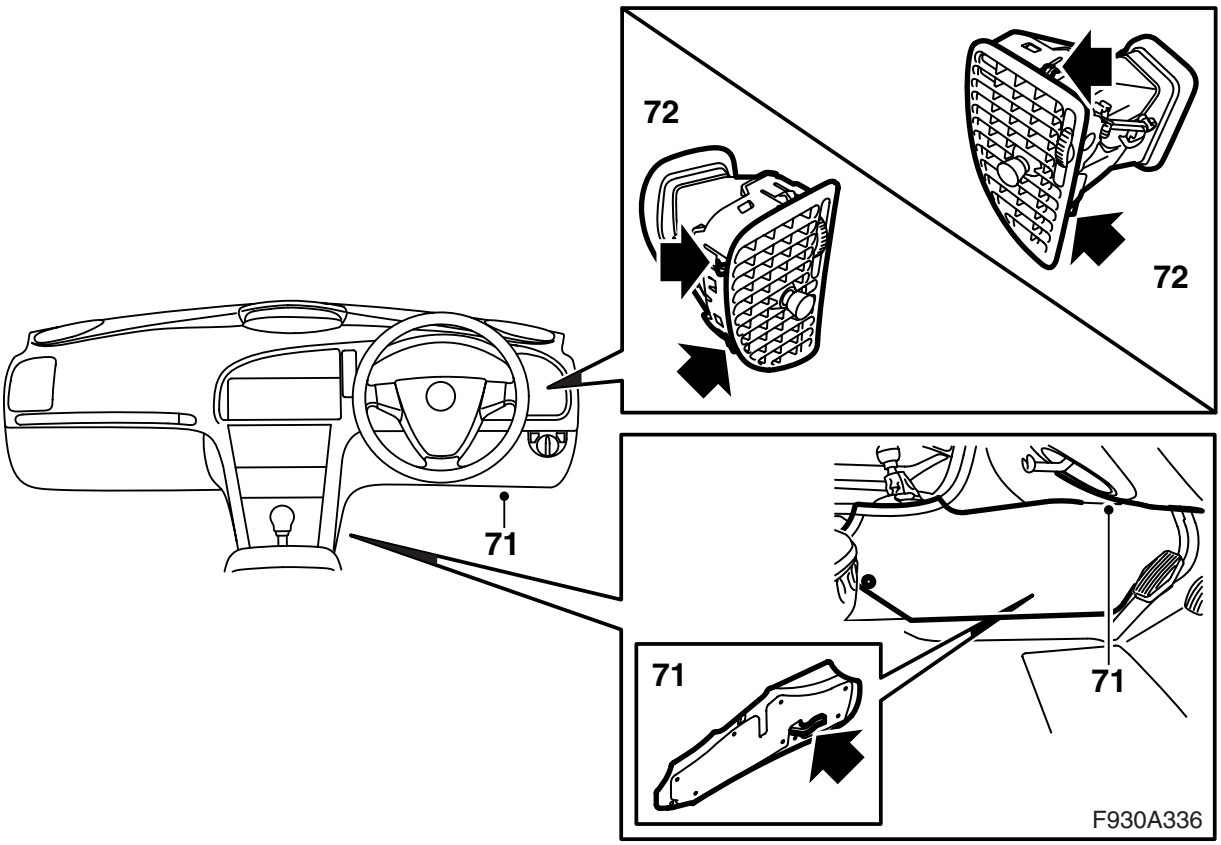

71 **ПР:** Демонтируйте правую переднюю боковую панель на средней консоли и звуковой экран на правой стороне.

72 **ПР:** Демонтируйте правый канал выхода воздуха в панели приборов, пригнув осторожно захваты, доступ к которым возможен через решетку.

Указание

Важно, чтобы были пригнуты правильные захваты. Захваты, удерживающие вместе каналы выхода воздуха видны через решетку.

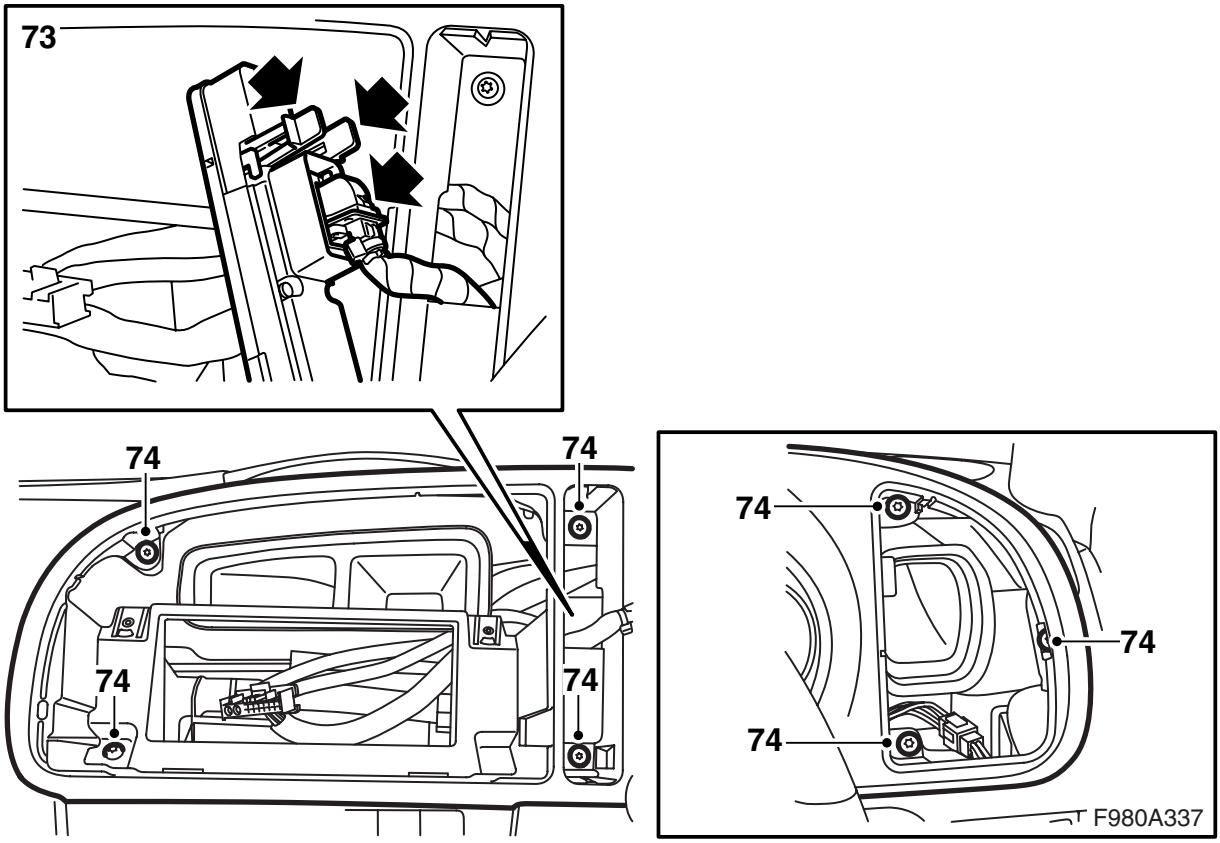

73 **ПР:** Демонтируйте блок SID на панели управления, сжав для этого с его задней стороны два язычка и затем вытолкнув панель управления вперед, начиная с его верхнего края.

74 **ПР:** Демонтируйте панель приборов.

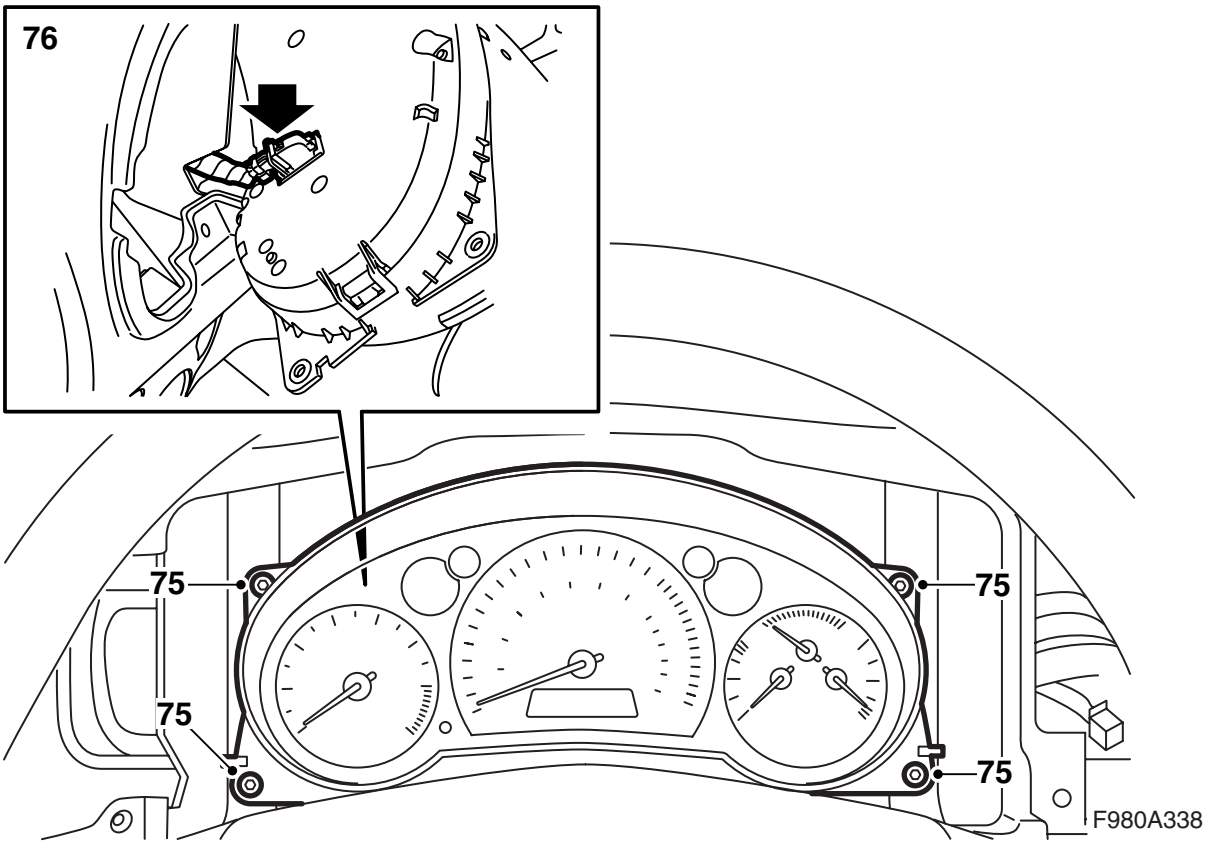

75 **ПР:** Демонтируйте главный прибор (4 винта).

76 **ПР:** Демонтируйте контактный разъем главного прибора.

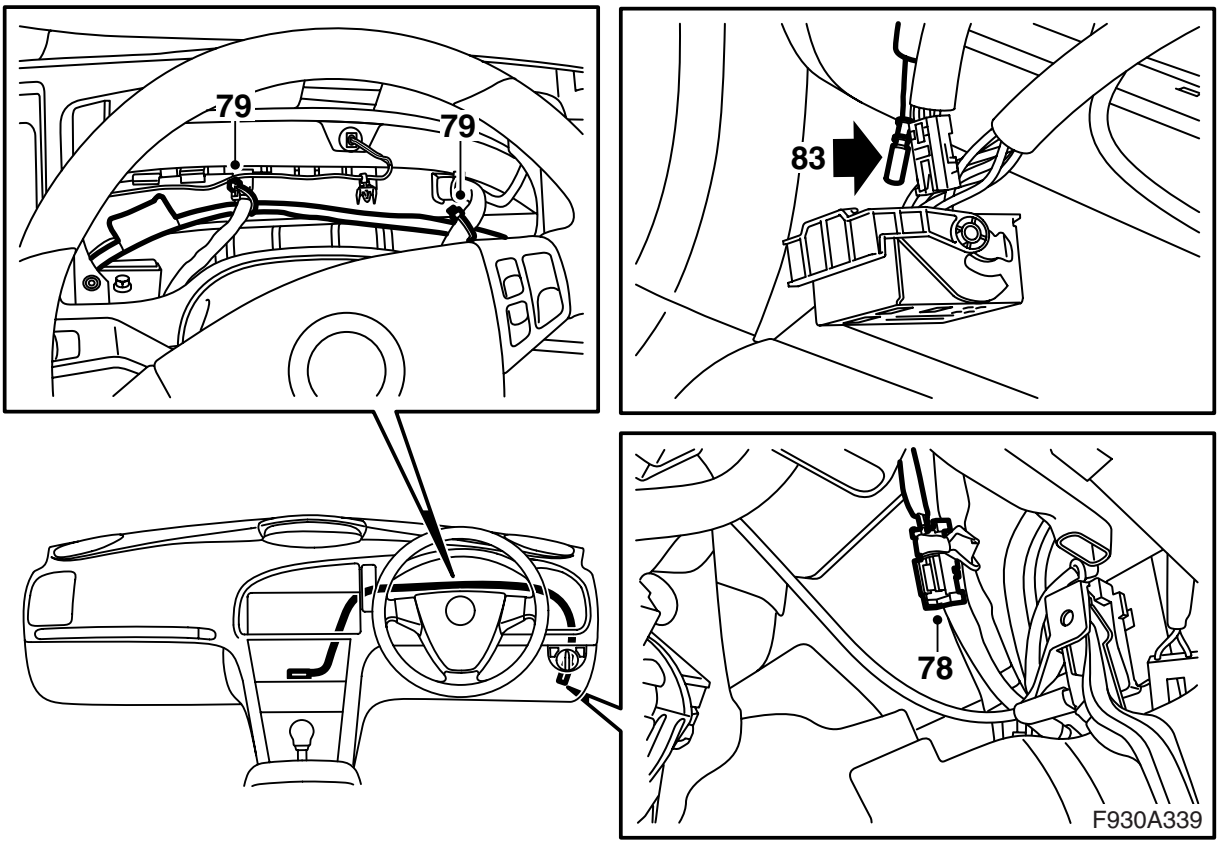

77 **ПР:** Достаньте оптический кабель с зеленой отметкой из набора оптического кабеля и смонтируйте штепсельный разъем из набора в одном конце на оптическом кабеле.

78 **ПР:** Найдите оптический кабель с зеленой отметкой рядом с правой А-стойкой. Смонтируйте один из контактных разъемов из набора к оптическому кабелю с зеленой отметкой. Убедитесь в том, что оптические кабели монтируются в правильном положении, проследив направление по стрелкам на контактном разъеме и на штепсельном разъеме, чтобы оно было правильным.

79 **ПР:** Подсоедините оптический кабель с зеленой отметкой из набора к оптическому кабелю с зеленой отметкой из проводки. Протяните оптический кабель вдоль по каналу кабеля сзади главного прибора. Зафиксируйте оптический кабель хомутом. Зафиксируйте соединение соответствующим образом, чтобы не было дребезжания и скрипа. Радиус изгиба кабеля должен быть мягким когда он проводится вниз к средней консоли.

80 Демонтируйте предохранительную крышку с соединения на не подсоединенном оптическом кабеле.

81 Смонтируйте щит на соединении демонтированного оптического кабеля, осторожно передвиньте оптический кабель так, чтобы не повредить его и поместите его позади проводки.

82 Смонтируйте оптический кабель с зеленой отметкой позади панели приборов в позиции 1 в маленьком контактном разъеме.

83 Смонтируйте маленький контактный разъем в большом контактном разъеме.

ЛР: Продолжайте с пункта 89.

ПР: Продолжайте с пункта 84.

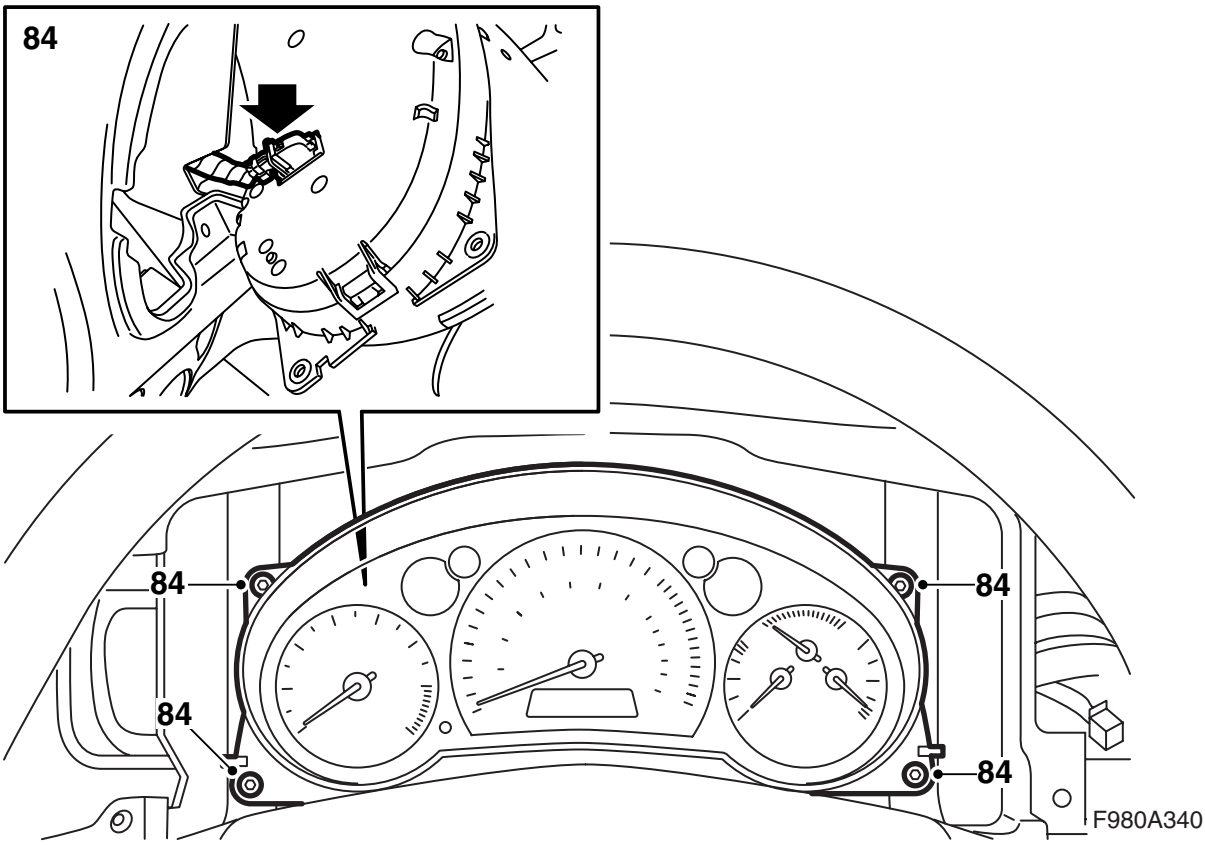

84 **ПР:** Подсоедините главный прибор и смонтируйте его.

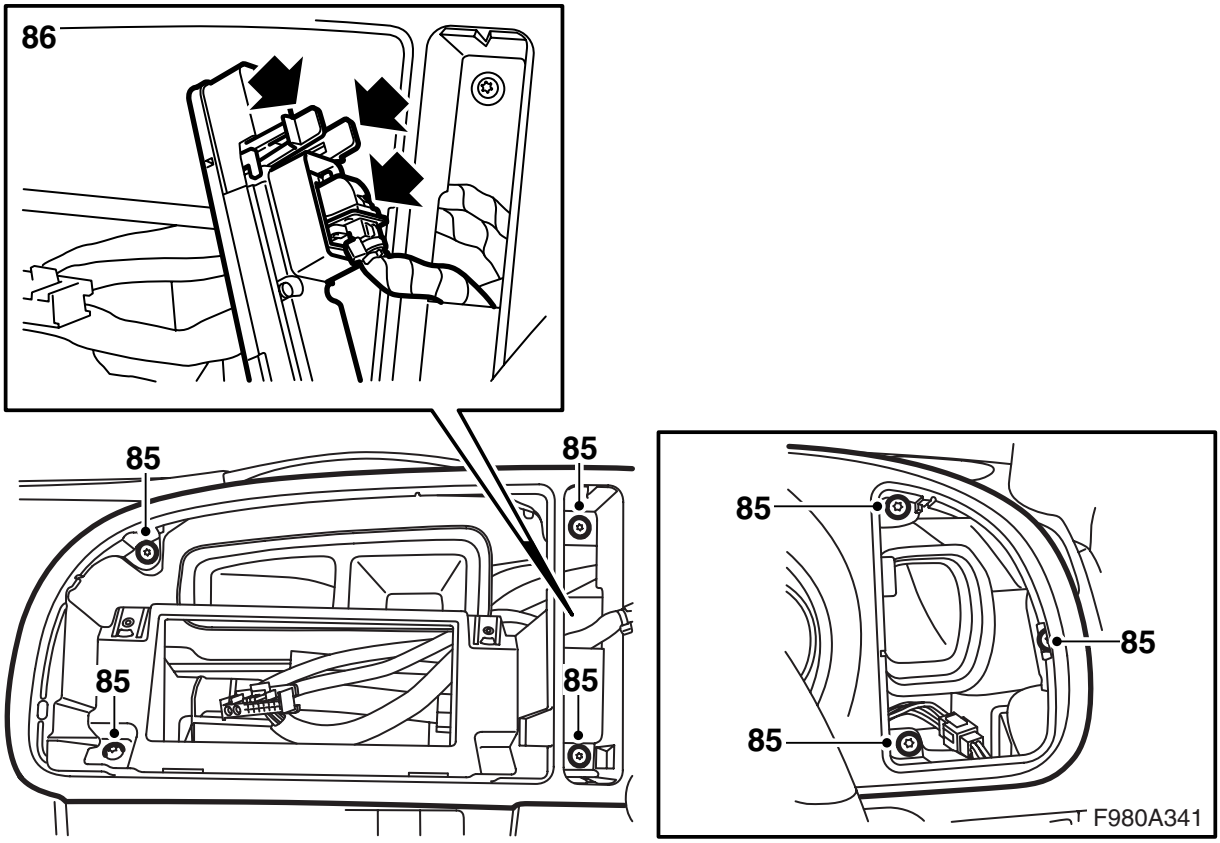

85 **ПР:** Смонтируйте панель приборов.

86 **ПР:** Подсоедините блок SID на панели приборов и смонтируйте его, наведя захват в его нижнем крае и затем прижав его в его верхнем крае.

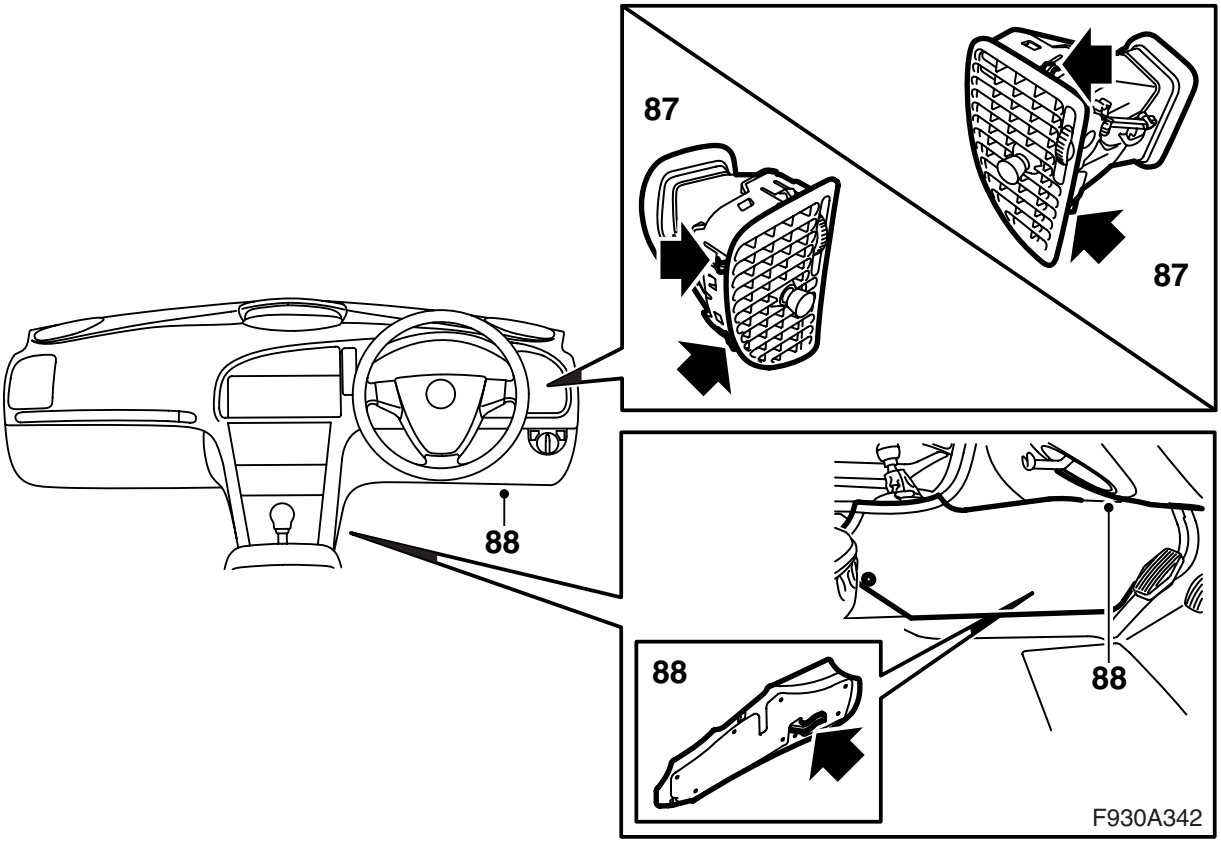

87 **ПР:** Наведите и смонтируйте правый канал выхода воздуха.

88 **ПР:** Смонтируйте правую переднюю боковую панель на средней консоли и звуковой экран на правой стороне.

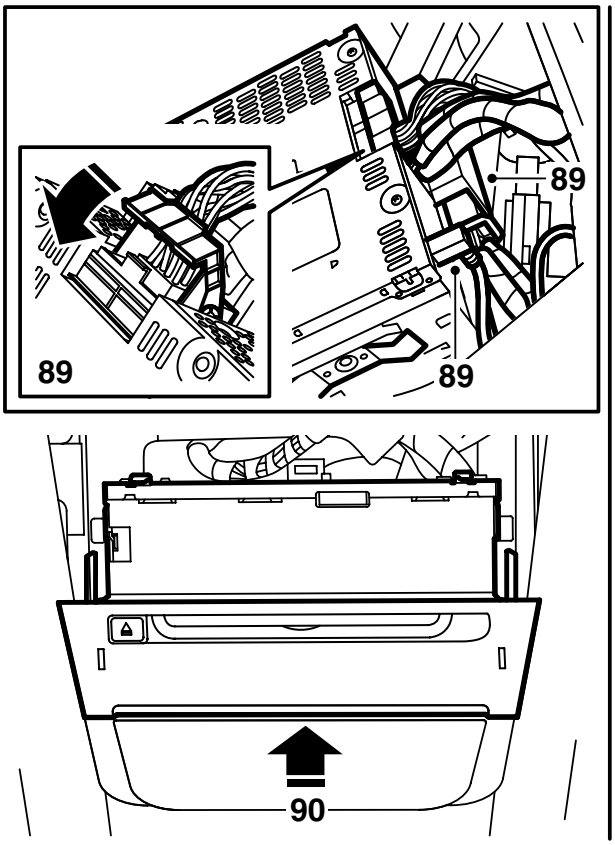

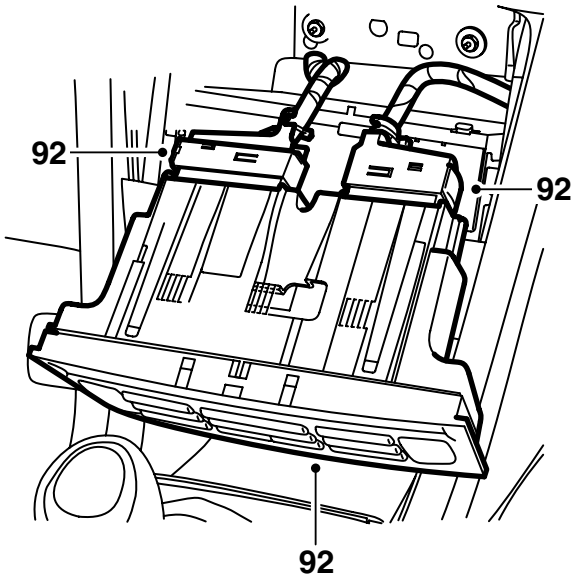

F930A343

89 Подсоедините контактный разъем к проигрывателю КД/КД-чейнджеру (если таковой есть) и к главный узел радио.

90 Смонтируйте главный узел радио. Должен послышаться щелчок.

91 **Автомобили с проигрывателем КД/КД-чейнджером в панели приборов:**
Смонтируйте крышку.

92 Подсоедините и смонтируйте узел управления системы климата.

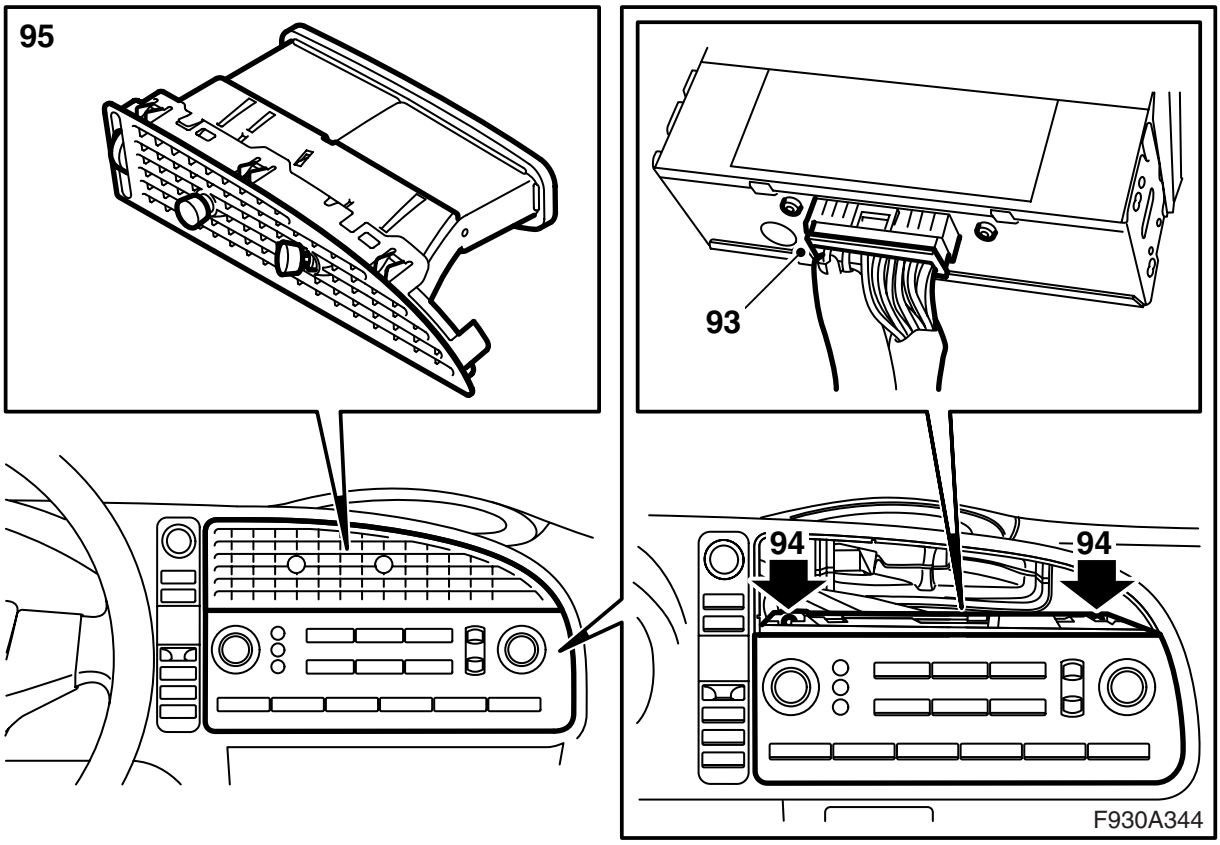

93 Подсоедините контактный разъем к панели управления информационно-развлекательной системой.

94 Смонтируйте панель управления.

95 Наведите и смонтируйте средний канал выхода воздуха.

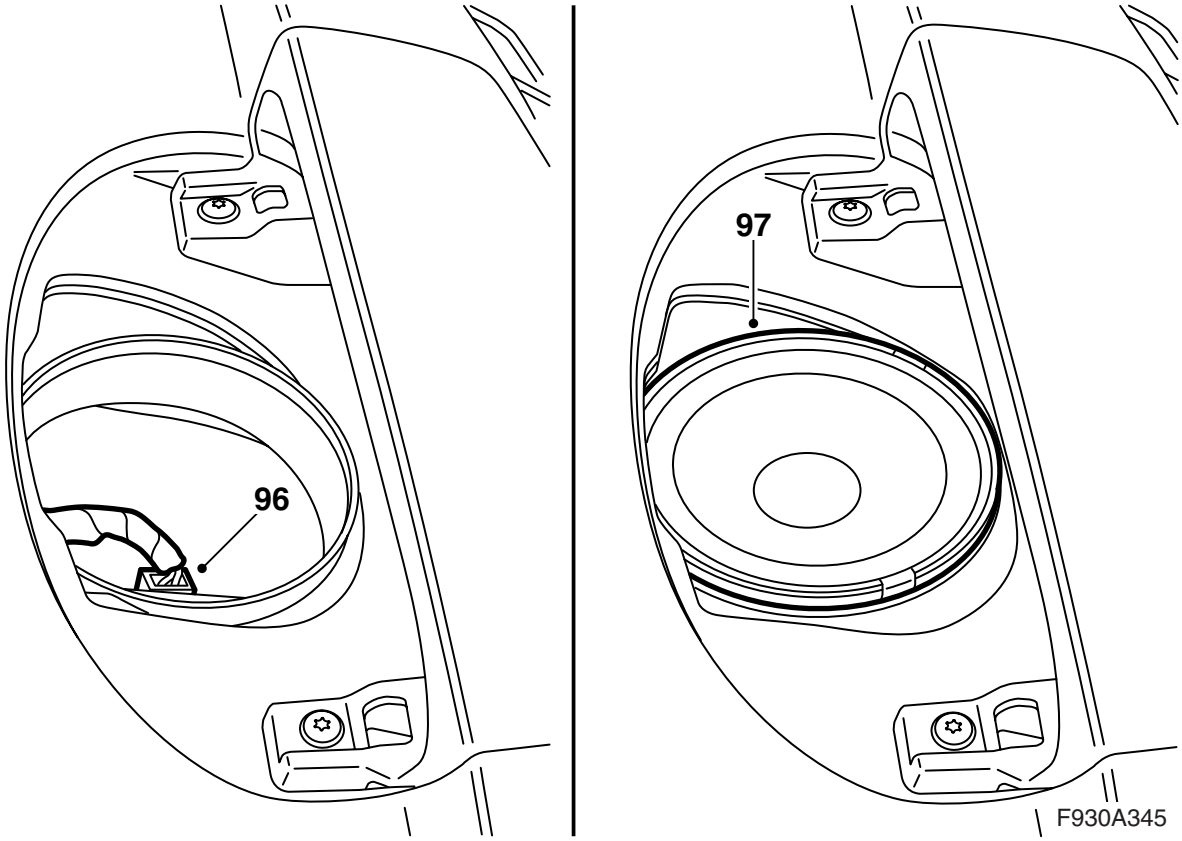

96 Найдите проводку динамика среднего регистра.

97 Подсоедините и смонтируйте динамик среднего регистра.

98 Смонтируйте решетку динамика.

99 Подсоедините инструмент диагностики, выберите автомобиль и год модели, выберите "All (Все)", выберите "Add/Remove (Добавить/Удалить)", выберите оборудование и выберите "Add (Добавить)".

Примечание

Инструмент диагностики в определенных обстоятельствах должен получить предохранительный код в TIS. Информация о том, что следует делать, будет показана на экране инструмента диагностики.

100 **Автомобили с функцией антизащемления на стеклоподъемниках:** Осуществите заучивание функции антизащемления стеклоподъемников. Выберите "Все - Обслуживание - Заучивание функции антизащемления" в Tech2.

⚠ ПРЕДУПРЕЖДЕНИЕ

Окна, на которых не было осуществлено заучивание будут передвигаться между конечными положениями несколько раз.

Следите за тем, чтобы никто не был защемлен. Функция антизащемления в процессе заучивания отключена.

101 Проверьте работу системы.