MONTERINGSANVISNING · INSTALLATION INSTRUCTIONS
MONTAGEANLEITUNG · INSTRUCTIONS DE MONTAGE

Saab 9-3 Кабриолет M04-

Навигационная система

Accessories Part No.	Group	Date	Instruction Part No.	Replaces
12 832 506 **12 832 507** **12 832 520** **12 832 522**	**9:51-03**	**Jan 04**	**12 832 516**	**12 832 516 Aug 03**

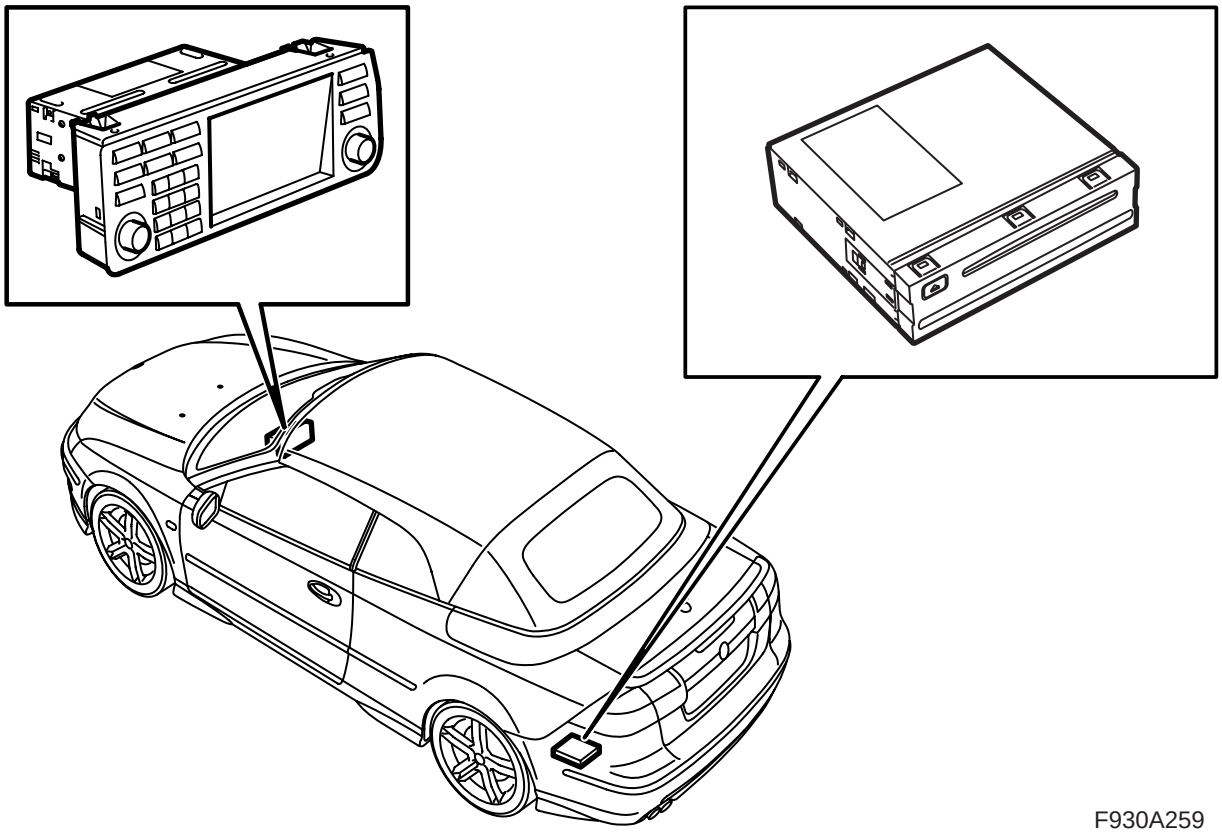

F930A259

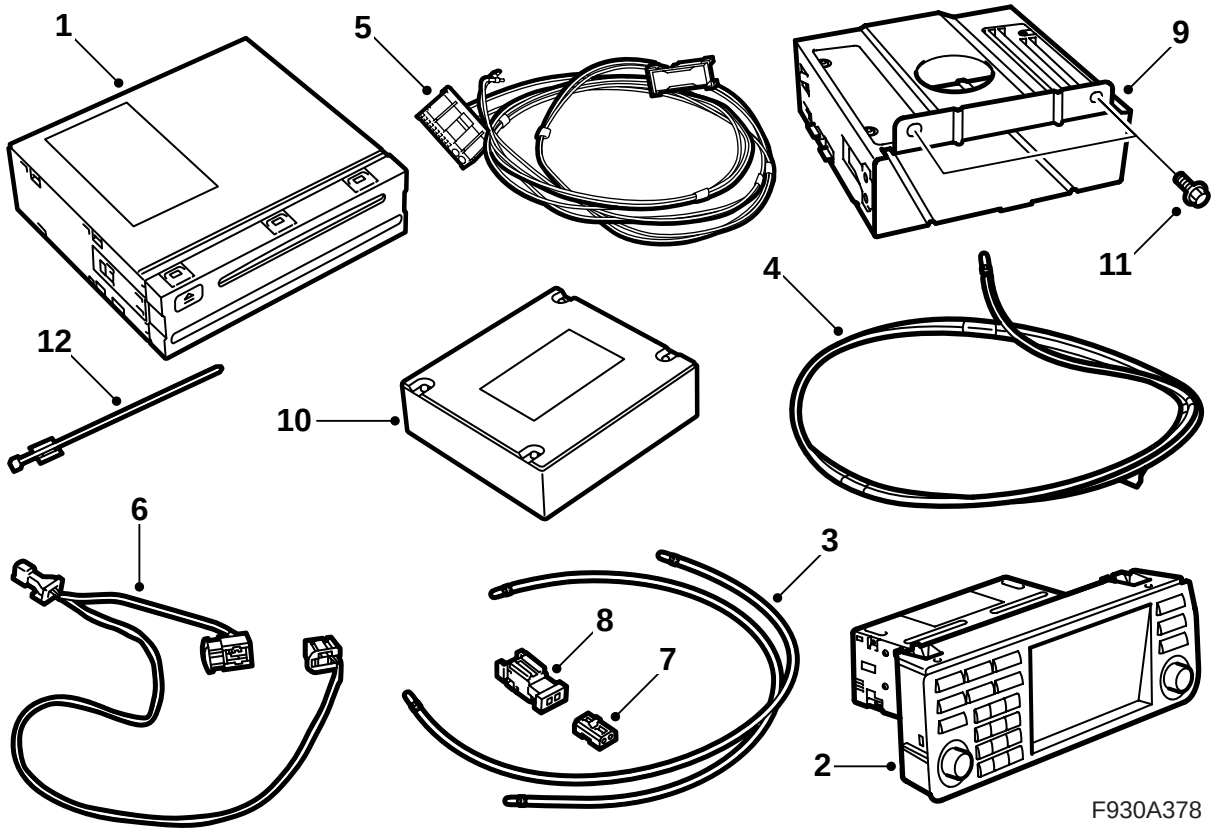

1 Проигрыватель DVD

2 Панель управления

3 Оптический кабель (3 шт.)

- Между блоками в консоли отсека багажника (длина 455 мм)
- Усилитель - проигрыватель DVD (длина 1850 мм)
- Проигрыватель DVD - Торсионная коробка (длина 1195 мм)

4 Оптический кабель (А-стойка - Торсионная коробка, длина 2770 мм)

(только в наборе 12 832 520 и 12 832 522)

5 Проводка с оптическим кабелем

(только в наборе 12 832 520 и 12 832 522)

6 Проводка

7 Контактный разъем оптического кабеля, 2-х полюсный

(1 шт. в наборе 12 832 506 и 12 832 507)

(2 шт. в наборе 12 832 520 и 12 832 522)

8 Штепсельный разъем оптического кабеля, 2-х полюсный

(только в наборе 12 832 506 и 12 832 507)

9 Консоль для узла телематики

(только в наборе 12 832 520 и 12 832 522)

10 Узел телематики

(только в наборе 12 832 520 и 12 832 522)

11 Винт (2 шт.)

(только в наборе 12 832 520 и 12 832 522)

12 Хомут

(1 шт. в наборе 12 832 506 и 12 832 507)

(17 шт. в наборе 12 832 520 и 12 832 522)

Кроме того, понадобятся следующие детали (заказываются отдельно)

- Консоль для оборудования в отсеке багажника (на некоторых автомобилях)
- Набор антенны (на некоторых автомобилях)
- Микрофон (на некоторых автомобилях)

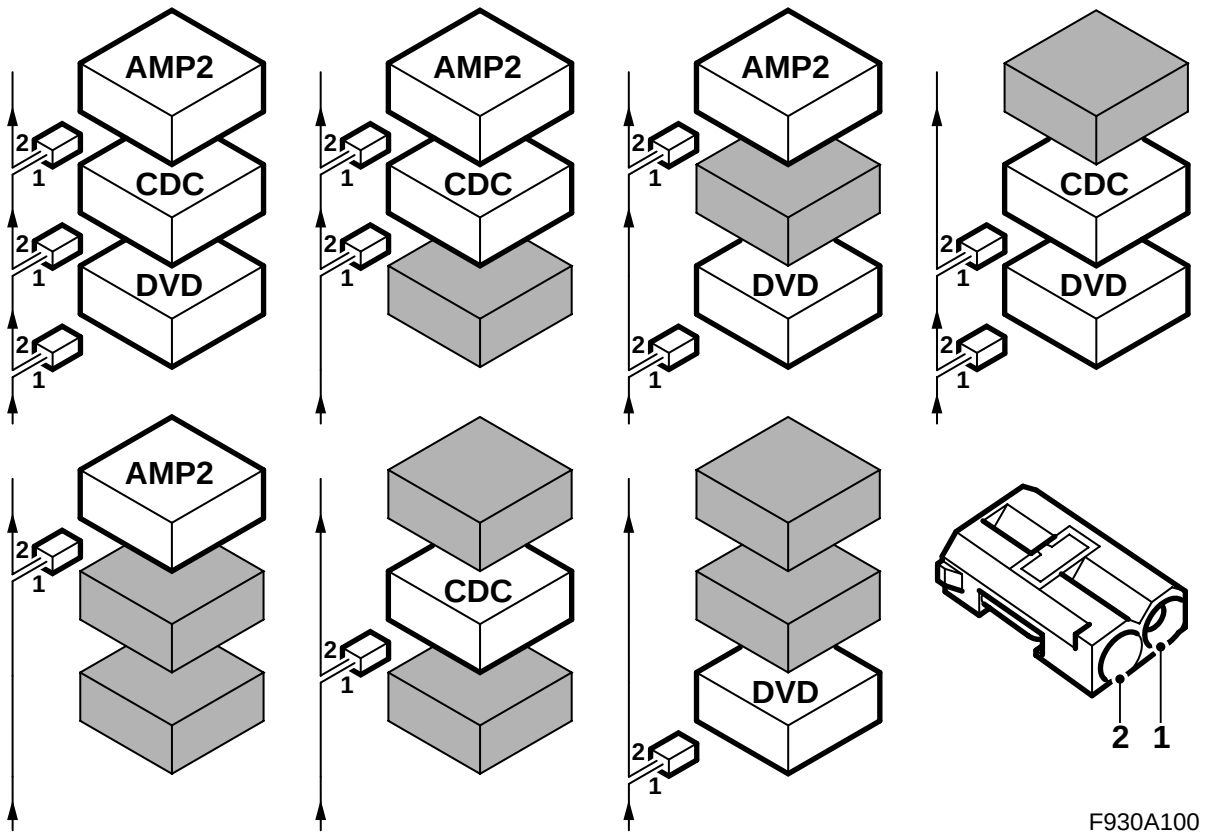

Шинная коммуникация

Коммуникация между многими частями электрической системы автомобиля осуществляется по шинам. Есть три различных типа шинной коммуникации: P-шина (Powertrain Bus, шина ведущего узла), I-шина (Instrument Bus, шина приборов) и O-шина (Optic Bus). Коммуникация между звуковой системой, а также навигационной и телефонной системой осуществляется по O-шине.

O-шина оптическая кольцевого типа. Два оптических кабеля подсоединены к каждому блоку управления на шине, один оптический кабель для приема и один для передачи. Принимаемое сообщения конвертируются каждым блоком управления из оптических в электрические сигналы и затем при передаче опять конвертируются в оптические сигналы. Скорость передачи информации по O-шине 25 Мбит/сек.

Указание

Исключительно важно, чтобы все оборудование, подключенное к O-шине было подключено в определенном порядке, см. иллюстрацию и чтобы кольцо цепи было всегда замкнуто.

Соединение другим методом, не соответствующим описанному в монтажной инструкции может привести к тому, что некоторые из систем автомобиля не будут функционировать.

AMP1 - это усилитель сзади левой задней обшивки.

AMP2 - это усилитель около заднего токораспределительного узла

CDC - это КД-чейнджер около заднего токораспределительного узла

DVD - это проигрыватель DVD около заднего токораспределительного узла

При монтировании нового оборудования, которое должно быть подключено к O-шине, важно, чтобы оно было подключено с правильной стороны от уже имеющегося оборудования.

Указание

Оптические кабели требуют осторожного обращения, чтобы не изменить сигнал.

- Исключительно важно, чтобы два провода в контактном разъеме не перепутать местами.
- Кабели не могут быть соединены один с другим.
- Радиус изгиба провода не должен превышать 25 мм.
- Провод не должен подвергаться температурам, выше 85°C.
- Концы провода должны быть свободны от загрязнения.
- Провод не должен подвергаться ударам, что может вызвать белую окраску на прозрачной пластмассе и тем самым уменьшить силу света. Это может привести к обрыву в коммуникации.
- Провод не должен прилегать к какому-либо острому краю, что также вызывает снижение силы сигнала.

Указание
В автомобиле с электроуправляемым передним сиденьем и на котором отсутствует консоль около заднего токораспределительного узла, левое переднее сиденье должно находиться в своем переднем положении и спинка должна быть наклонена вперед.

1 Подсоедините инструмент диагностики и отделите от автомобиля панель управления системы информатики и развлечения.

Указание
Блок управления чувствителен к электростатическим зарядам. Чтобы не повредить внутренние компоненты блока управления, замена должна осуществляться осторожно и следующим образом:

- Никогда не притрагивайтесь к штифтам на блоке управления руками или одеждой.
- Заземлите себя, притронувшись для этого к кузову/двигателю автомобиля. Демонтируйте контактный разъем на блоке управления автомобиля.
- Заземлите себя, притронувшись для этого к кузову/двигателю автомобиля. Подсоедините контактный разъем на блоке управления автомобиля.
- Положите замененный блок управления в упаковку для возврата не притрагиваясь к его штифтам.
- Пусть новый блок управления находится в своей упаковке как можно дольше.

Перейдите в пункт "Все" и выберите блок управления в разделе "Добавить/Убрать". Выберите затем "Убрать" и выполняйте указания инструкции. Ключ зажигания должен находиться в положении ON. Возможно понадобится использовать TIS2000. Когда блок управления будет отделен от автомобиля, то ключ зажигания должен быть повернут в положение OFF. После этого блок управления может быть демонтирован.

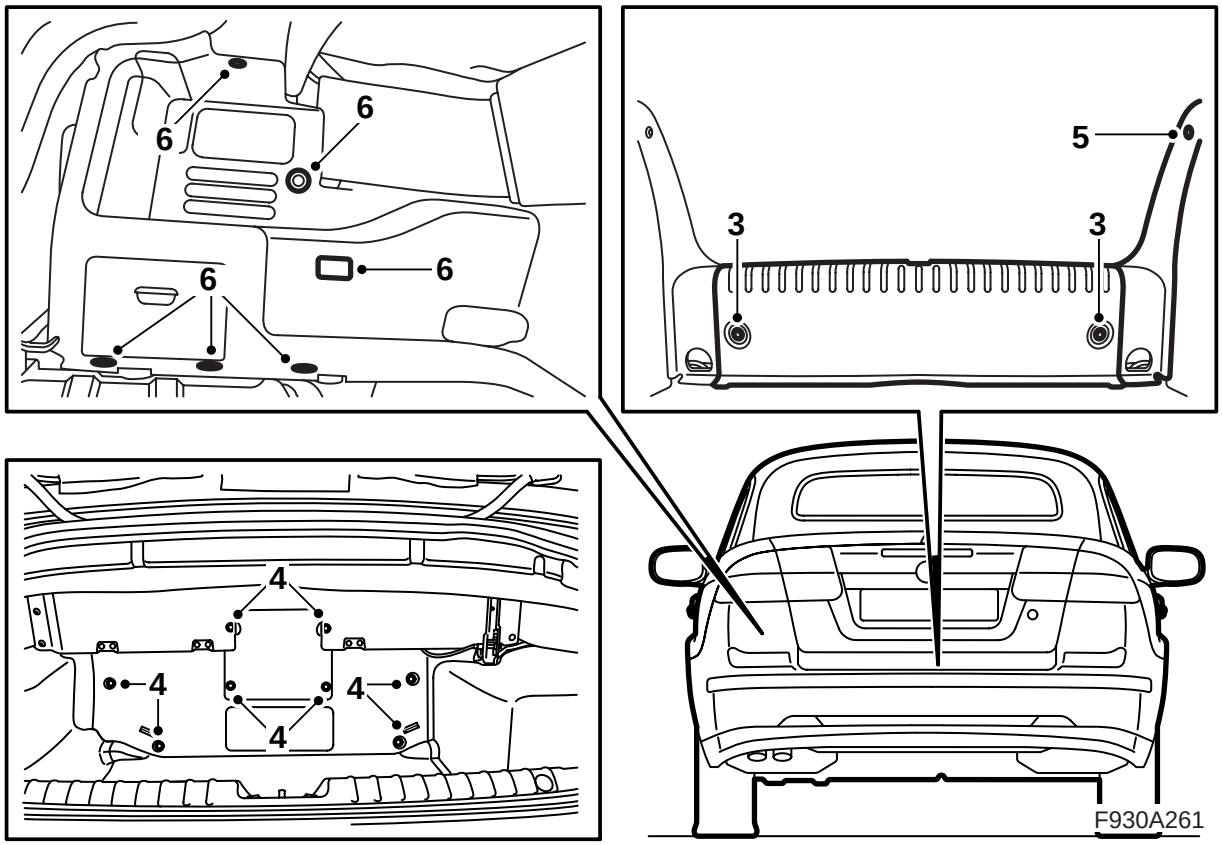

2 Поднимите открываемый верх и откройте люк багажника.

3 Демонтируйте коврик на полу багажника и демонтируйте защиту порога отсека багажника.

4 Демонтируйте заклепки и поднимите переднюю часть обшивки отсека багажника.

5 Демонтируйте боковую накладку порога на левой стороне.

6 Демонтируйте зажим левой боковой обшивки и отогните в сторону обшивку. Снимите хомут на боковой обшивке сзади и демонтируйте контактный разъем освещения багажника. Демонтируйте боковую обшивку.

7 Проверьте из отсека багажника, нет ли соединения кабеля антенны посредине на торсионной коробке и не смонтирован ли узел телематики посредине торсионной коробки. Если узел телематики смонтирован, то его необходимо демонтировать не снимая контактный разъем.

Отсутствует контакт для кабеля антенны: Продолжайте с пункта 8.

Имеется только фиолетовый контакт антенны и узел телематики отсутствует: Продолжайте с пункта 8.

Имеется только голубой контакт антенны и узел телематики отсутствует: Продолжайте с пункта 10.

Имеется только фиолетовый контакт антенны, имеется узел телематики: Продолжайте с пункта 8.

Имеются контакта кабеля антенны, но отсутствует узел телематики: Продолжайте с пункта 10.

Имеется два контакта антенны, имеется узел телематики, но к узлу телематики подключен только фиолетовый кабель антенны: Продолжайте с пункта 10.

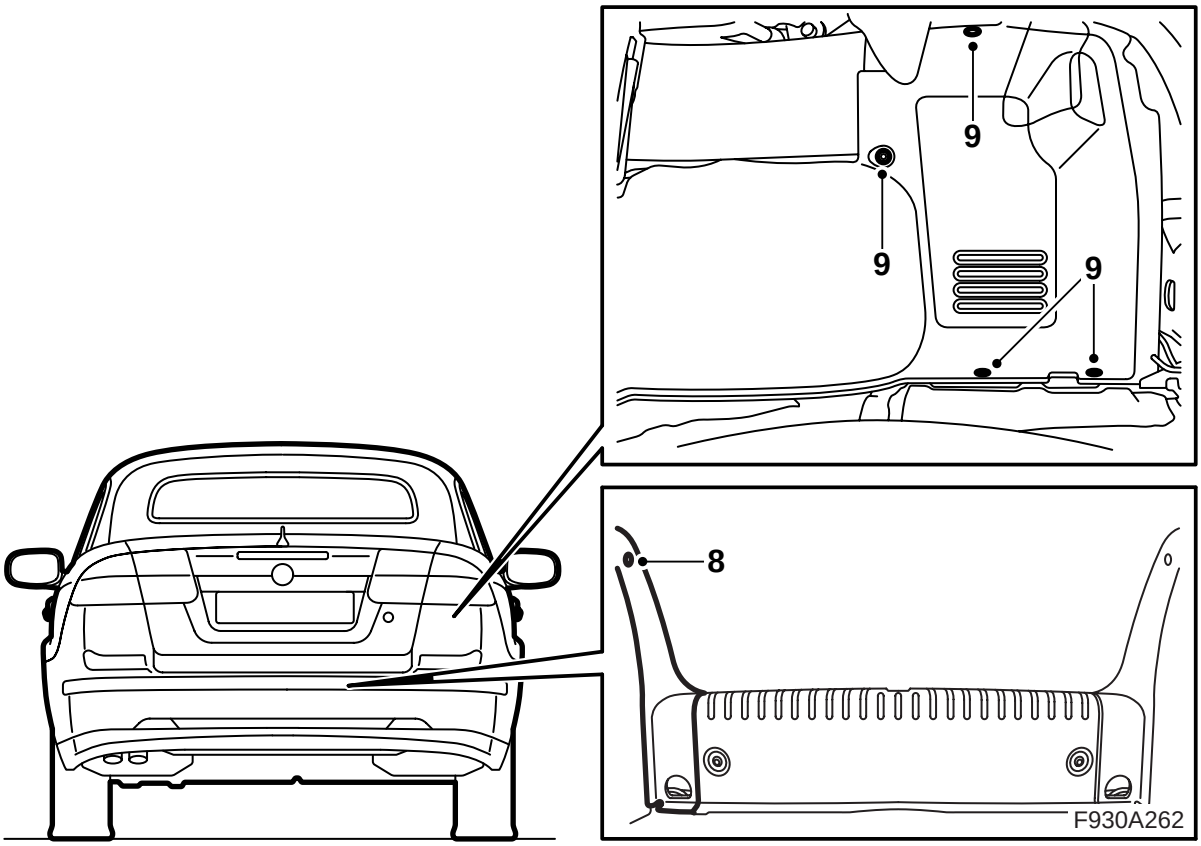

8 Демонтируйте боковую защиту порога на правой стороне.

9 Демонтируйте зажим правой боковой обшивки и отогните обшивку в сторону. Снимите с крюка хомут на задней стороне боковой обшивки и демонтируйте боковую обшивку.

10 Опустите полностью открываемый верх, но оставьте колпак открываемого верха открытым.

11 Откройте полностью задние боковые окна.

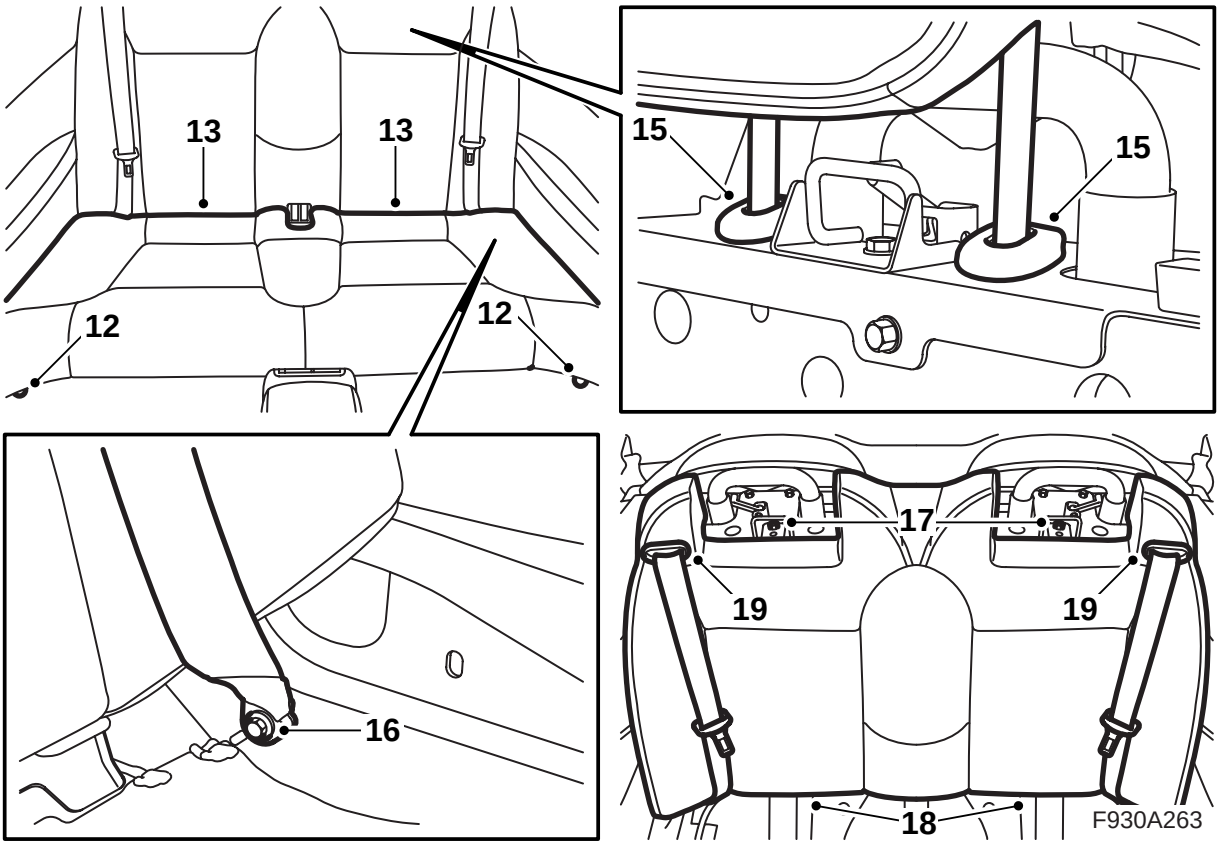

12 Демонтируйте винты, которыми подушка заднего сиденья закреплена к переднему краю.

13 Поднимите подушку и потяните её вперед, чтобы она освободилась.

14 Потяните оба задних подголовника в их самое высокое положение.

15 Прижмите фиксатор на втулке подголовников. Удерживайте фиксатор прижатым и демонтируйте подголовник.

16 Демонтируйте винты нижнего крепления ремней безопасности.

17 Демонтируйте два винта верхнего фиксатора спинки сиденья.

18 Потяните нижнюю часть спинки сиденья и поднимите спинку вверх.

19 Вытолкните направляющую ремня безопасности из спинки сиденья и достаньте ремень безопасности из направляющей и спинки.

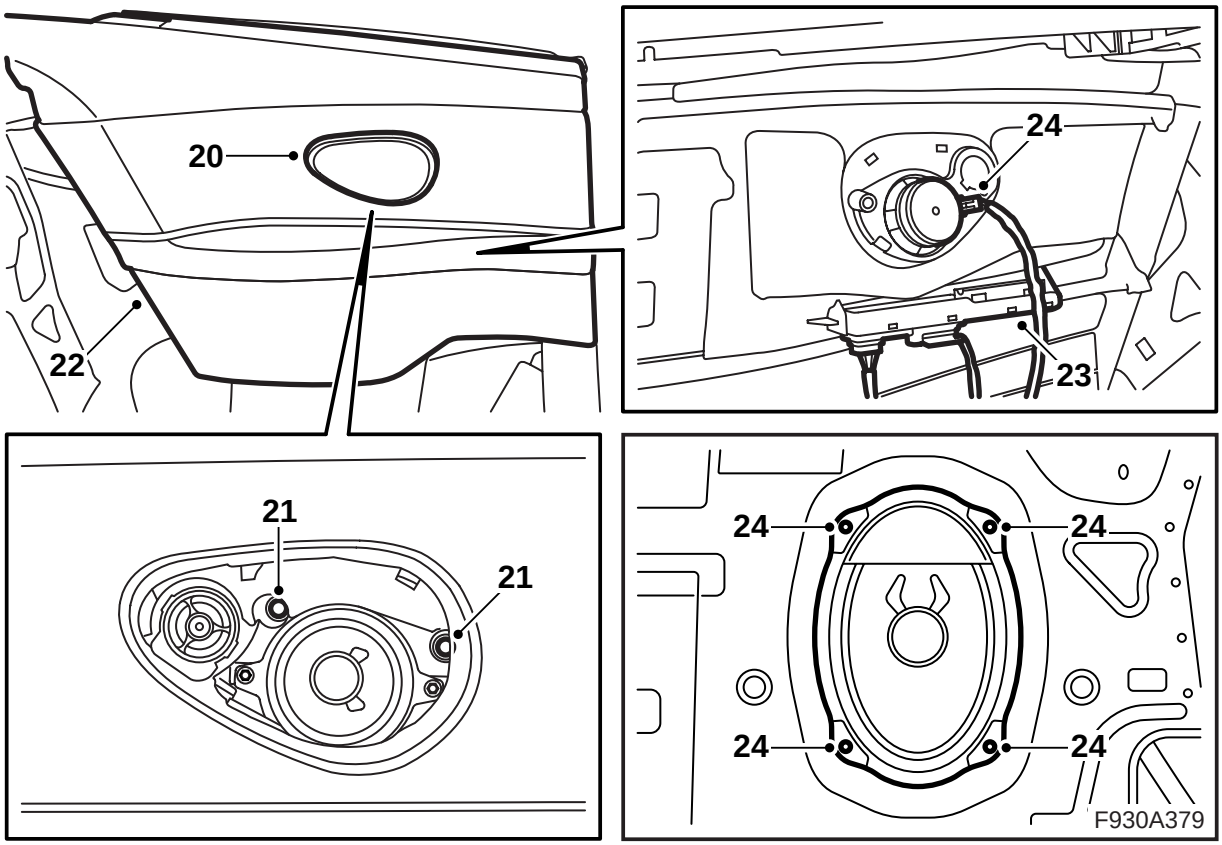

20 Демонтируйте осторожно решетку динамика с левой задней обшивки. Пользуйтесь демонтажным инструментом 82 93 474.

21 Демонтируйте винты, которыми задняя обшивка закреплена на левой стороне.

22 Поднимите боковую обшивку вверх. Не потеряйте резиновую защитную накладку.

23 Снимите блок управления с захвата на боковой обшивке, но не демонтируйте контактный разъем блока управления, так как в таком случае будет подан код неисправности.

24 Демонтируйте контактный разъем динамика и демонтируйте боковую обшивку.

Указание

Если автомобиль оснащен динамиками, то штепсельный разъем должен быть разделен так, чтобы проводка между дискантовыми динамиками и динамиками среднего регистра по-прежнему оставались подключенной к динамикам.

Демонтируйте басовые динамики или крышку.

25 Проверьте еще раз согласно предлагаемой ниже альтернативы есть ли контакт на кабеле антенны посредине на торсионной коробке и смонтирован ли узел телематики посредине на торсионной коробке. Проверьте также есть ли рядом с нижним креплением правого ремня безопасности штепсельный разъем фиолетового кабеля антенны.

Контакт кабеля антенны отсутствует внутри торсионной коробки. Фиолетовый кабель антенны имеется около правого нижнего крепления ремня безопасности: Продолжайте с пункта 26.

Только фиолетовый кабель антенны есть внутри торсионной коробки, но узел телематики отсутствует. Около правого нижнего крепления ремня безопасности отсутствует кабель антенны: Продолжайте с пункта 26.

Фиолетовый контакт кабеля антенны имеется и узел телематики имеется. Отсутствует контакт кабеля антенны около правого нижнего крепления ремня безопасности: Продолжайте с пункта 26.

Внутри торсионной коробки имеется только голубой контакт кабеля антенны, но узел телематики отсутствует. Фиолетовый кабель антенны есть около правого нижнего крепления ремня безопасности: Продолжайте с пункта 41.

Два контакта кабеля антенны есть внутри торсионной коробки, но узел телематики отсутствует. Около правого нижнего крепления ремня безопасности отсутствует контакт кабеля антенны: Продолжайте с пункта 41.

Два контакта кабеля антенны есть внутри торсионной коробки, узел телематики есть, но подключен только фиолетовый кабель антенны. Около правого нижнего крепления ремня безопасности отсутствует контакт кабеля антенны: Продолжайте с пункта 40.

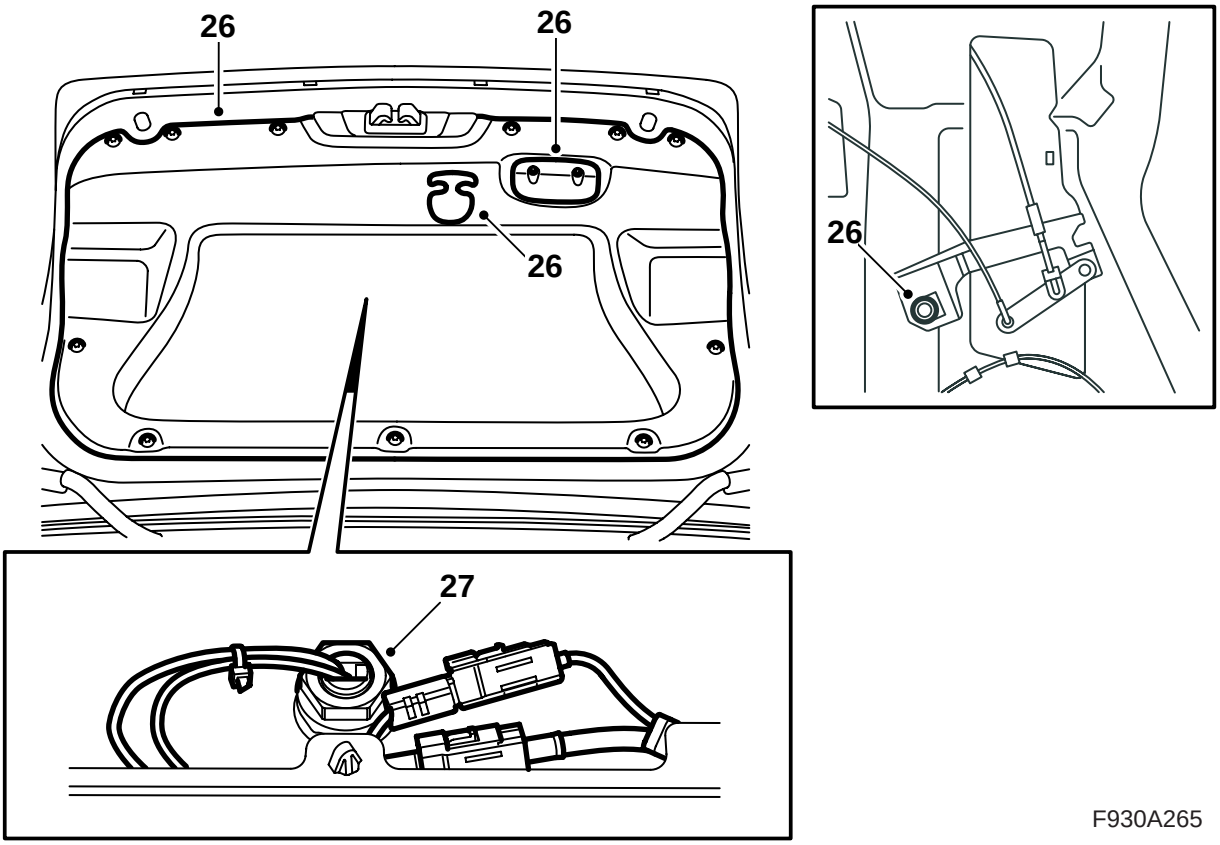

26 Демонтируйте обшивку люка багажника следующим образом:
- **США:** Демонтируйте ручку аварийного открывания.
- Демонтируйте ручку для закрывания на внутренней стороне люка багажника, демонтируйте зажимы и демонтируйте обшивку люка багажника.
- **США:** Демонтируйте винт механизма аварийного открывания и переведите механизм в сторону.

27 Демонтируйте кабель антенны с антенны и демонтируйте антенну.

28 **Автомобили с кабелем антенны, который проходит дальше к середине торсионной коробки:** Продолжайте с пункта 36.

Автомобили с кабелем антенны, который проходит дальше в автомобиле: Продолжайте с пункта 29.

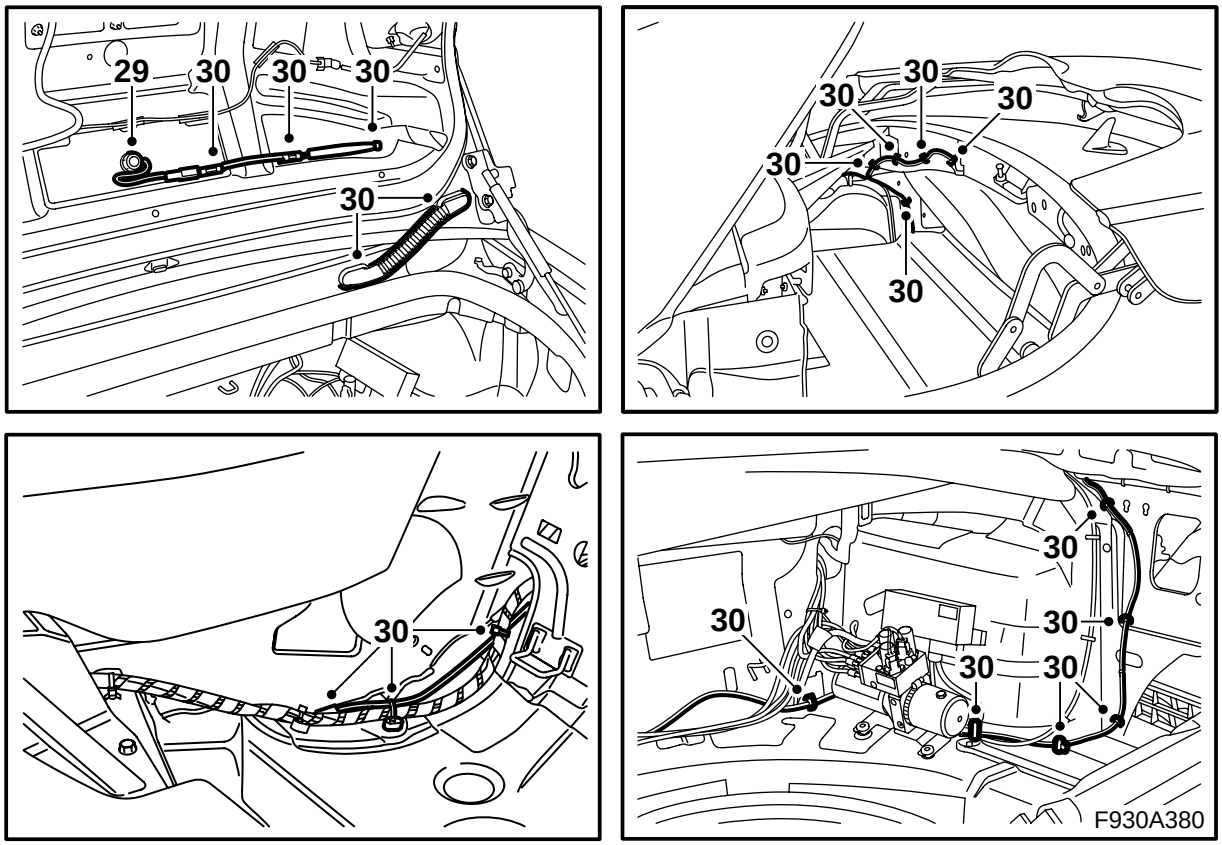

29 Достаньте антенну из набора и проведите кабель антенны через отверстие в люке багажника. Смонтируйте антенну.

Момент затягивания: 2 Нм.

30 Демонтируйте имеющийся кабель антенны полностью вперед до штепсельного разъема около заднего сиденья. Кабель антенны состоит из кабелей антенны телефона и антенны радио, так что контактный разъем кабеля антенны радио должен быть демонтирован. Эти контактные разъемы должны быть соединены полностью, чтобы замок отпустил.

Примечание

Чтобы был открыт доступ ко всему кабелю антенны, люк багажника должен быть закрыт, а колпак открываемого верха открыт

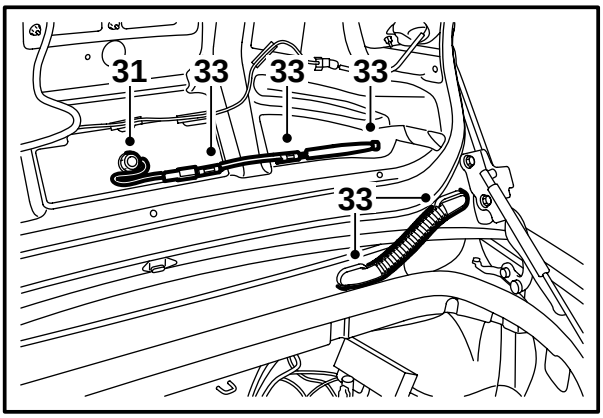

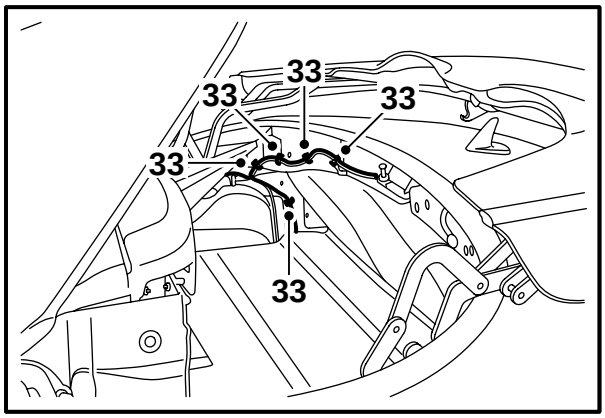

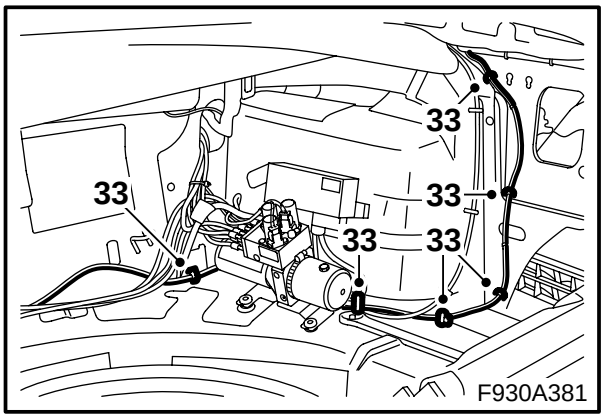

31 Установите кабель антенны из набора в люке багажника и подсоедините его к антенне.

32 Введите кабель антенны из набора тем же методом, что и прежний кабель вперед к торсионной коробке.

Примечание

Чтобы был открыт доступ ко всему кабелю антенны, люк багажника должен быть закрыт, а колпак открываемого верха открыт

33 Зафиксируйте кабель антенны к кузову и к имеющейся проводке.

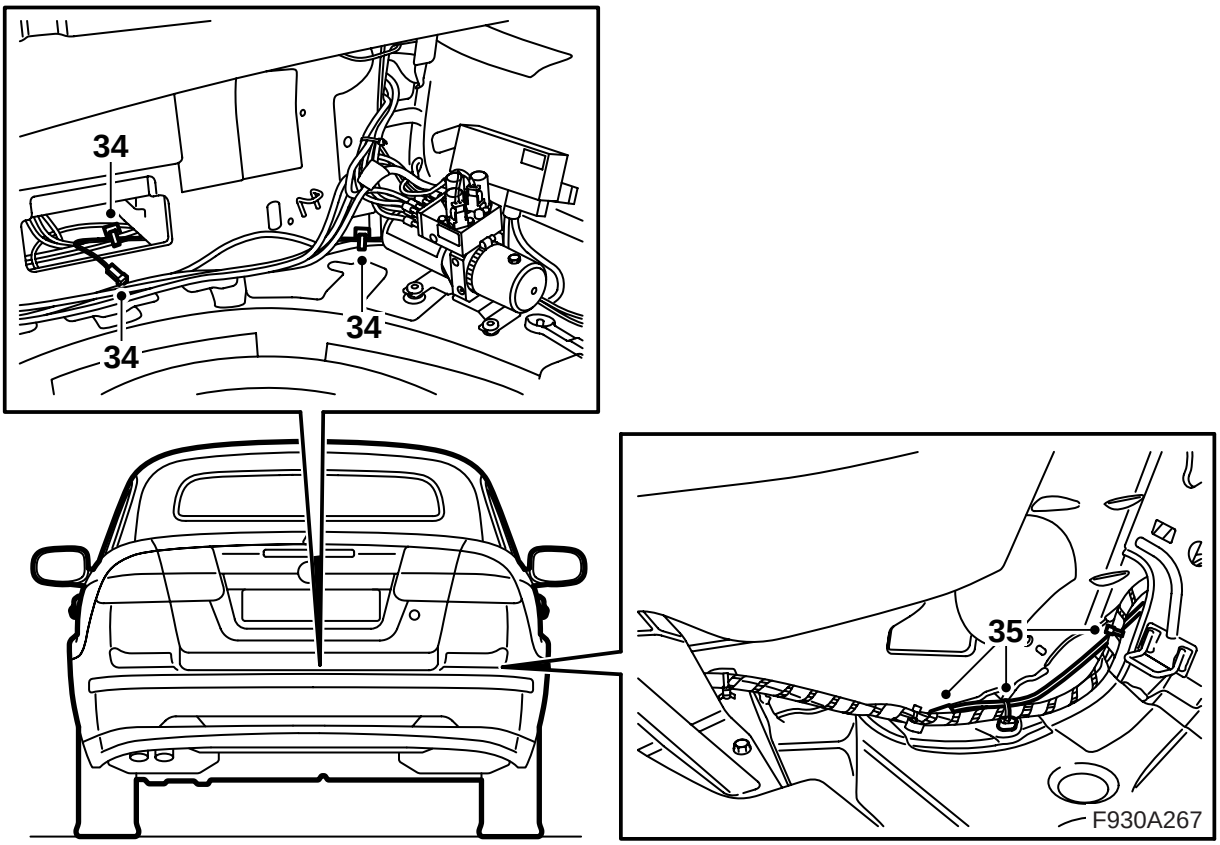

34 Проведите тонкий кабель антенны с голубым контактным разъемом в торсионную коробку и вперед к средине торсионной коробки. Зафиксируйте кабель антенны около имеющейся проводки.

35 Проведите толстый кабель антенны с фиолетовым контактным разъемом и кабель антенны с круглым контактным разъемом для антенны радио через торсионную коробку вперед к заднему сиденью. Подсоедините толстый кабель к кабелю антенны, который идет вперед в автомобиле и зафиксируйте его хомутом к имеющейся проводке. Продолжайте с пункта 39.

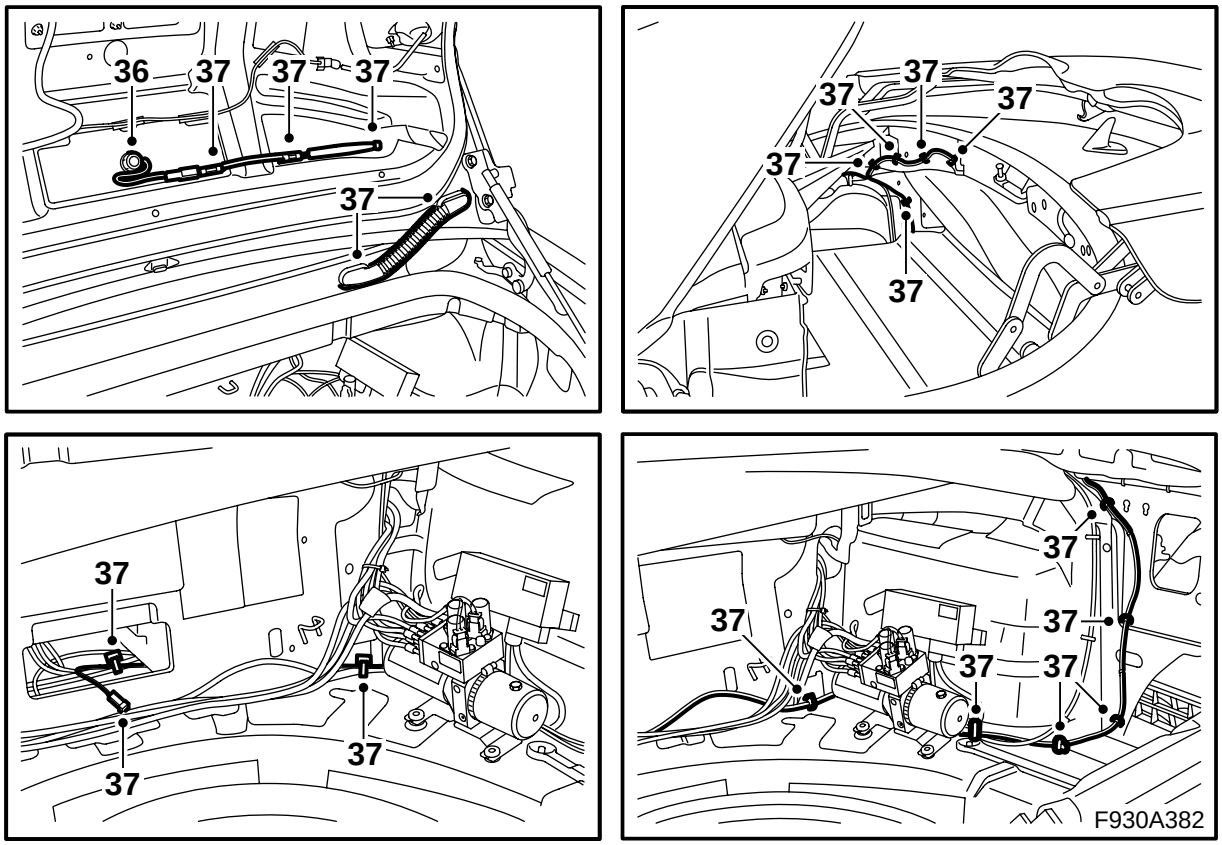

36 Достаньте антенну из набора и проведите кабель антенны через отверстие в люке багажника. Смонтируйте антенну.

Момент затягивания: 2 Нм.

37 Демонтируйте имеющийся кабель антенны полностью до узла телематики (если таковой имеется). Кабель антенны состоит из телефонного антенного кабеля и из радиоантенны, так что должен быть демонтирован также и контактный разъем антенны радио. Эти контактные разъемы должны быть соединены вместе полностью, чтобы замок отпустил.

Автомобиль с узлом телематики: Демонтируйте кабель антенны с узла телематики.

Примечание

Чтобы был открыт доступ ко всему кабелю антенны, люк багажника должен быть закрыт, а колпак открываемого верха открыт

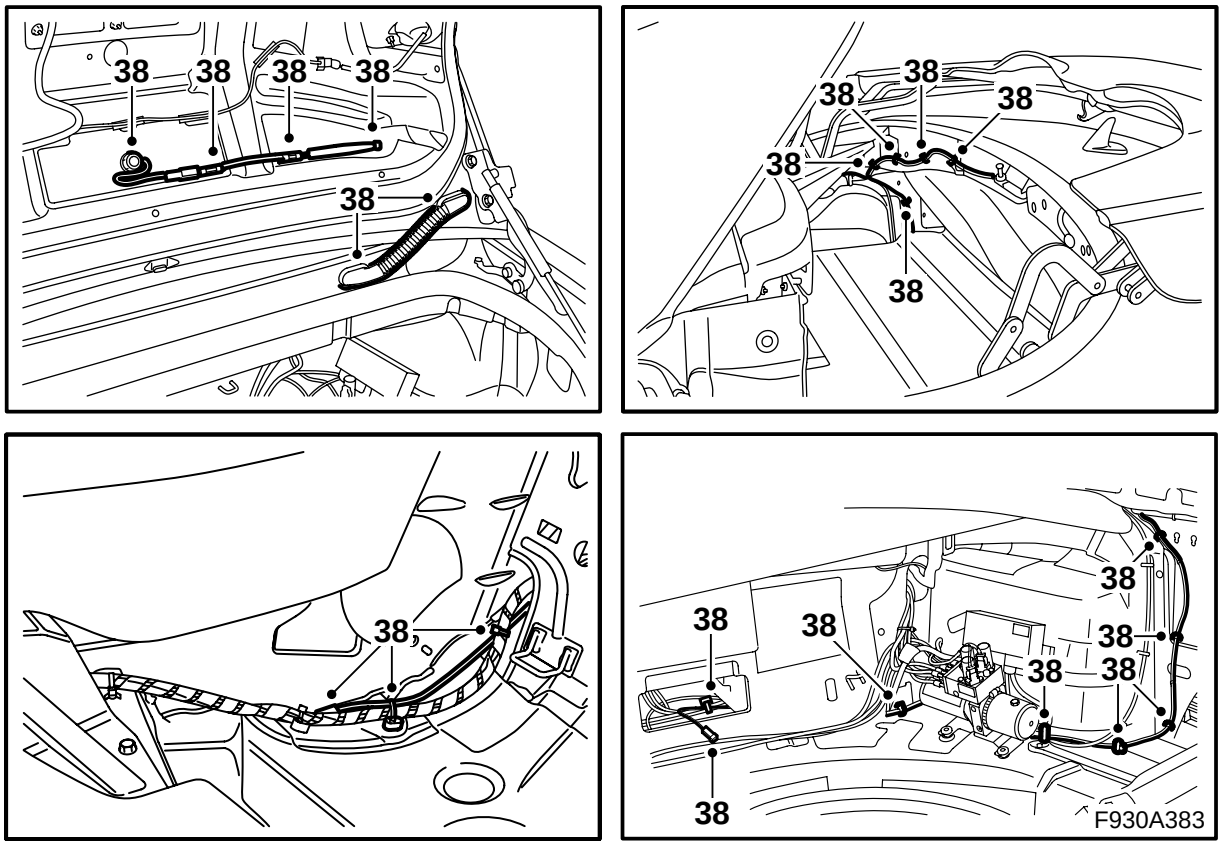

38 Установите кабель антенны из набора в люке багажника и подсоедините его к антенне. Проведите кабель антенны из набора тем же путем, что и прежний кабель вперед к торсионной коробке и проведите кабель антенны с круглым контактным разъемом для антенны радио через торсионную коробку вперед к заднему сиденью.

Примечание

Чтобы был открыт доступ ко всему кабелю антенны, люк багажника должен быть закрыт, а колпак открываемого верха открыт

Зафиксируйте кабель антенны к кузову и к имеющейся проводке.

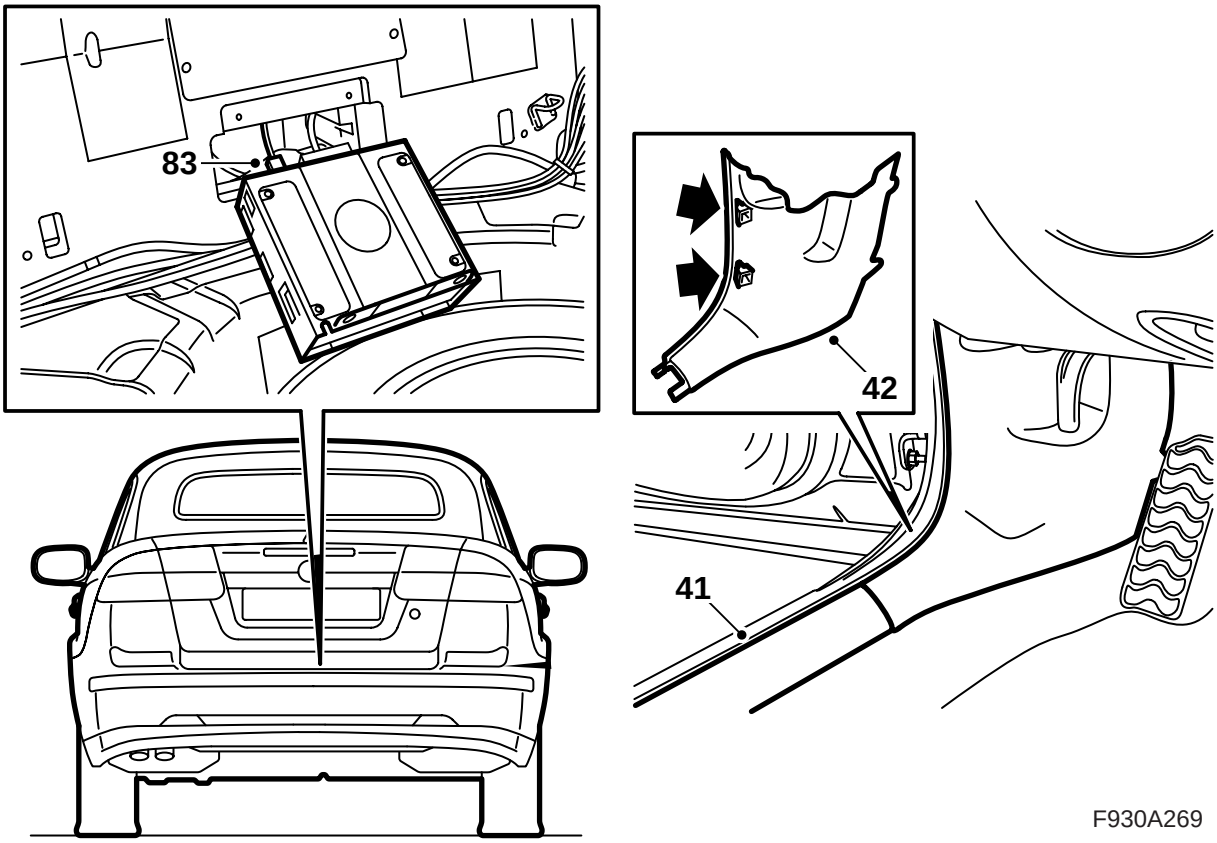

39 **Автомобиль с узлом телематики посредине на торсионной коробке:** Продолжайте с пункта 40.

Автомобили без узла телематики посредине на торсионной коробке: Продолжайте с пункта 41.

40 Подсоедините кабель антенны к узлу телематики.

Автомобили с узлом телематики посредине торсионной коробки, где смонтирована консоль около заднего токораспределительного узла: Продолжайте с пункта 106.

Автомобили с узлом телематики посредине торсионной коробки, но без консоли около заднего токораспределительного узла: Продолжайте с пункта 84.

41 Демонтируйте левую защиту порога.

42 Демонтируйте нижнюю часть обшивки А-стойки на левой стороне.

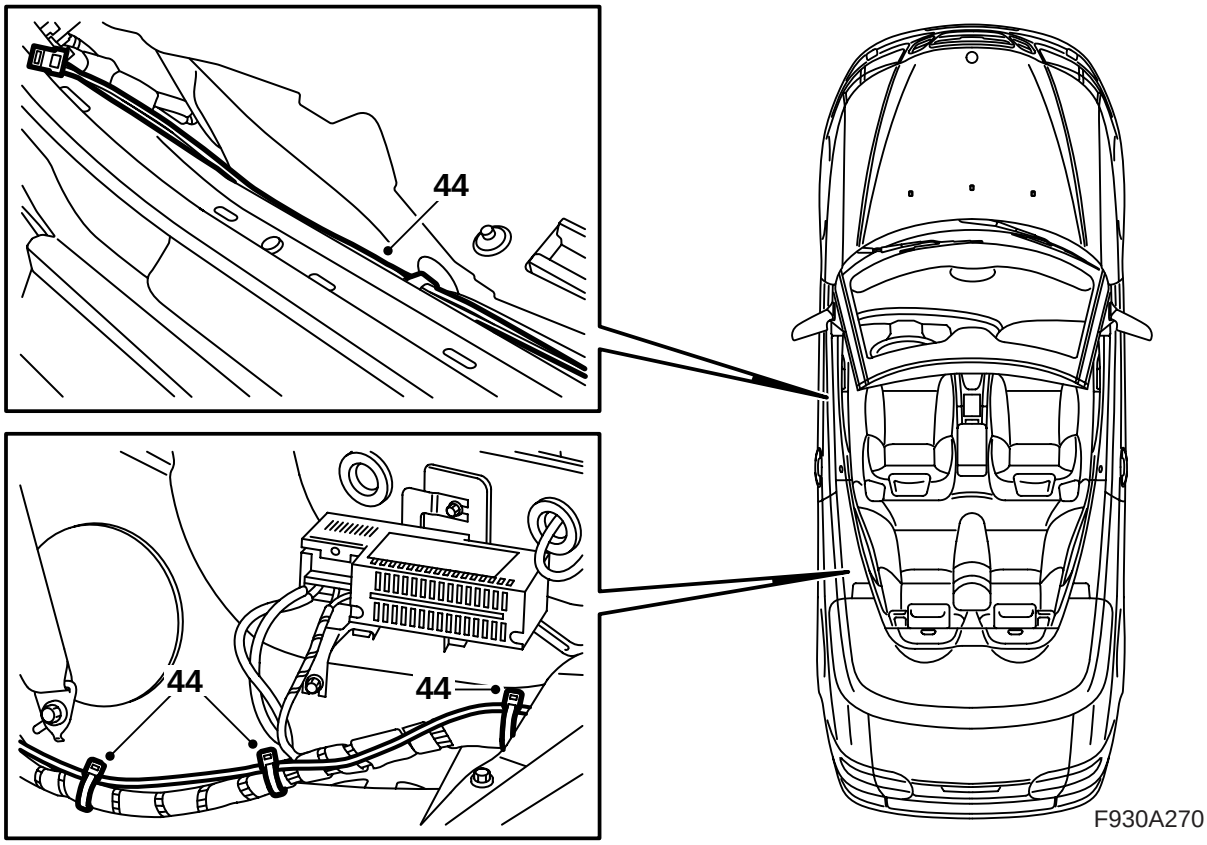

43 **Сиденье водителя с ручным управлением:** Установите левое переднее сиденье в его крайнем переднем положении и наклоните спинку вперед.

44 Достаньте оптический кабель А-стойки - Торсионная коробка из набора и отведите его от контактного разъема около левой нижней А-стойки через проводку около порога, под задним сиденьем и к левой защитной дуге в торсионной коробке. Зафиксируйте оптический кабель хомутом.

Примечание

Сиденье должно быть передвинуто в его заднее положение, чтобы открыть доступ на всем пути. Передвиньте затем сиденья обратно к его переднее положение.

Указание

Оптические кабели требуют осторожного обращения, чтобы не изменить сигнал.

- Радиус изгиба провода не должен превышать 25 мм.
- Проводка не должна подвергаться ударам, от которых прозрачная пластмасса приобретает белую окраску, это снижает силу света. Такие повреждения могут вызвать обрыв в системе коммуникации.
- Провод не должен прилегать к какому-либо острому краю, что также вызывает снижение силы сигнала.

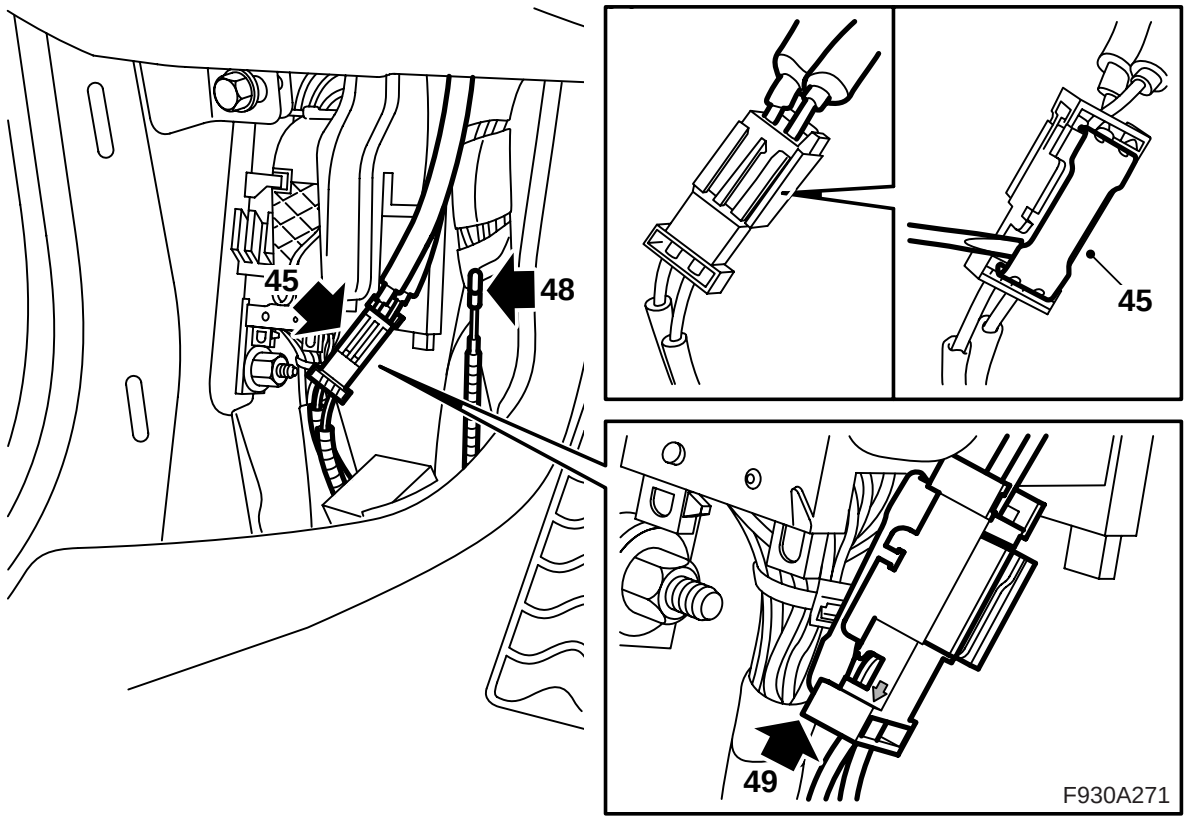

45 Демонтируйте минусовой кабель аккумулятора. Найдите штепсельный разъем с подключенными оптическими кабелями около левой нижней А-стойки (зафиксирован лентой к кабельному каналу) и поднимите стопорную шайбу штепсельного разъема.

⚠ ПРЕДУПРЕЖДЕНИЕ

Красный видимый свет лазерного класса 1. Не смотрите прямо в оптическое волокно или в контактный разъем блока управления с близкого расстояния. Расстояние менее 20 мм между глазом и источником света может повредить глаза.

46 Демонтируйте оптический кабель с той позиции в соединительном разъеме, где стрелка направлена наружу, в сторону оптического кабеля.

Указание

Оптические кабели требуют осторожного обращения, чтобы не изменить сигнал.

- Исключительно важно, чтобы два провода в контактном разъеме не перепутать местами.
- Радиус изгиба провода не должен превышать 25 мм.
- Концы провода должны быть свободны от загрязнения.
- Провод не должен прилегать к какому-либо острому краю, что также вызывает снижение силы сигнала.

47 Демонтируйте щит с соединения на оптическом кабеле набора.

48 Смонтируйте щит на соединении демонтированного оптического кабеля, осторожно передвиньте оптический кабель так, чтобы не повредить его и поместите его позади проводки.

49 Смонтируйте соединение на оптическом кабеле, которое было смонтировано в пункте 44 в штепсельном разъеме и смонтируйте стопорную шайбу.

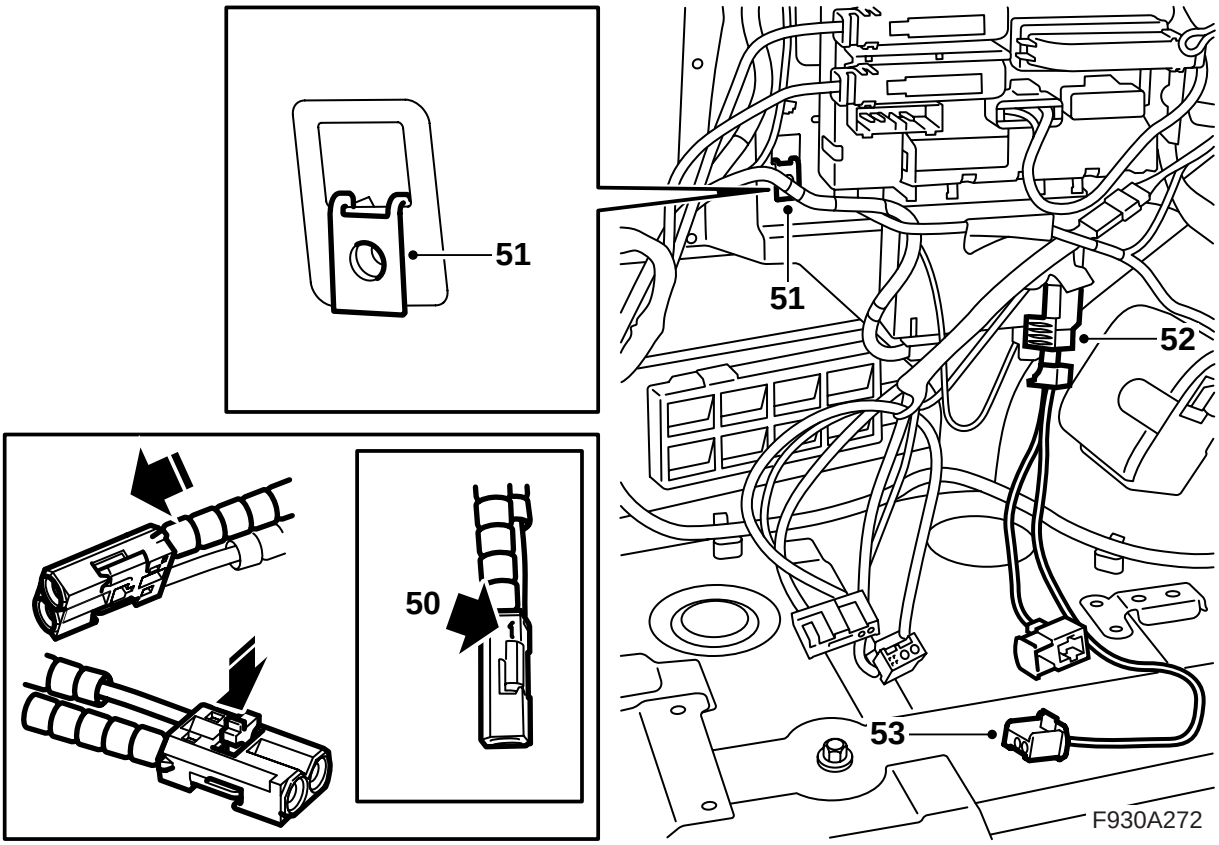

50 Смонтируйте другое соединение на оптическом кабеле, которое было смонтировано в пункте 44 в позиции 1 в контактном разъеме из набора.

Автомобиль с консолью около заднего токораспределительного узла: Продолжайте с пункта 66.

Автомобиль без консоли около заднего токораспределительного узла: Продолжайте с пункта 51.

51 Смонтируйте гайку с зажимом в четырехгранном отверстии около заднего токораспределительного узла и установите консоль в отсеке багажника.

52 Найдите контактный разъем проигрывателя DVD около заднего токораспределительного узла.

53 Подключите проводку из набора к контактному разъему.

54 Демонтируйте защиту с соединения в одном конце оптических кабелей из набора (Проигрыватель DVD - Торсионная коробка и Проигрыватель DVD - Усилитель).

⚠ ПРЕДУПРЕЖДЕНИЕ

Красный видимый свет лазерного класса 1. Не смотрите прямо в оптическое волокно или в контактный разъем блока управления с близкого расстояния. Расстояние менее 20 мм между глазом и источником света может повредить глаза.

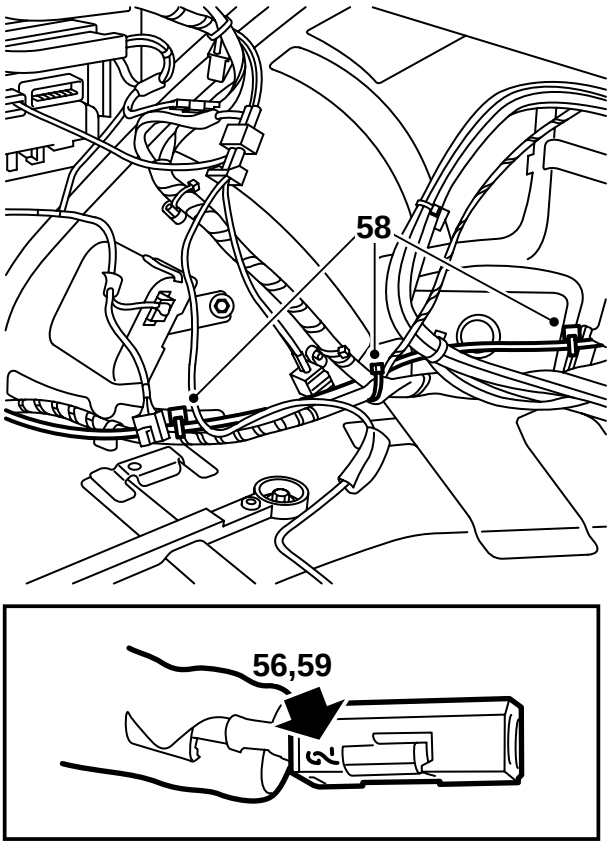

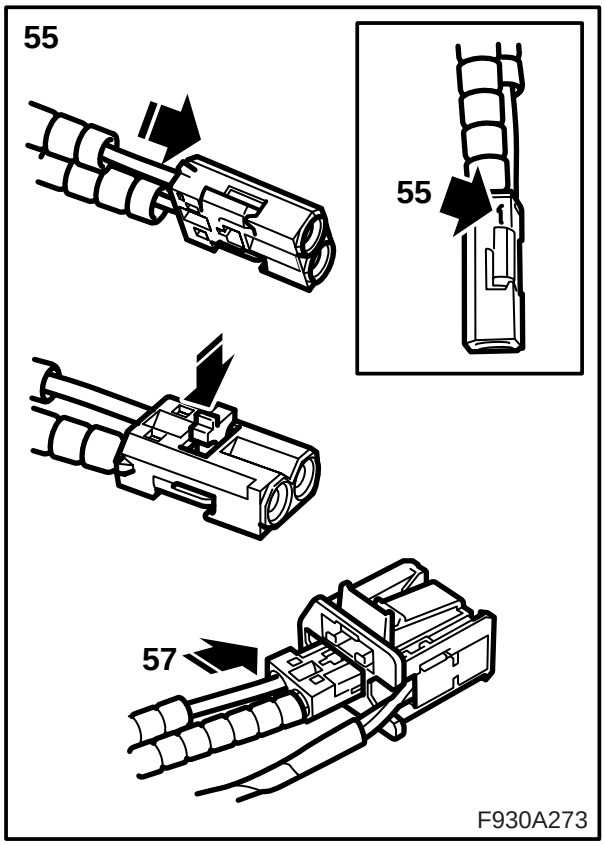

55 Смонтируйте оптический кабель из набора (Проигрыватель DVD - Торсионная коробка) в позиции 1 в маленьком контактном разъеме набора.

56 Смонтируйте оптический кабель из набора (Проигрыватель DVD - Усилитель) в позиции 2 в маленьком контактном разъеме набора.

57 Смонтируйте маленький контактный разъем в контактном разъеме проигрывателя DVD.

58 Проведите оптические кабели из набора (Проигрыватель DVD - Торсионная коробка и Проигрыватель DVD - Усилитель) вперед вдоль имеющейся проводки и зафиксируйте их хомутом. Не затягивайте хомут полностью, так как должны быть зафиксированы еще 2 кабеля.

59 Демонтируйте защиту с контакта соединения оптического кабеля (Проигрыватель DVD - Торсионная коробка) и смонтируйте контакт в позиции 2 в маленьком контактном разъеме внутри торсионной коробки.

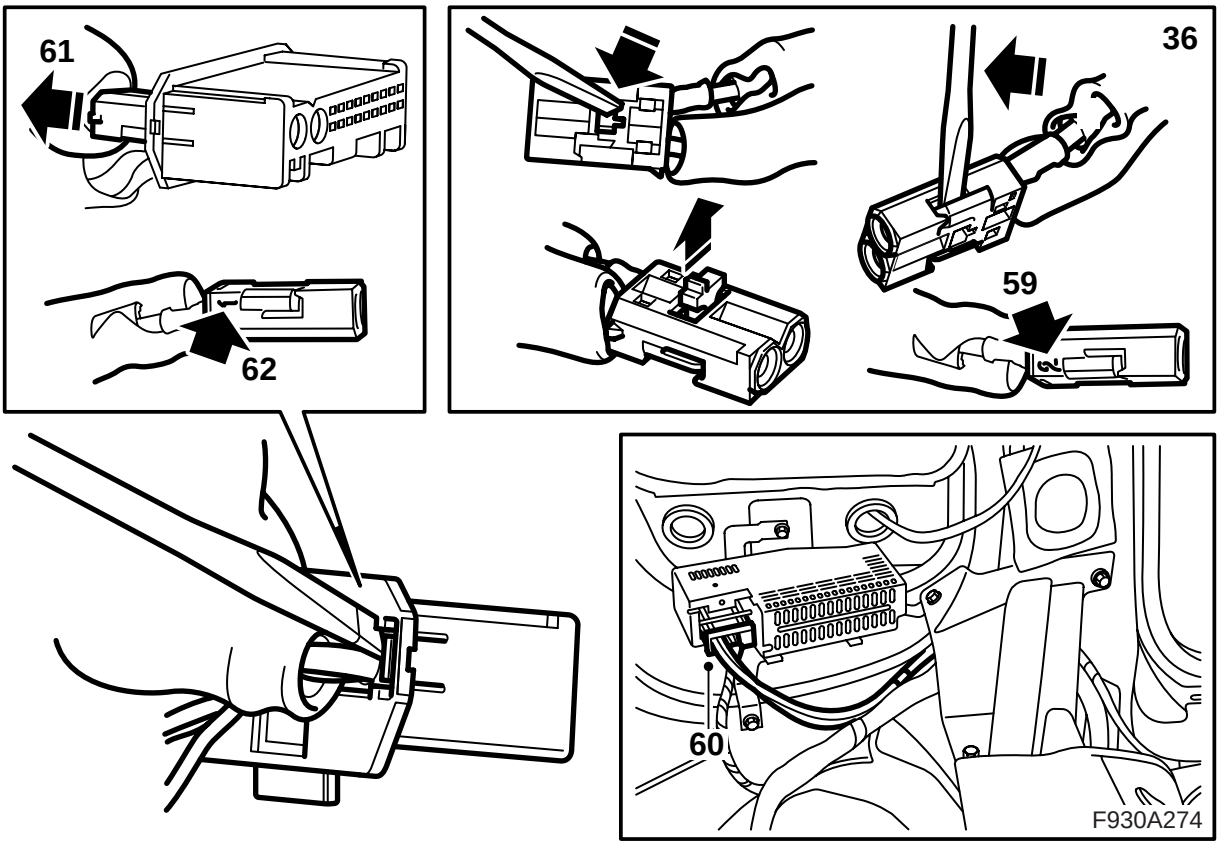

60 Демонтируйте контактный разъем с усилителя.

61 Демонтируйте маленький контактный разъем с большого контактного разъема.

62 Демонтируйте оптический кабель, подключенный в положение 1, открыв для этого фиксатор на контактном разъеме и осторожно потянув захват.

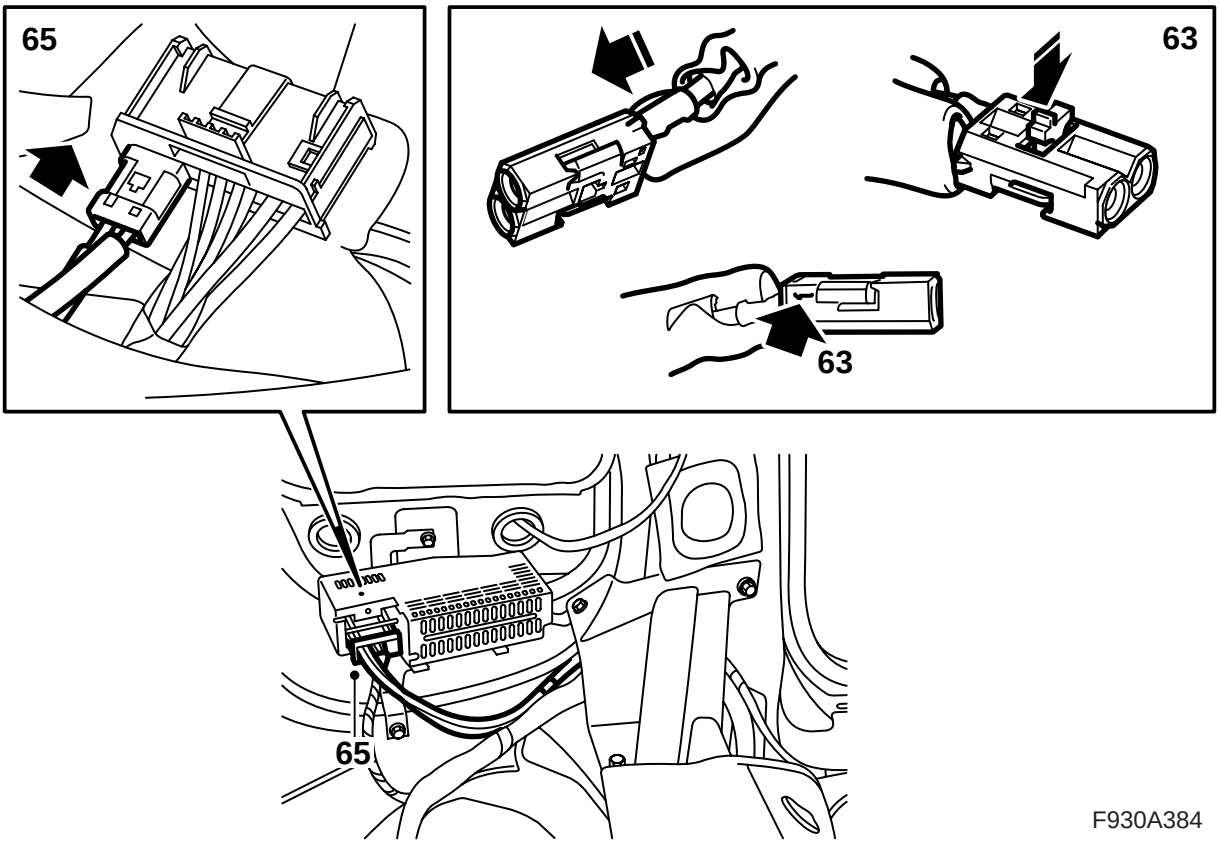

63 Демонтируйте защиту в соединения оптического кабеля (Проигрыватель DVD - Усилитель) и смонтируйте соединение в позиции 1 в маленьком контактном разъеме усилителя. Смонтируйте фиксатор. Зафиксируйте оптический кабель вдоль проводки к торсионной коробке.

64 Смонтируйте щит на демонтированном соединении оптического кабеля, осторожно отведите в сторону оптический кабель, чтобы он не был поврежден.

65 Смонтируйте маленький контактный разъем в большом контактном разъеме и подсоедините большой контактный разъем к усилителю.

Продолжайте с пункта 75.

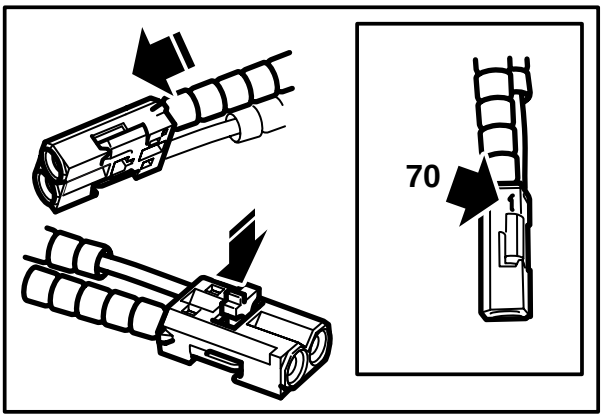

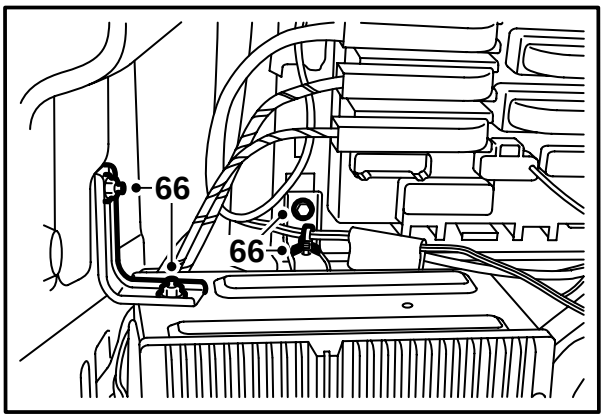

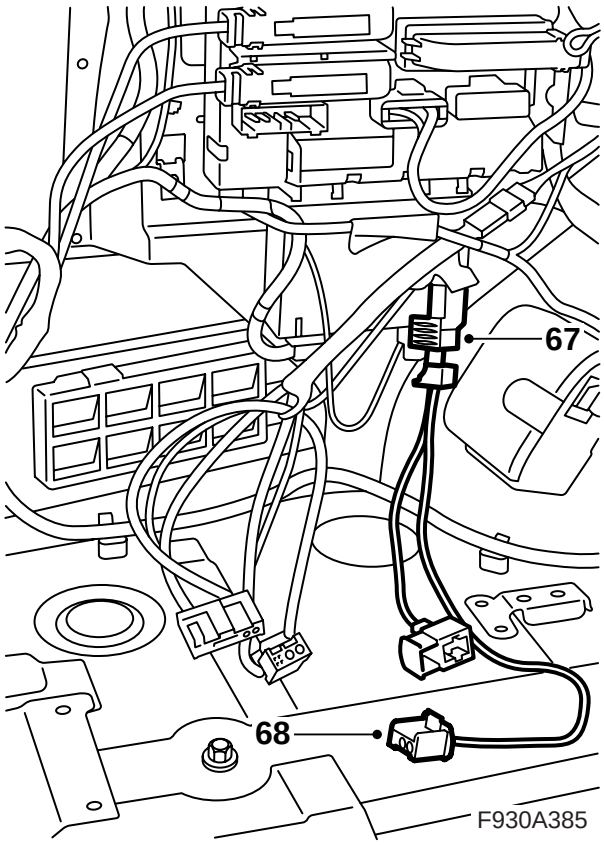

66 Демонтируйте консоль и передвиньте её для облегчения доcStупа. Демонтируйте хомут проводки с консоли.

67 Найдите контактный разъем проигрывателя DVD около заднего токораспределительного узла.

68 Подключите проводку из набора к контактному разъему.

69 Демонтируйте защиту с одного соединения на оптическом кабеле набора (Проигрыватель DVD - Торсионная коробка).

⚠ ПРЕДУПРЕЖДЕНИЕ

Красный видимый свет лазерного класса 1. Не смотрите прямо в оптическое волокно или в контактный разъем блока управления с близкого расстояния. Расстояние менее 20 мм между глазом и источником света может повредить глаза.

70 Смонтируйте оптический кабель из набора (Проигрыватель DVD - Торсионная коробка) в позиции 1 в контактном разъеме набора.

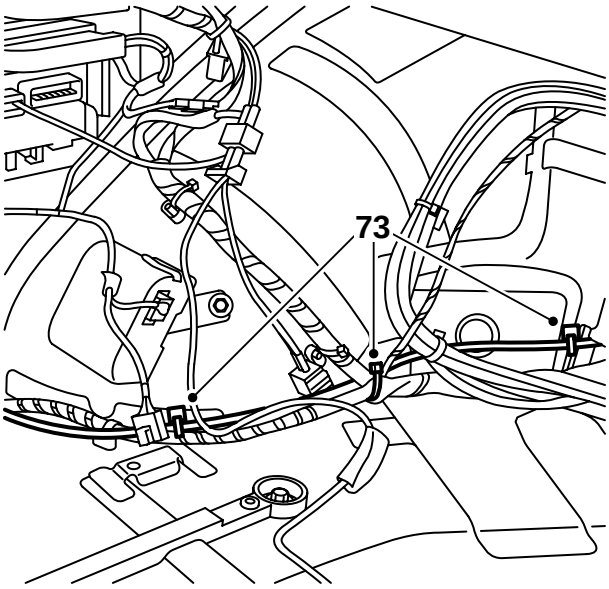

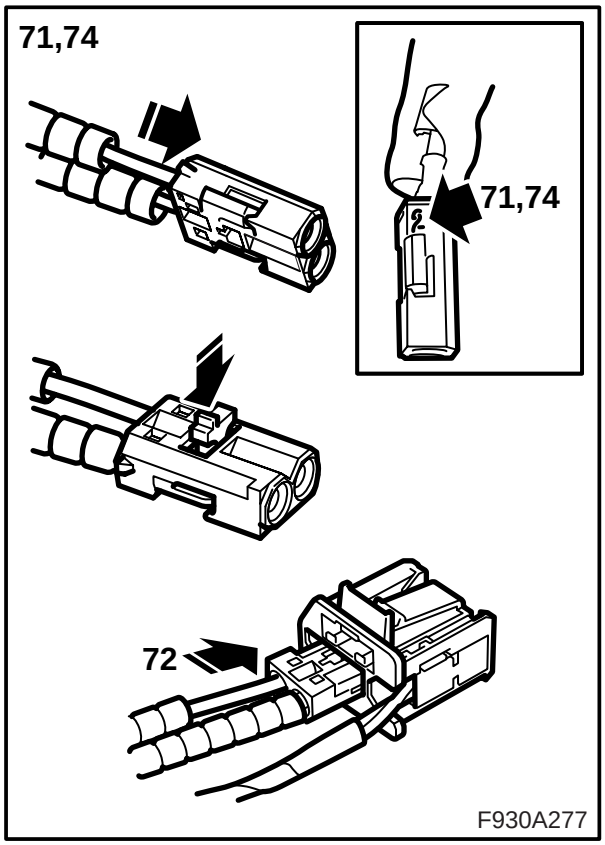

71 Демонтируйте защиту с соединения в одном конце оптического кабеля из набора (между узлами в консоли) и смонтируйте её в позиции 2 в контактном разъеме набора.

72 Смонтируйте маленький контактный разъем в контактном разъеме проигрывателя DVD.

73 Проведите оптические кабели из набора (Проигрыватель DVD - Торсионная коробка вперед к имеющейся проводке. Зафиксируйте их хомутом, но не затягивайте, так как должны быть зафиксированы еще 2 кабеля.

74 Демонтируйте защиту с контакта соединения оптического кабеля (Проигрыватель DVD - Торсионная коробка) и смонтируйте его в позиции 2 в маленьком контактном разъеме внутри торсионной коробки.

Продолжайте с пункта 75.

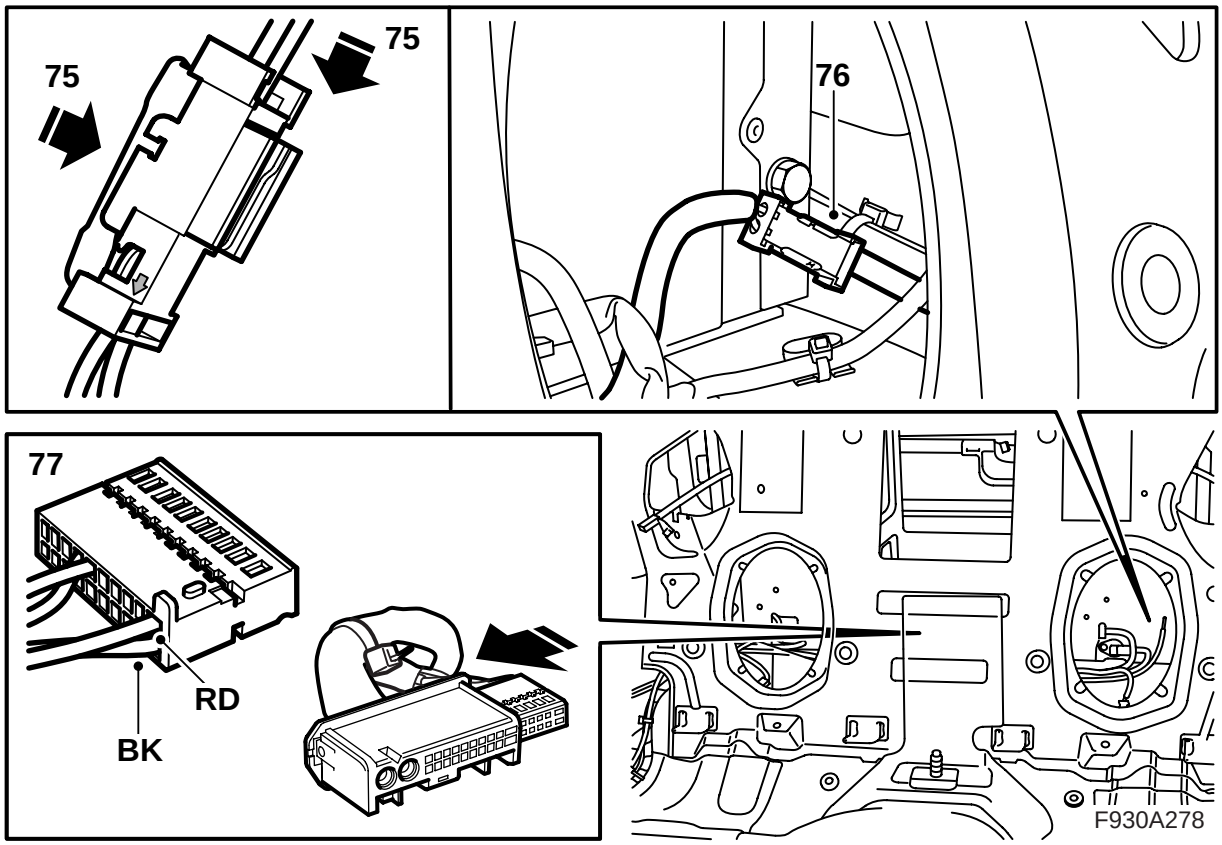

75 Введите проводку с оптическим кабелем из набора в торсионную коробку. Смонтируйте маленький контактный разъем с оптическими кабелями от A-стойки и проигрывателя DVD в штепсельном разъеме и смонтируйте стопорную шайбу.

76 Зафиксируйте штепсельный разъем к проводке внутри торсионной коробки. Проведите проводку из набора вдоль имеющейся проводки в торсионной коробке и зафиксируйте хомутом.

77 Найдите контактный разъем узла телематики посредине в торсионной коробке и смонтируйте кабели из набора проводки в контактном разъеме из набора следующим образом:

Красный (RD) кабель (+) в позиции 10

Черный (BK) кабель (-) в позиции 20

Смонтируйте контактный разъем узла телематики в большом контактном разъеме в проводке из набора.

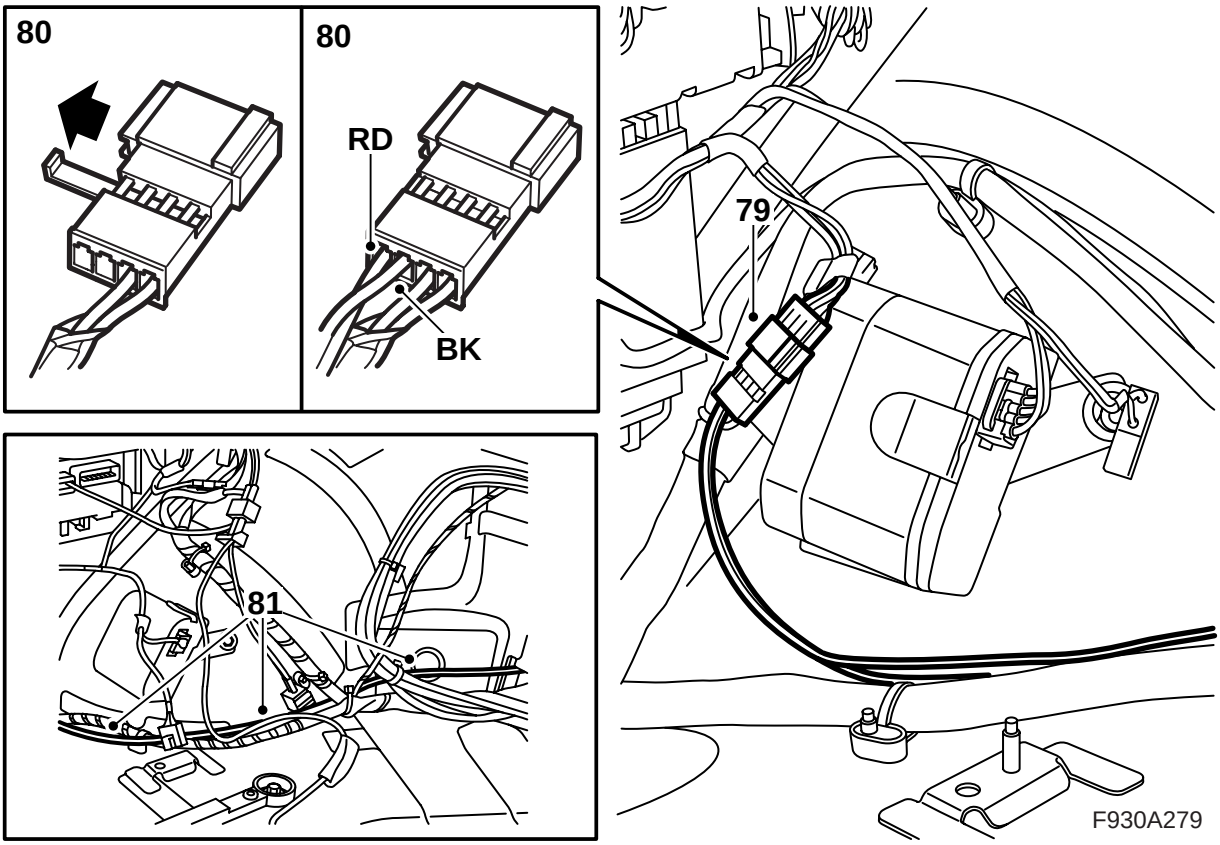

78 Проведите концы из проводки набора через раннее смонтированный хомут вдоль раннее смонтированного оптического кабеля (Проигрыватель DVD - Торсионная коробка) назад к разветвлению проводки к заднему токораспределительному узлу. Затяните хомут.

79 Демонтируйте ленту, которой зафиксирован штепсельный разъем узла питания телематики около проводки и разъедините штепсельный разъем.

80 Демонтируйте фиксатор и смонтируйте кабели из набора проводки в контактном разъеме следующим образом:

Красный (RD) кабель (+) в позиции 1

Черный (BK) кабель (-) в позиции 2

81 Смонтируйте фиксатор, подсоедините штепсельный разъем и зафиксируйте его около проводки к заднему токораспределительному узлу.

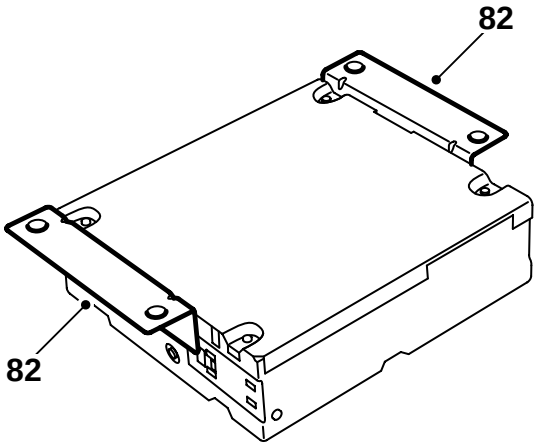

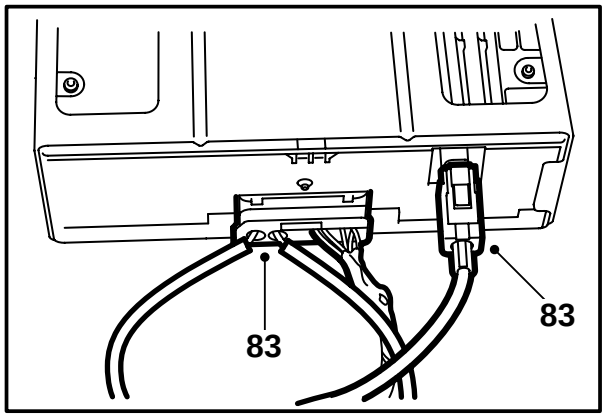

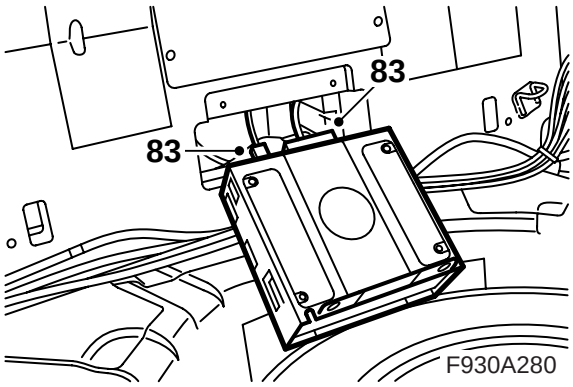

82 Достаньте узел телематики из набора и демонтируйте возможные имеющиеся крепления из узла телематики.

83 Смонтируйте узел телематики из набора в консоли, должен послышаться щелчок, подсоедините контактный разъем и тонкий кабель антенны с голубым контактным разъемом к узлу телематики. Зафиксируйте фиолетовый контактный разъем толстого кабеля антенны (если он не был подключен) около проводки.

Продолжайте с пункта 101.

Указание

Оптические кабели требуют осторожного обращения, чтобы не изменить сигнал.

- Исключительно важно, чтобы два провода в контактном разъеме не перепутать местами.
- Радиус изгиба провода не должен превышать 25 мм.
- Концы провода должны быть свободны от загрязнения.
- Провод не должен прилегать к какому-либо острому краю, что также вызывает снижение силы сигнала.

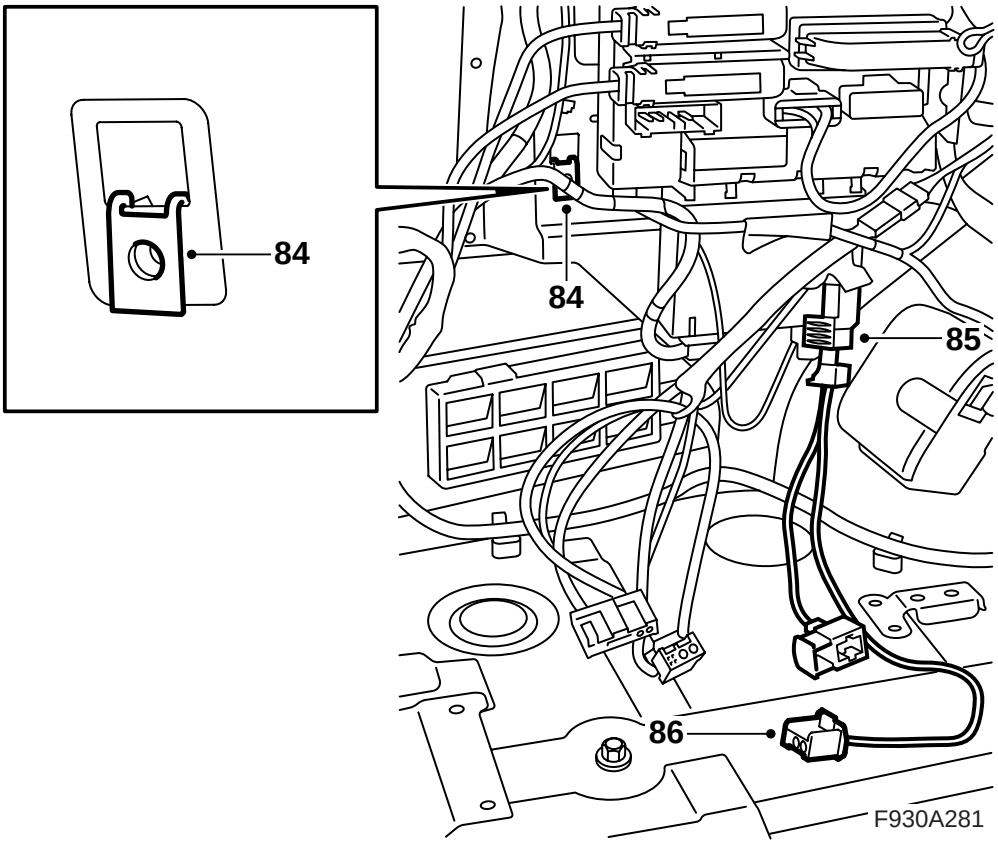

84 Демонтируйте минусовый кабель аккумулятора. Смонтируйте гайку с зажимом в четырехгранном отверстии около заднего токораспределительного узла и установите консоль в отсеке багажника.

85 Найдите контактный разъем проигрывателя DVD около заднего токораспределительного узла.

86 Подключите проводку из набора к контактному разъему.

87 Демонтируйте защиту с соединения в одном конце оптических кабелей из набора (Проигрыватель DVD - Торсионная коробка и Проигрыватель DVD - Усилитель).

⚠ ПРЕДУПРЕЖДЕНИЕ

Красный видимый свет лазерного класса 1. Не смотрите прямо в оптическое волокно или в контактный разъем блока управления с близкого расстояния. Расстояние менее 20 мм между глазом и источником света может повредить глаза.

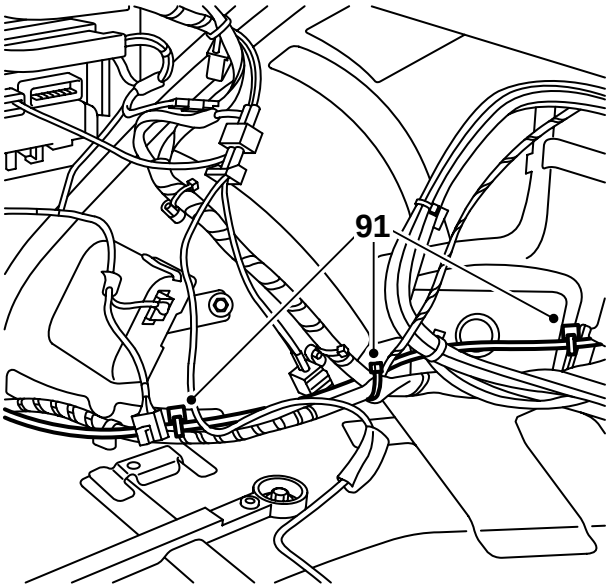

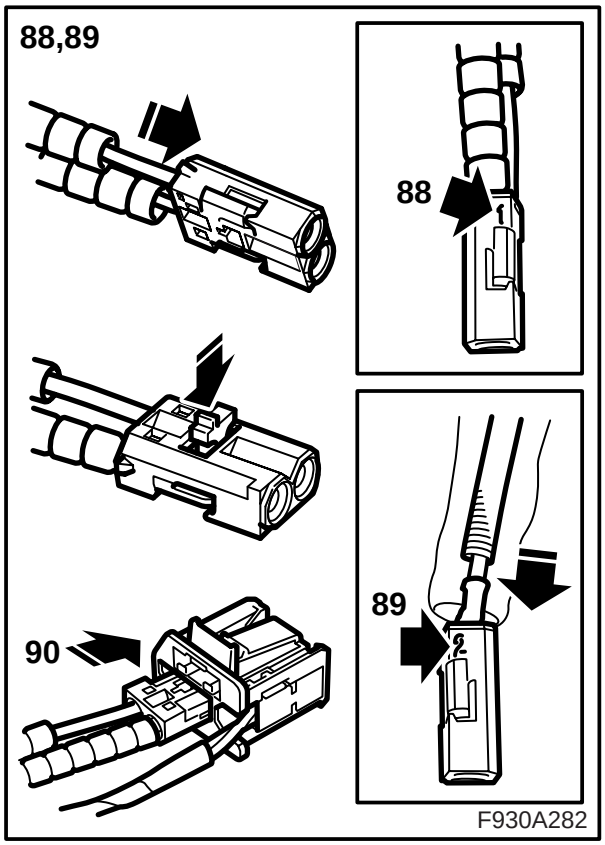

88 Смонтируйте оптический кабель из набора (Проигрыватель DVD - Торсионная коробка) в позиции 1 в контактном разъеме набора.

89 Смонтируйте оптический кабель из набора (Проигрыватель DVD - Усилитель) в позиции 2 в контактном разъеме набора.

90 Смонтируйте маленький контактный разъем в контактном разъеме проигрывателя DVD.

91 Проведите оптические кабели (Проигрыватель DVD - Торсионная коробка) вперед вдоль имеющейся проводки. Зафиксируйте хомутом.

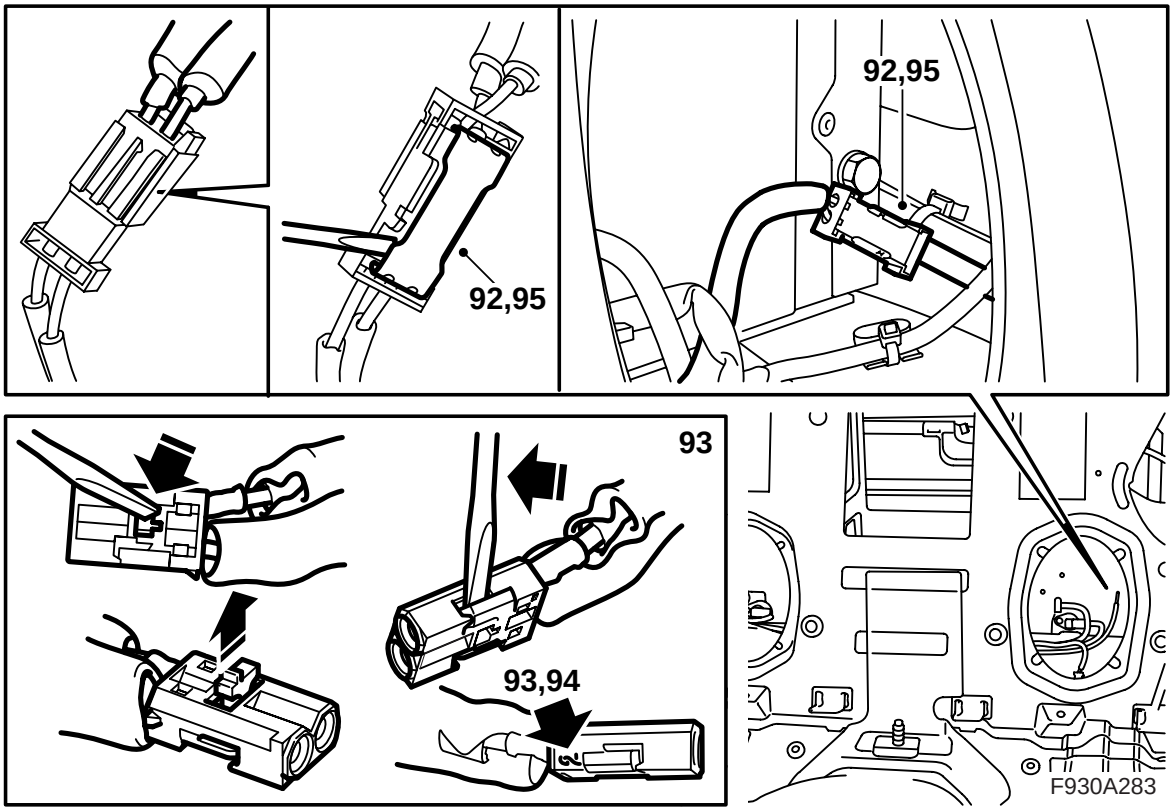

92 Демонтируйте штепсельный разъем внутри торсионной коробки. Поднимите стопорную шайбу штепсельного разъема и демонтируйте маленький контактный разъем.

⚠ ПРЕДУПРЕЖДЕНИЕ

Красный видимый свет лазерного класса 1. Не смотрите прямо в оптическое волокно или в контактный разъем блока управления с близкого расстояния. Расстояние менее 20 мм между глазом и источником света может повредить глаза.

93 Демонтируйте оптический кабель, подключенный в положение 2, открыв для этого фиксатор на контактном разъеме и осторожно потянув захват.

Указание

Оптические кабели требуют осторожного обращения, чтобы не изменить сигнал.

- Исключительно важно, чтобы два провода в контактном разъеме не перепутать местами.
- Радиус изгиба провода не должен превышать 25 мм.
- Концы провода должны быть свободны от загрязнения.
- Провод не должен прилегать к какому-либо острому краю, что также вызывает снижение силы сигнала.

94 Демонтируйте защиту с соединения оптического кабеля (Проигрыватель DVD - Торсионная коробка) и смонтируйте соединение в позиции 2. Смонтируйте защиту на демонтированном оптическом кабеле.

95 Смонтируйте маленький контактный разъем в штепсельном разъеме. Смонтируйте стопорную шайбу и смонтируйте штепсельный разъем внутри торсионной коробки.

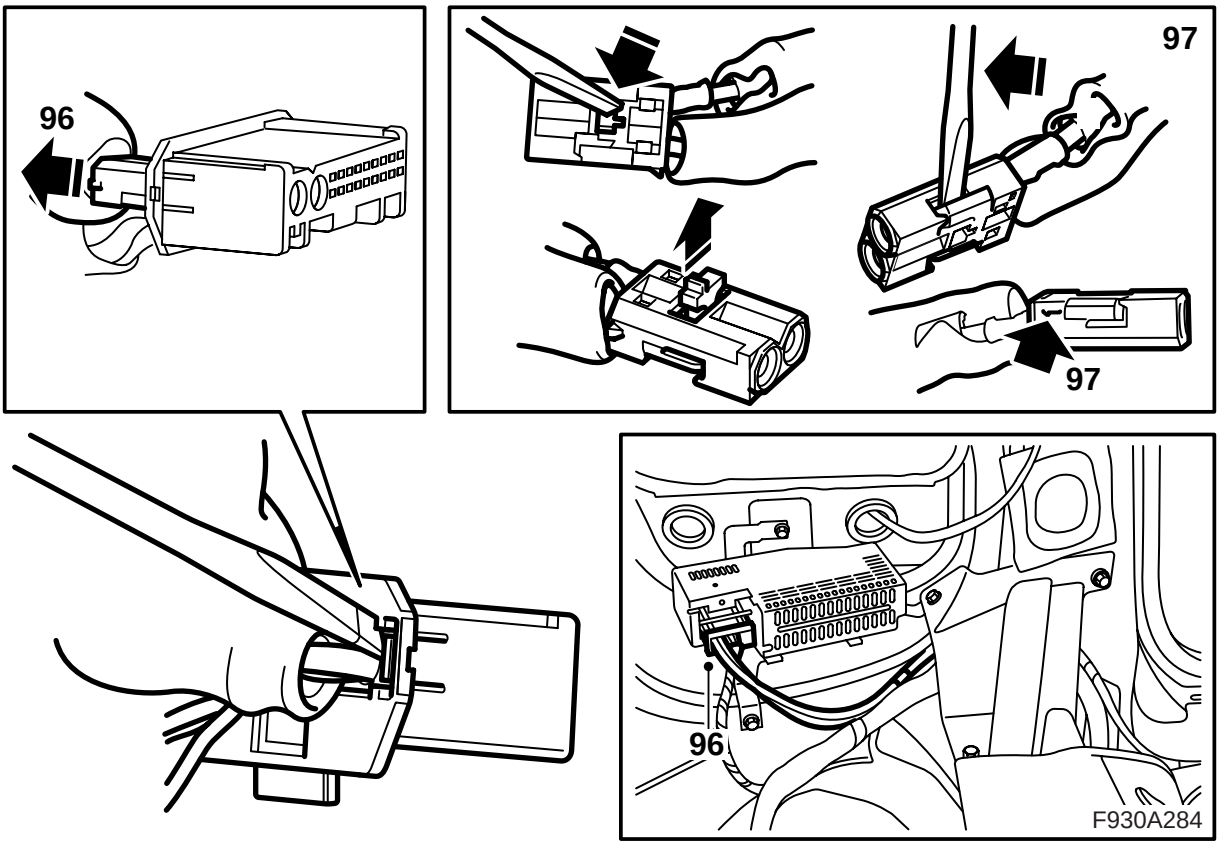

96 Демонтируйте контактный разъем с усилителя и демонтируйте маленький контактный разъем с контактного разъема усилителя.

97 Демонтируйте оптический кабель, подключенный в позиции 1 в демонтированном контактном разъеме, открыв для этого фиксатор в контактном разъеме и осторожно поднимите захват.

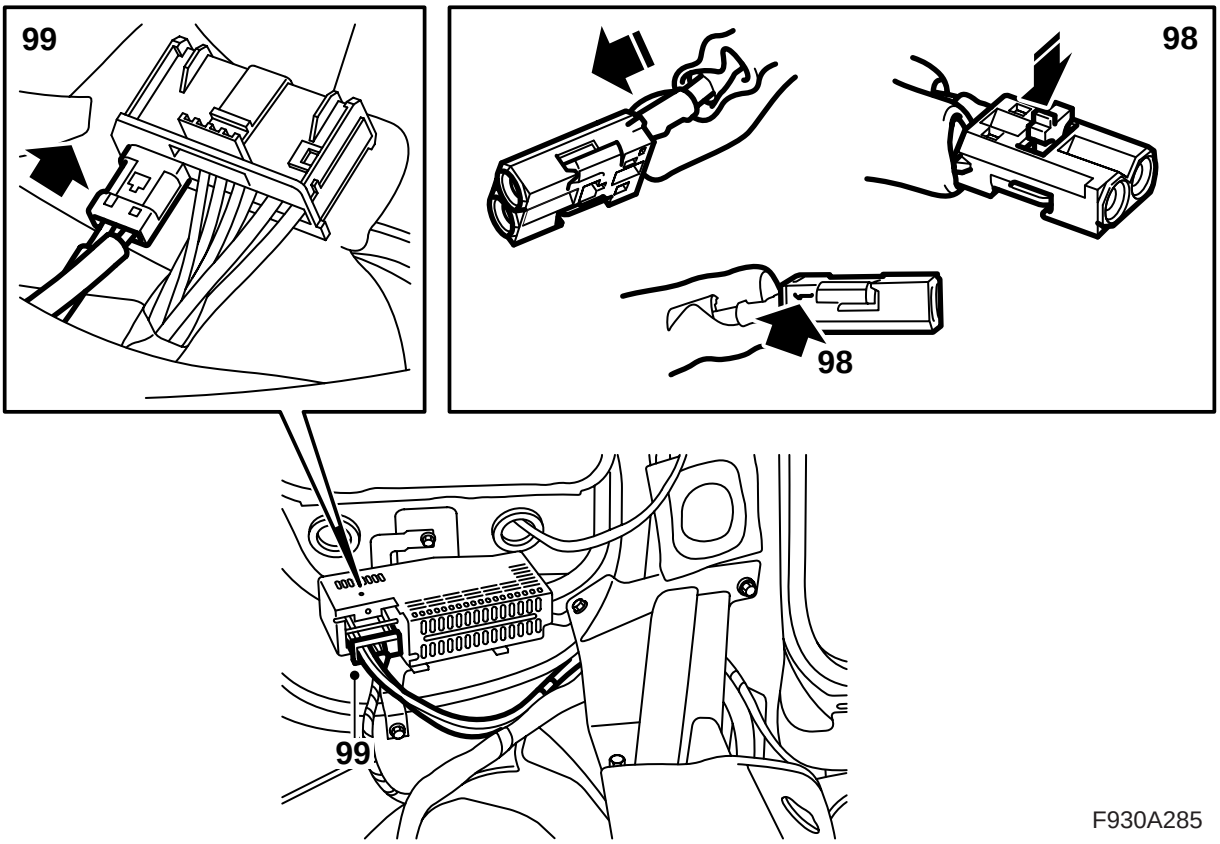

98 Демонтируйте защиту с соединения оптического кабеля (Проигрыватель DVD - Усилитель) и смонтируйте соединение в позиции 1 в демонтированном контактном разъеме. Смонтируйте защиту на демонтированном оптическом кабеле. Зафиксируйте оптический кабель вперед к торсионной коробке при помощи хомута.

99 Смонтируйте маленький контактный разъем в большом контактном разъеме и подсоедините контактный разъем к усилителю.

100 Продолжайте с пункта 117.

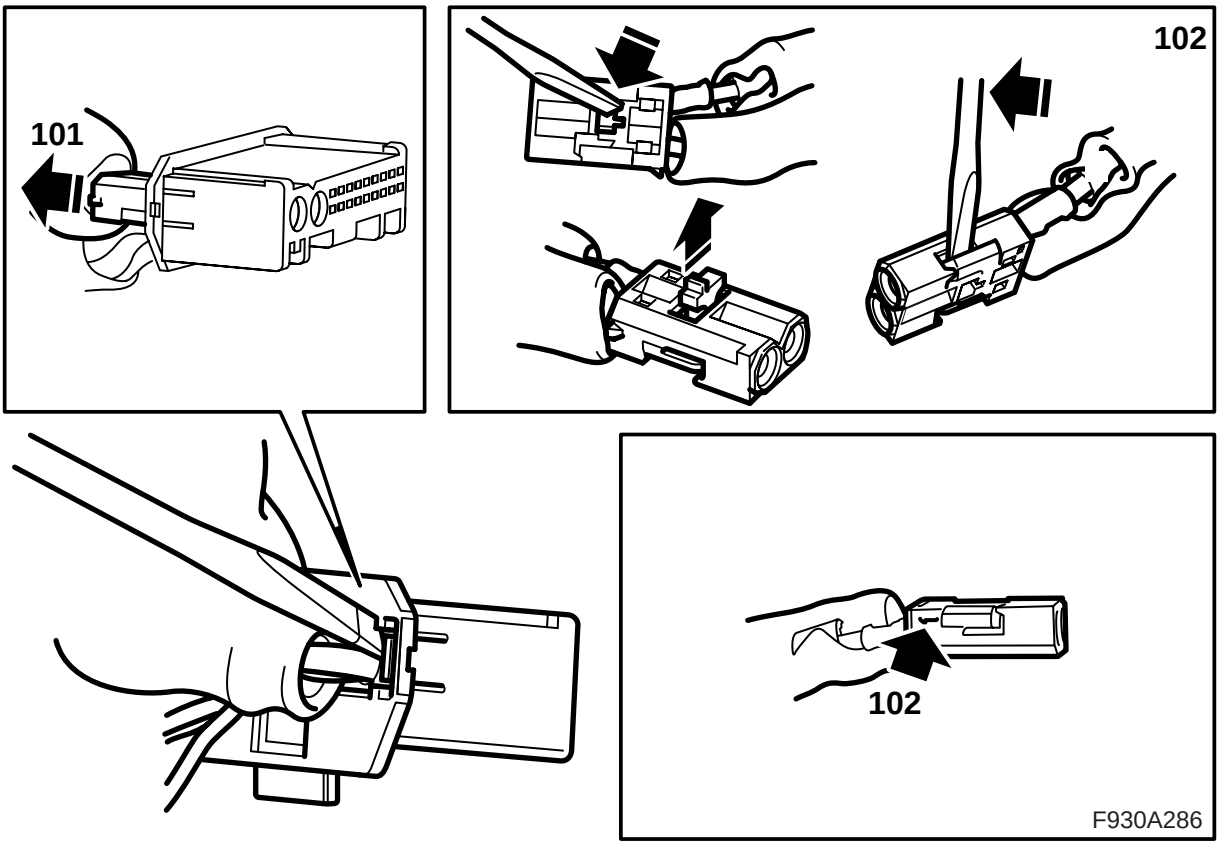

101 **Автомобиль без консоли около заднего токораспределительного узла:** Продолжайте с пункта 117.

Автомобиль с консолью около заднего токораспределительного узла и усилителя или смонтированного КД-чейнджера: Демонтируйте контактный разъем усилители и соответственно КД-чейнджера и демонтируйте маленький контактный разъем с большого контактного разъема.

Автомобиль со смонтированными консолью около заднего токораспределительного узла и КД-чейнджера: Демонтируйте контактный разъем КД-чейнджера и демонтируйте маленький контактный разъем из большого контактного разъема.

102 **Автомобиль со смонтированным усилителем и/или КД-чейнджером:** Демонтируйте оптический кабель, подключенный в позиции 1 в демонтированном контактном разъеме, открыв для этого замок в контактном разъеме и осторожно подняв захват. Осторожно отведите оптический кабель в сторону, чтобы не повредить его.

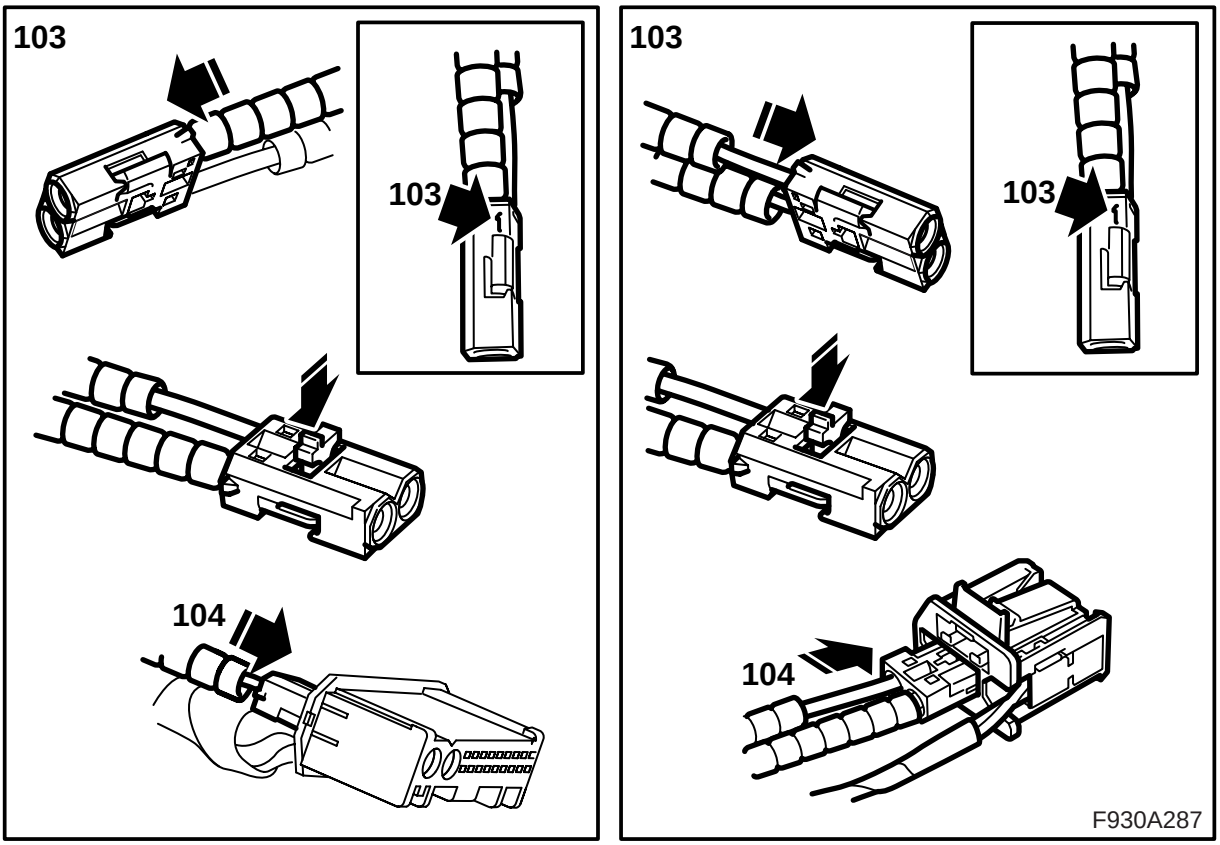

103 **Автомобиль со смонтированным усилителем и/или КД-чейнджером:** Демонтируйте защиту с второго контакта на оптическом кабеле, который был смонтирован раннее (между узлами в консоли). Смонтируйте соединение в позиции 1 в маленьком контактном разъеме. Смонтируйте замыкание. Смонтируйте защиту на демонтированном оптическом кабеле.

104 **Автомобиль со смонтированным усилителем и/или КД-чейнджером:** Смонтируйте маленький контактный разъем в контактном разъеме усилителя и соответственно КД-чейнджера.

105 **Автомобиль со смонтированным усилителем и/или КД-чейнджером:** Подсоедините контактный разъем усилителя и соответственно КД-чейнджера.

Продолжайте с пункта 117.

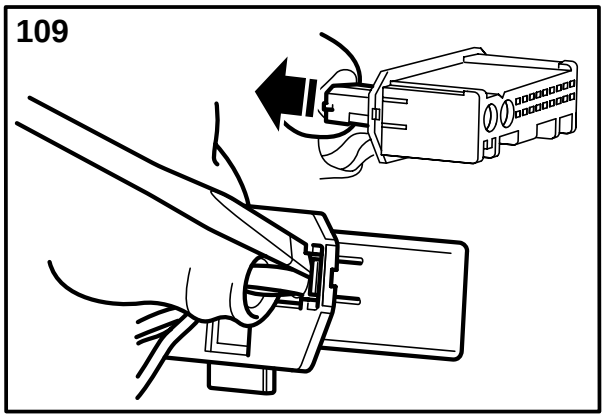

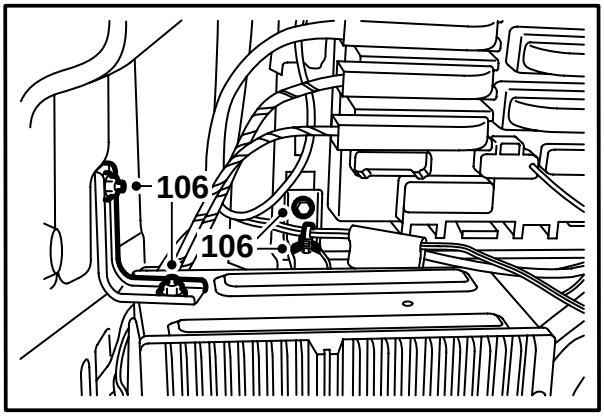

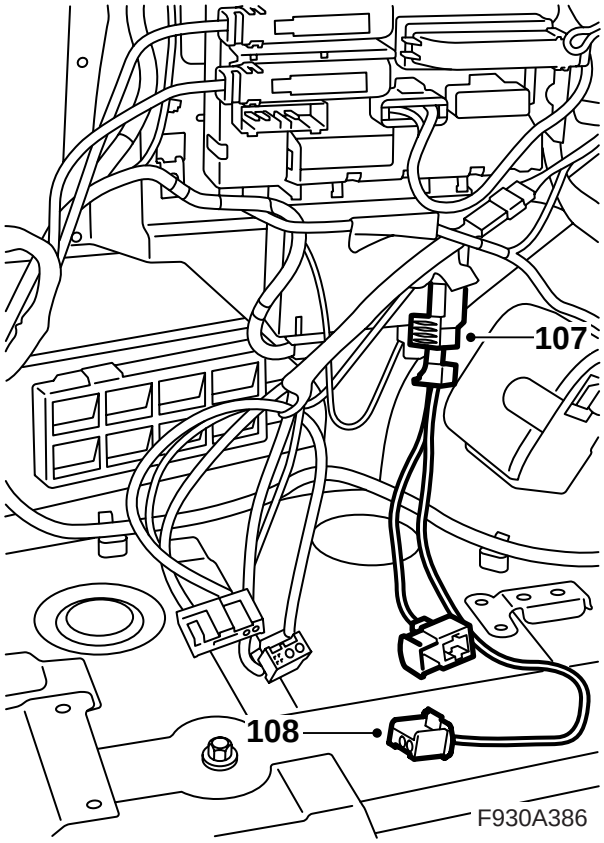

106 Демонтируйте минусовый кабель аккумулятора. Демонтируйте консоль и поднимите её, чтобы облегчить доступ. Демонтируйте хомут проводки с консоли.

107 Найдите контактный разъем проигрывателя DVD около заднего токораспределительного узла.

108 Подключите проводку из набора к контактному разъему.

109 **Автомобиль со смонтированным усилителем или КД-чейнджером:** Демонтируйте контактный разъем усилителя и соответственно КД-чейнджера и демонтируйте маленький контактный разъем с большого контактного разъема.

Автомобиль со смонтированным усилителем и КД-чейнджером: Демонтируйте контактный разъем КД-чейнджера и демонтируйте маленький контактный разъем из большого контактного разъема.

⚠ ПРЕДУПРЕЖДЕНИЕ

Красный видимый свет лазерного класса 1. Не смотрите прямо в оптическое волокно или в контактный разъем блока управления с близкого расстояния. Расстояние менее 20 мм между глазом и источником света может повредить глаза.

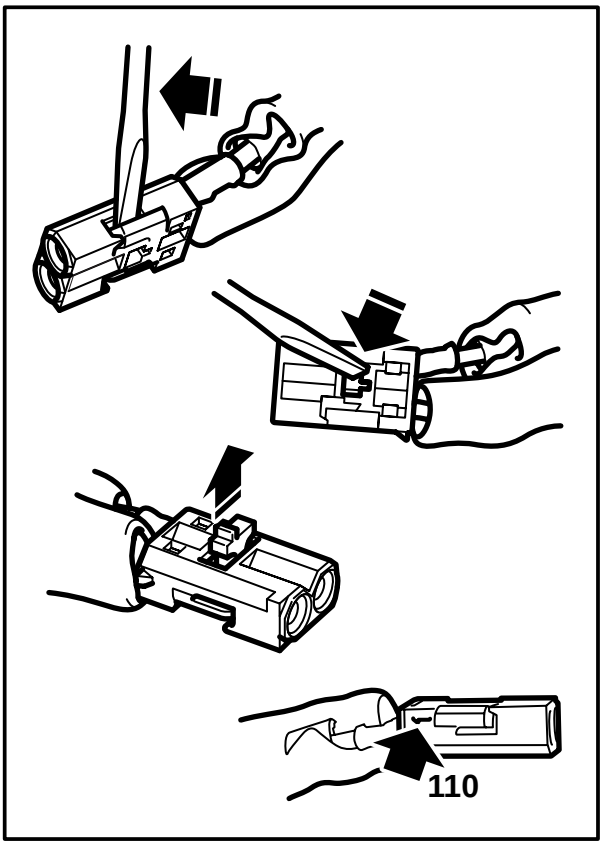

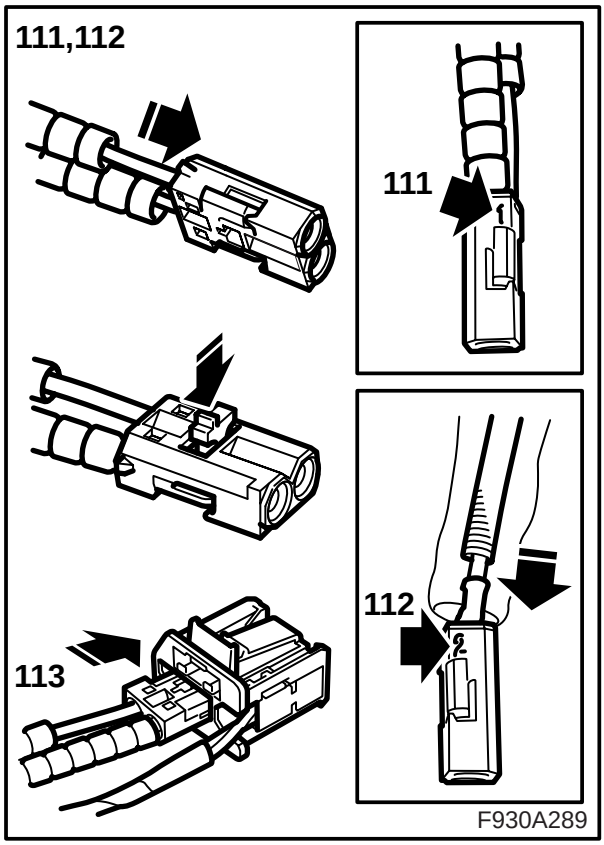

110 **Автомобиль со смонтированным усилителем и/или КД-чейнджером:** Демонтируйте оптический кабель, подключенный в позиции 1 в демонтированном контактном разъеме, открыв для этого замок в контактном разъеме и осторожно подняв захват.

111 **Автомобиль со смонтированным усилителем и/или КД-чейнджером:** Смонтируйте соединение на оптическом кабеле в позиции 1 в контактном разъеме из набора.

112 **Автомобиль со смонтированным усилителем и/или КД-чейнджером:** Демонтируйте защиту с соединения на оптическом кабеле из набора (между узлами в консоли) и смонтируйте соединение на оптическом кабеле в позиции 2 в контактном разъеме из набора.

113 **Автомобиль со смонтированным усилителем и/или КД-чейнджером:** Смонтируйте маленький контактный разъем в контактном разъеме проигрывателя DVD.

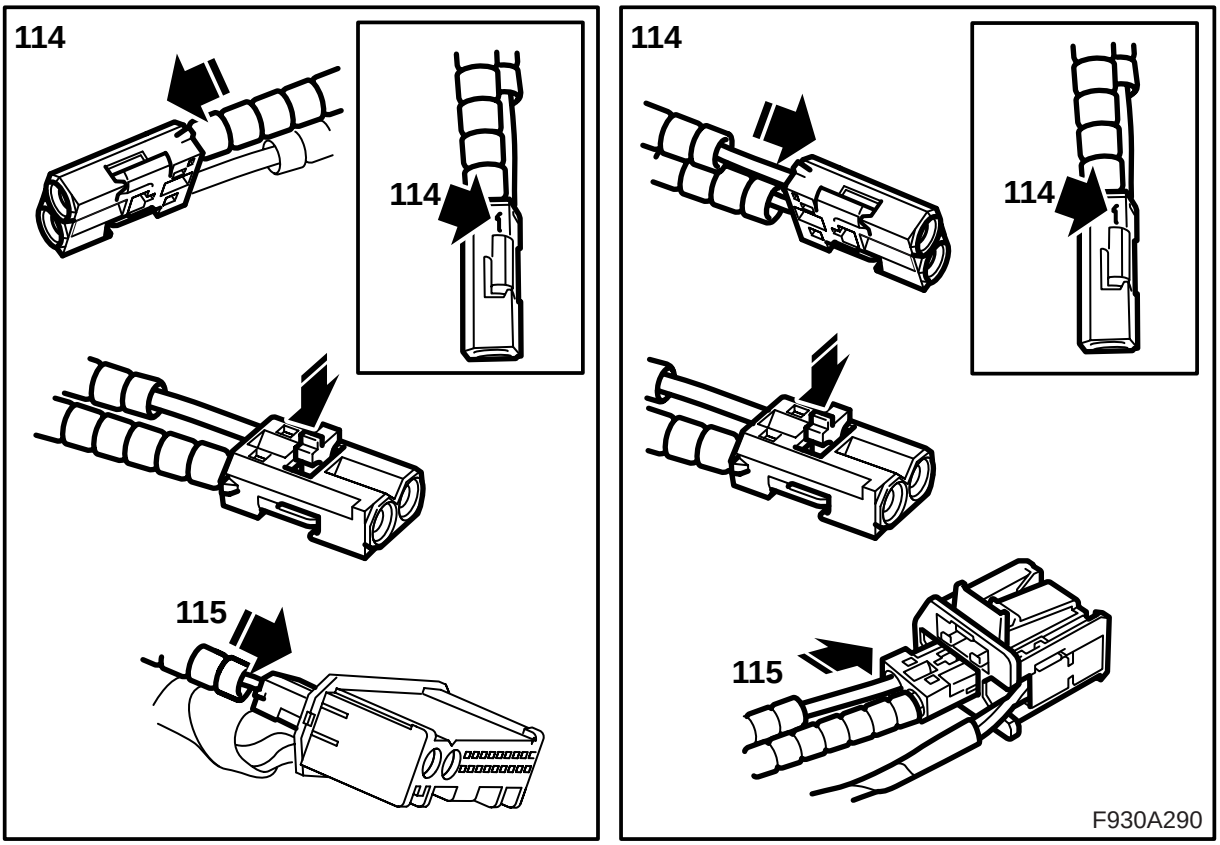

114 **Автомобиль со смонтированным усилителем и/или КД-чейнджером:** Демонтируйте защиту с другого соединения на оптическом кабеле (между узлами в консоли). Смонтируйте соединение на оптическом кабеле в позиции 1 в маленьком контактном разъеме усилителя и соответственно КД-чейнджера. Смонтируйте замок.

115 **Автомобиль со смонтированным усилителем и/или КД-чейнджером:** Смонтируйте маленький контактный разъем в контактном разъеме усилителя и соответственно КД-чейнджера.

116 **Автомобиль со смонтированным усилителем и/или КД-чейнджером:** Подсоедините контактный разъем усилителя и соответственно КД-чейнджера.

Продолжайте с пункта 117.

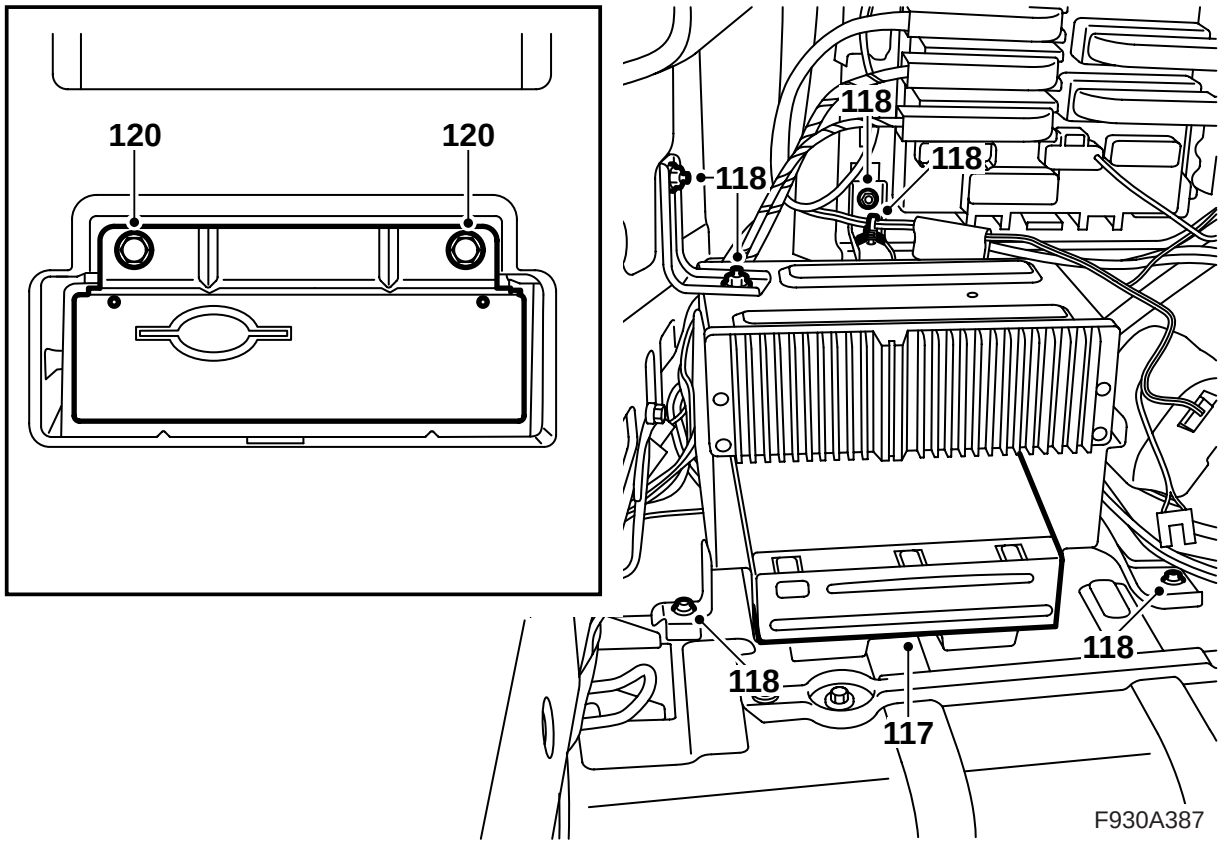

117 Смонтируйте проигрыватель DVD в консоли, должен послышаться щелчок, подсоедините проигрыватель DVD и наведите его в консоль.

Указание
Оптические кабели требуют осторожного обращения, чтобы не изменить сигнал.

- Исключительно важно, чтобы два провода в контактном разъеме не перепутать местами.
- Радиус изгиба провода не должен превышать 25 мм.
- Концы провода должны быть свободны от загрязнения.
- Провод не должен прилегать к какому-либо острому краю, что также вызывает снижение силы сигнала.

118 Смонтируйте консоль, затяните также гайку сверху на консоли и зафиксируйте хомут проводки в отверстии в консоли.

119 Зафиксируйте проводку из набора к проводке автомобиля.

120 Наведите консоль узла телематики в торсионную коробку и смонтируйте её.

Указание
Оптические кабели требуют осторожного обращения, чтобы не изменить сигнал.

- Исключительно важно, чтобы два провода в контактном разъеме не перепутать местами.
- Радиус изгиба провода не должен превышать 25 мм.
- Концы провода должны быть свободны от загрязнения.
- Провод не должен прилегать к какому-либо острому краю, что также вызывает снижение силы сигнала.

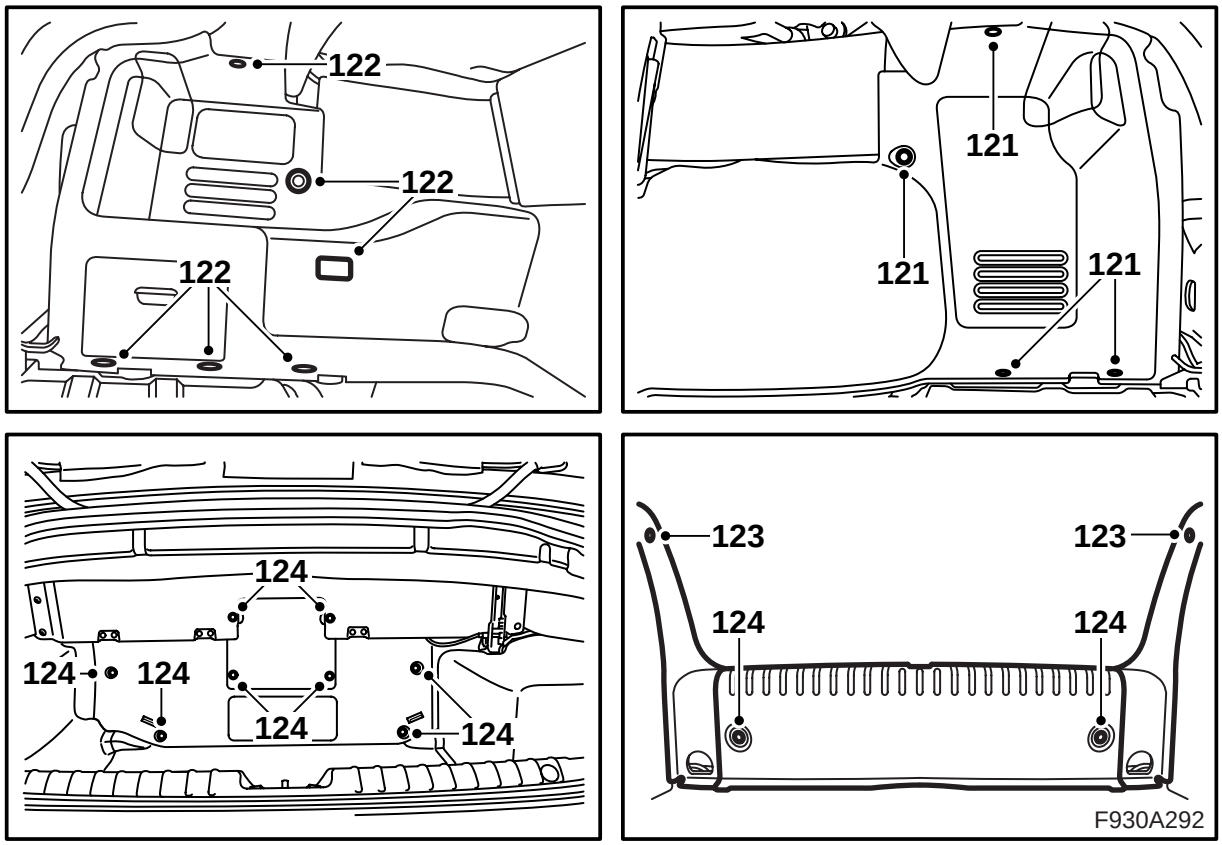

121 **Если правая обшивка отсека багажника демонтирована:** Наведите правую боковую обшивку и зафиксируйте хомут. Смонтируйте зажим.

122 Наведите на место левую боковую обшивку, подсоедините освещение багажника и зафиксируйте хомут. Смонтируйте зажим.

123 Смонтируйте защиты бокового порога если они были раннее демонтированы.

124 Смонтируйте переднюю часть обшивки отсека багажника, защиту порога и положите коврик на пол отсека багажника.

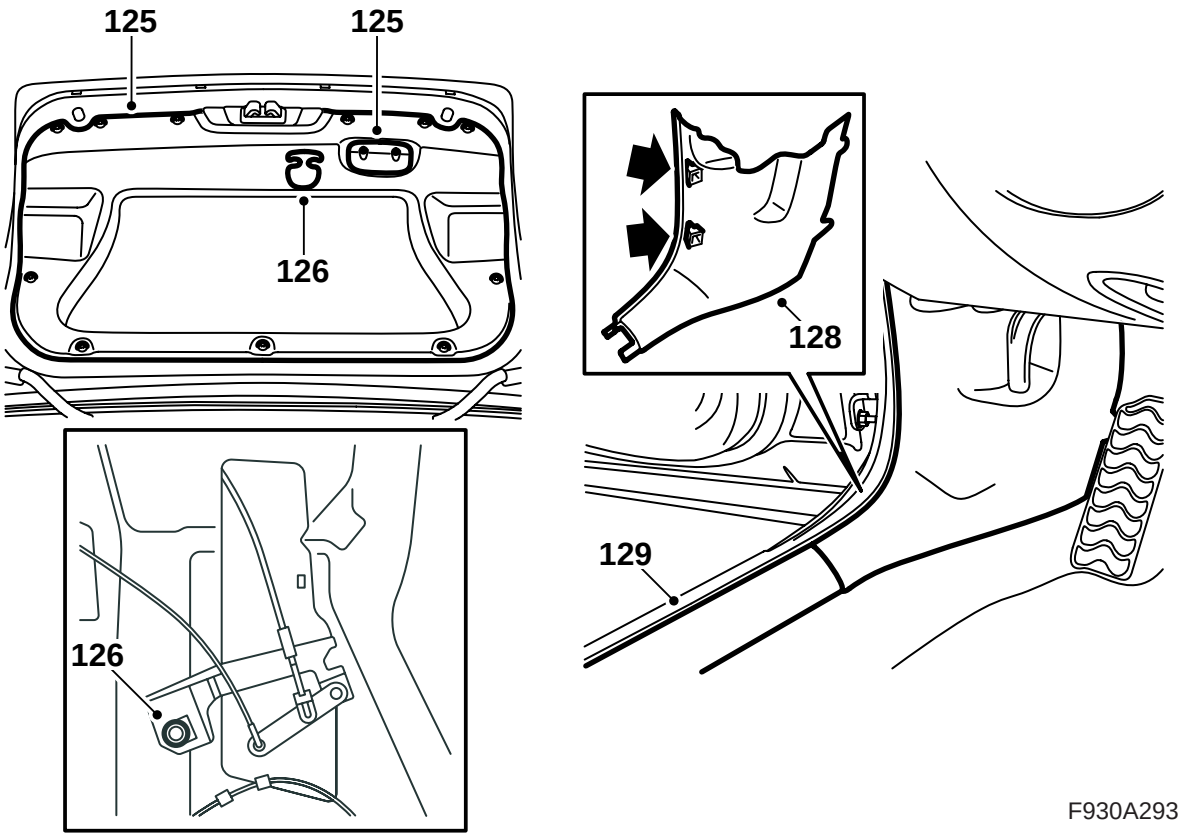

125 **Автомобили для рынка США, где обшивка люка багажника демонтирована:** Смонтируйте механизм аварийного открывания.

126 **Если обшивка люка багажника демонтирована:** Смонтируйте обшивку на внутренней стороне люка багажника, смонтируйте зажим и смонтируйте ручку для закрывания.

Автомобили для рынка США где обшивка люка багажника демонтирована: Смонтируйте ручку аварийного открывания.

127 **Если обшивка люка багажника была демонтирована:** Закройте люк багажника.

128 **Автомобиль, на котором узел телематики не смонтирован посредине на торсионной коробке:** Смонтируйте обшивку А-стойки.

129 **Автомобиль, на котором узел телематики не смонтирован на торсионной коробке:** Смонтируйте защиту порога.

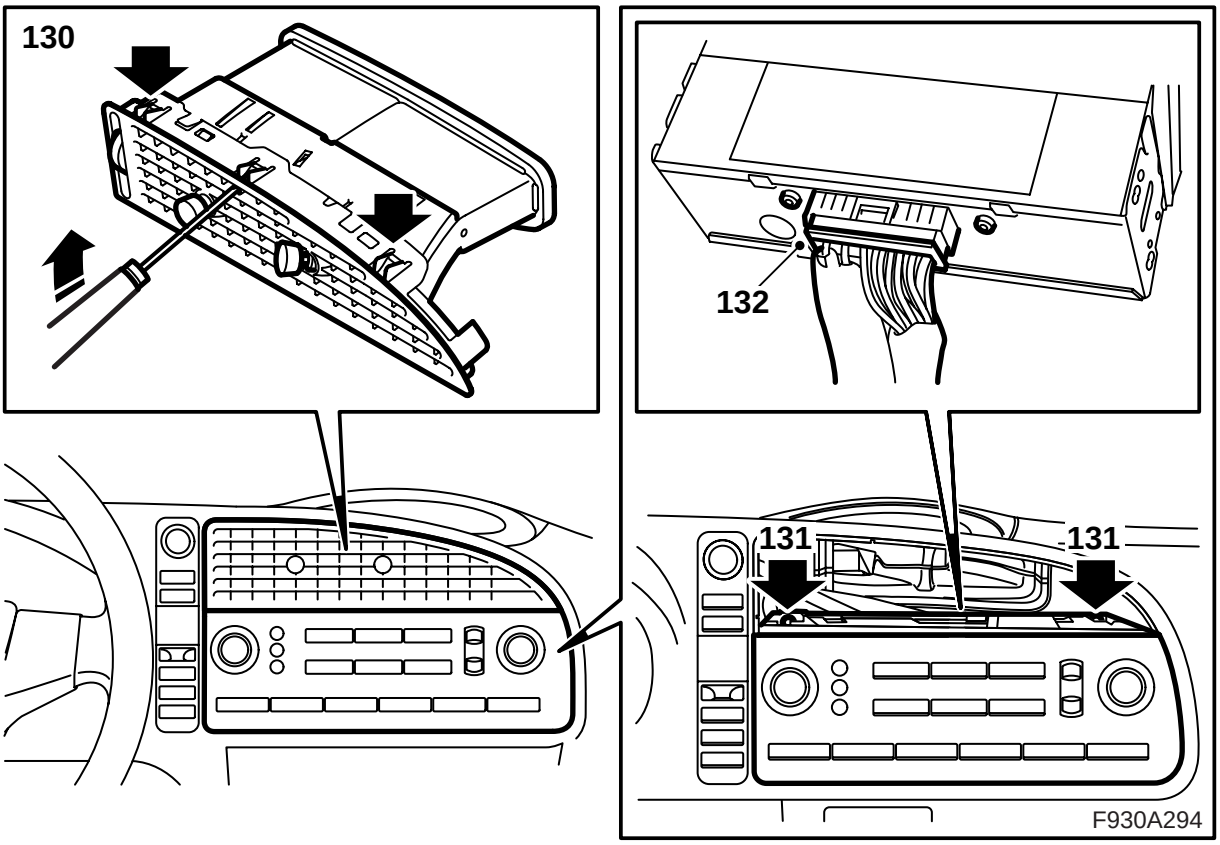

130 Демонтируйте средний выпускной канал в панели приборов, осторожно пригнув для этого захваты, доступ к которым открыт через решетку.

Примечание

Важно, чтобы были пригнуты правильные захваты. Захваты, удерживающие вместе выпускные воздушные каналы видны через решетку.

131 Демонтируйте крепежные винты панели управления системой информатики и развлечения.

132 Демонтируйте панель управления и демонтируйте контактный разъем.

⚠ ПРЕДУПРЕЖДЕНИЕ

Красный видимый свет лазерного класса 1. Не смотрите прямо в оптическое волокно или в контактный разъем блока управления с близкого расстояния. Расстояние менее 20 мм между глазом и источником света может повредить глаза.

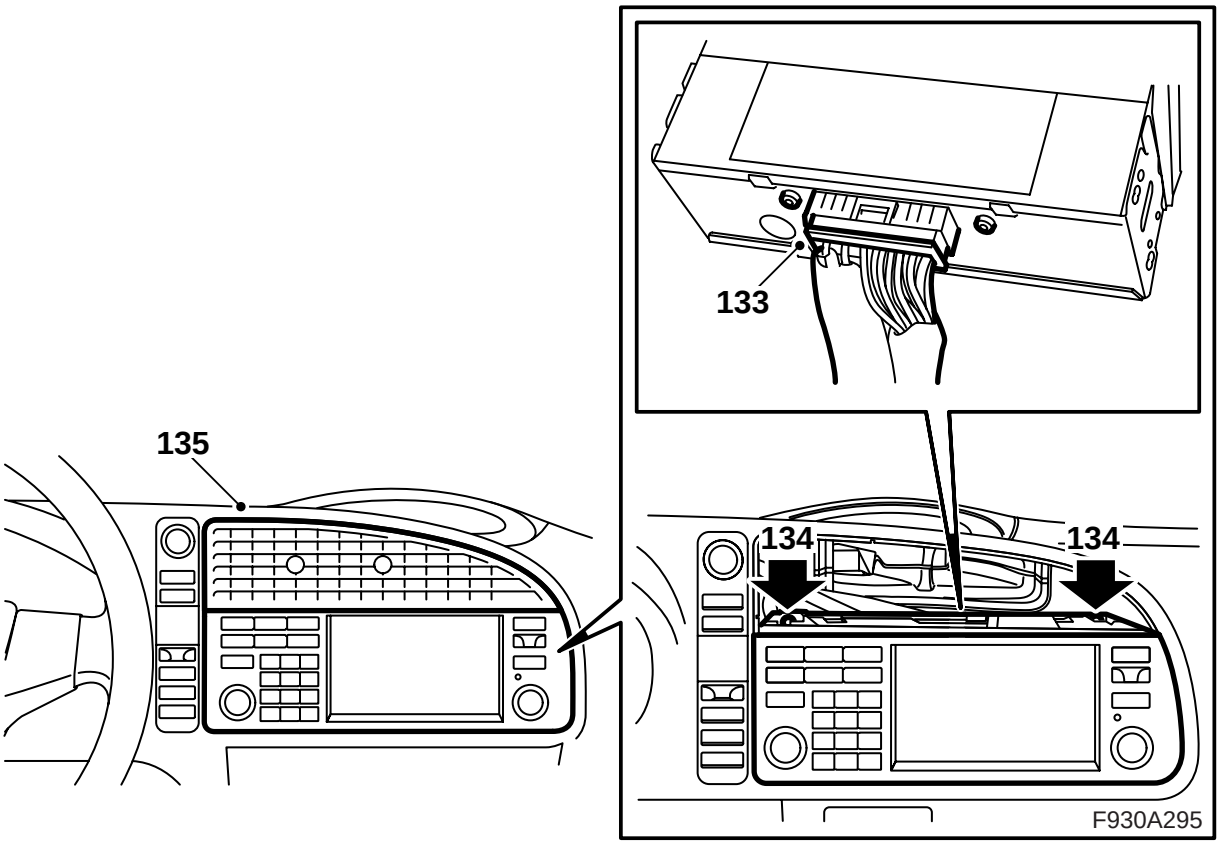

133 Подсоедините контактный разъем к панели управления из набора.

134 Смонтируйте панель управления.

135 Приладьте и смонтируйте патрубок выхода воздуха.

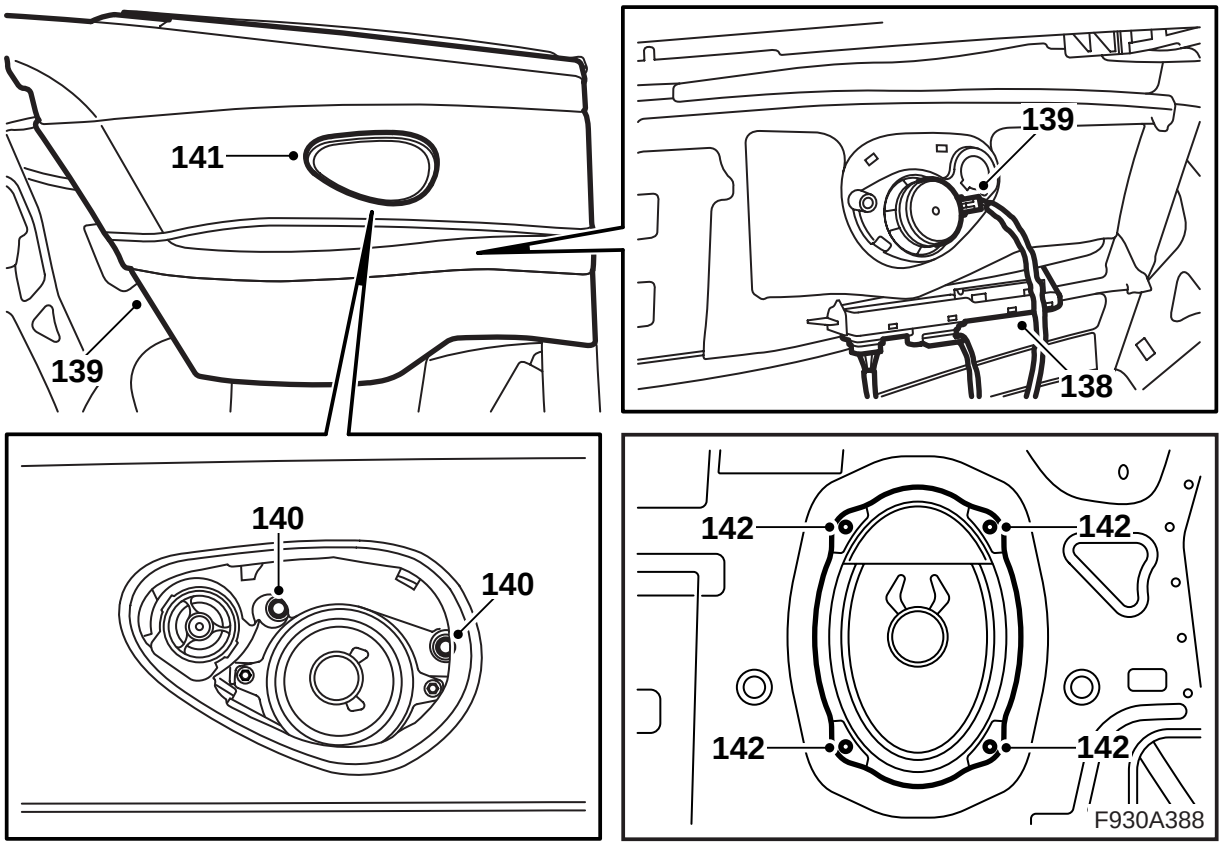

136 Подсоедините минусовой кабель аккумулятора.

137 Опустите полностью открываемый верх, но оставьте колпак открываемого верха открытым.

138 Проверьте, чтобы защита от влаги была целой и при необходимости замените её. Смонтируйте блок управления в боковой обшивке.

139 Подсоедините контактный разъем динамика, наведите на место боковую обшивку и прижмите её вниз. Проверьте, чтобы резиновая защите лежала на месте.

140 Смонтируйте винты, которыми закреплена боковая обшивка, загните внутреннюю губу на уплотнении проема двери над передним краем боковой обшивки и поднимите крепление на уплотнении колпака открываемого верха над боковой обшивкой.

141 Смонтируйте решетку динамика.

142 Смонтируйте басовые динамики или крышку.

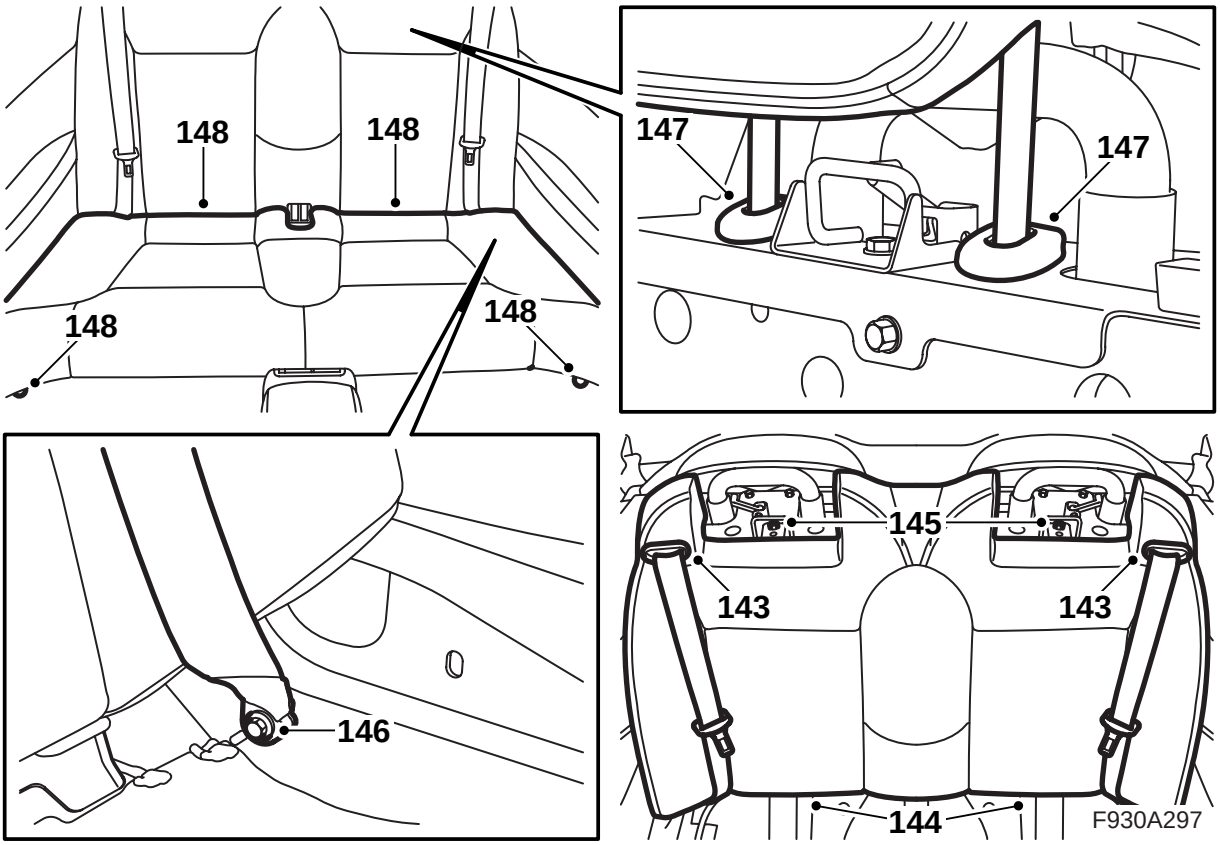

143 Введите задние ремни безопасности в направляющую ремней и смонтируйте направляющие стержни в спинке сиденья, прижав их внутрь.

144 Наведите спинку сидения сверху и прижмите её вниз.

145 Смонтируйте два винта верхнего крепления спинки.

146 Смонтируйте винты нижнего крепления ремней безопасности.

Момент затягивания: 45 Нм.

147 Смонтируйте задний подголовник во втулках.

148 Наведите на место подушку сиденья и смонтируйте винты в переднем крае подушки сиденья.

149 Поднимите полностью открываемый верх.

150 Установите правильное время и число.

151 Осуществите синхронизацию кода блока дистанционного управления, вставив для этого ключ в замок зажигания.

Указание

Это должно быть выполнено на всех ключах, иначе блоки дистанционного управления не будут работать.

152 Активируйте систему защиты от защемления стеклоподъемников, подняв боковые стекла вверх и опустив вниз два раза. Выполненное активирование будет подтверждено звуковым сигналом зуммера.

153 **Автомобили, на которых левое переднее сиденье управляется электрически:** Восстановите позицию сиденья, если она была изменена.

154 Подсоедините диагностическую установку, выберите автомобиль и год модели, выберите "Все", выберите "Add/Remove (Добавить/Удалить)", выберите оборудование и выберите "Add (Добавить)".

Примечание

Инструмент диагностики в определенных обстоятельствах должен получить предохранительный код в TIS. Информация о том, что следует делать, будет показана на экране инструмента диагностики.

155 Вставьте диск с картой в проигрыватель DVD, проверьте систему, совершив для этого пробную поездку, пока навигационное устройство не войдет в контакт со спутниками связи. Карта должна тогда быть показана на экране.