MONTERINGSANVISNING · INSTALLATION INSTRUCTIONS
MONTAGEANLEITUNG · INSTRUCTIONS DE MONTAGE

Saab 9-3 M03-

Навигационная система

Accessories Part No.	Group	Date	Instruction Part No.	Replaces
12 787 151 **12 788 472** **12 801 752** **12 801 753**	**9:51-02**	**Jan 03**	**12 801 443**	

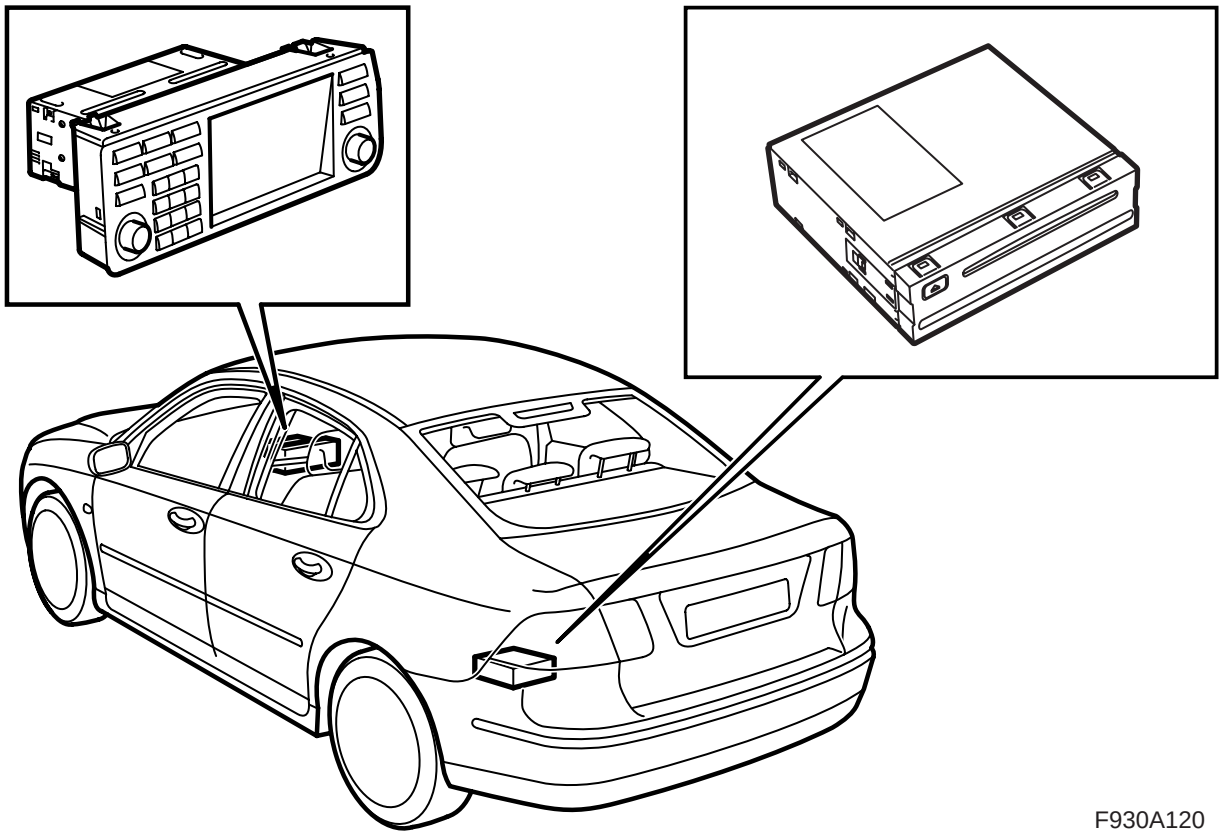

F930A120

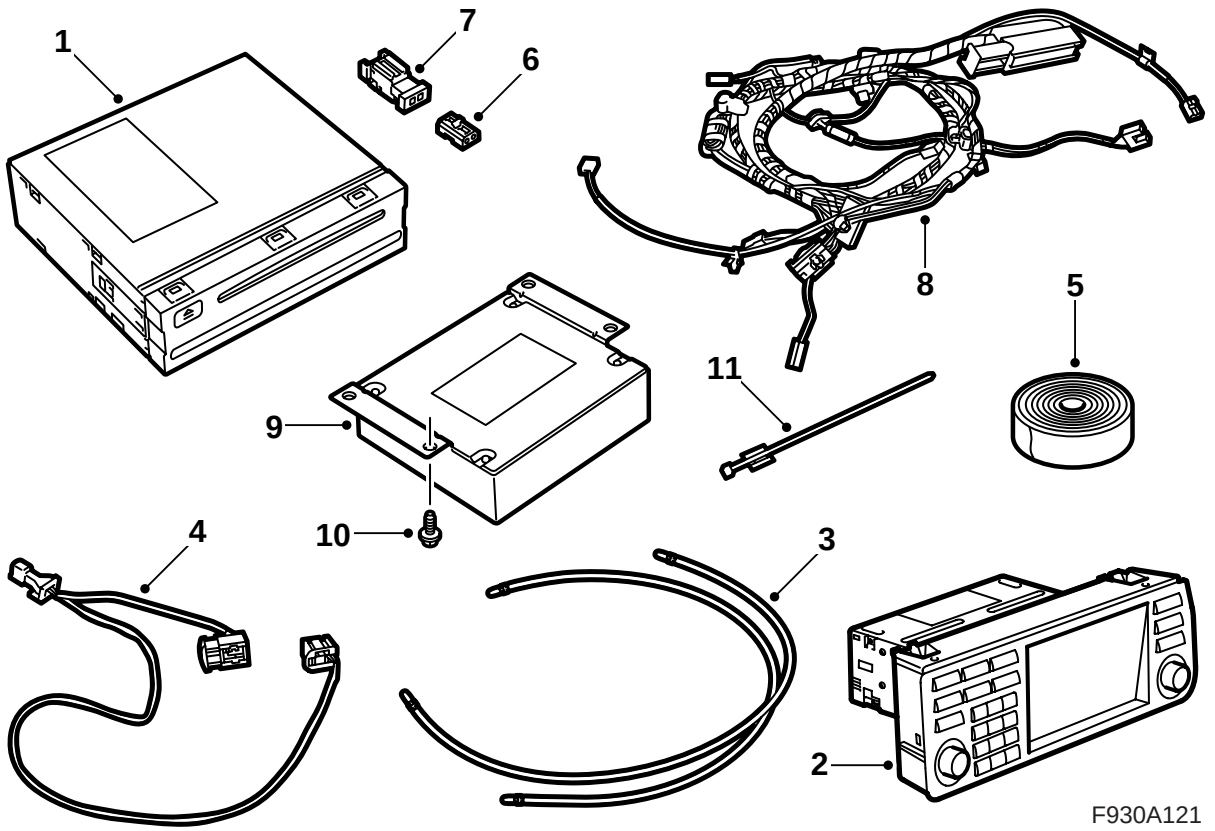

1 Проигрыватель DVD
2 Панель управления
3 Оптический кабель
(2 шт. в наборе 12 787 151 и 12 788 472)
(1 шт. в наборе 12 801 752 и 12 801 753)
4 Проводка
5 Лента для предотвращения дребезжания
(только в наборе 12 787 151 и 12 788 472)
6 Контактный разъем оптического кабеля, 2-х полюсный
(2 шт. в наборе 12 787 151 и 12 788 472)
(1 шт. в наборе 12 801 752 и 12 801 753)
7 Штепсельный разъем оптического кабеля, 2-х полюсный
(3 шт. в наборе 12 787 151 и 12 788 472)
(1 шт. в наборе 12 801 752 и 12 801 753)
8 Проводка
(только в наборе 12 787 151 и 12 788 472)
9 Узел телематики
(только в наборе 12 787 151 и 12 788 472)
10 Винт (4 шт.)
(только в наборе 12 787 151 и 12 788 472)
11 Хомут

Кроме этого потребуются также следующие детали (заказываются отдельно)

- Консоль для оборудования в отсеке багажника (на отдельных автомобилях) состоит из:
  - Консоль
  - Винт (3 шт.)
  - Гайка
  - Гайка с зажимом
  - Боковая обшивка
- В дополнительный набор антенны (на некоторых автомобилях) входит:
  - Антенна GPS/GSM
  - Кабель антенны GPS/GSM
  - Хомут (2 шт.)
- Микрофон (на некоторых автомобилях)

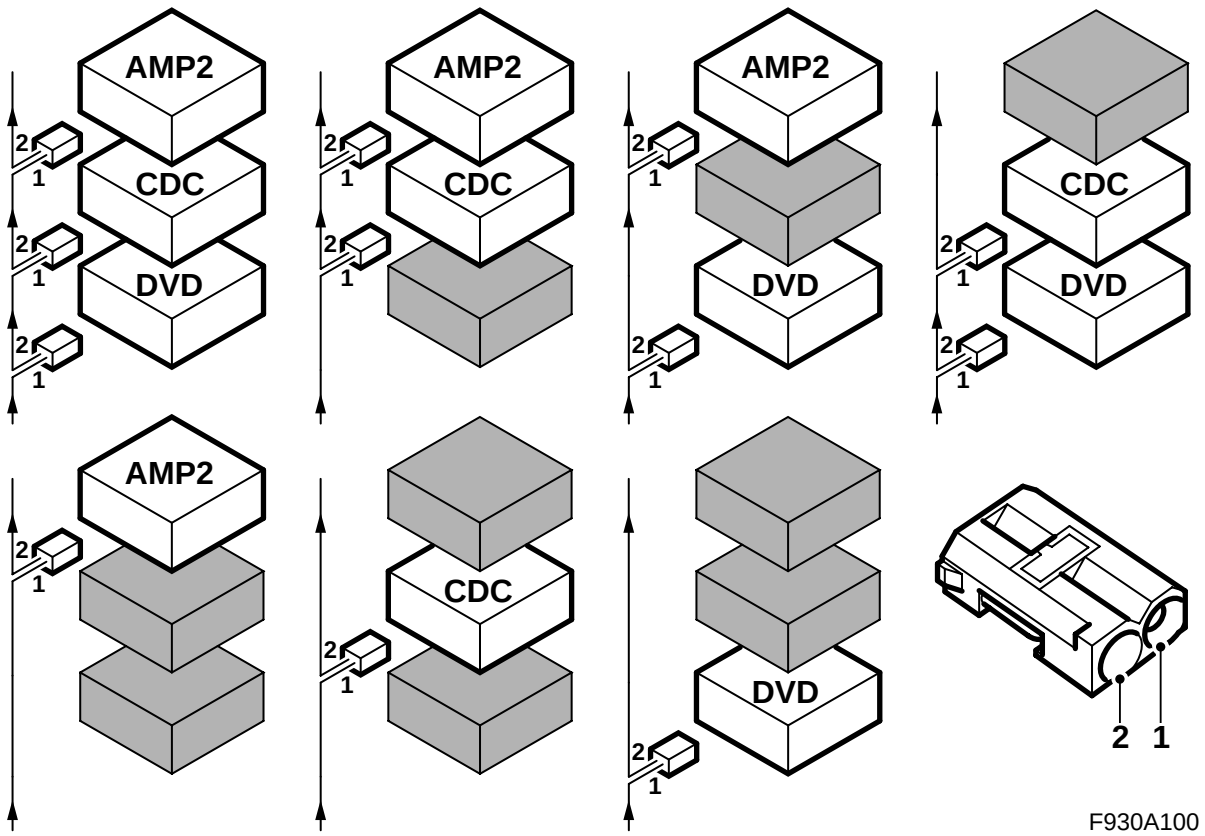

Шинная коммуникация

Коммуникация между многими частями электрической системы автомобиля при помощи шин. Есть три различных типа шинной коммуникации: P-шина (Powertrain Bus, шина ведущего узла), I-шина (Instrument Bus, шина приборов) и O-шина (Optic Bus). Коммуникация между звуковой системой, а также навигационной и телефонной системой осуществляется по O-шине.

O-шина оптическая кольцевого типа. Два оптических кабеля подсоединены к каждому блоку управления на шине, один оптический кабель для приема и один для передачи. Принимаемое сообщения конвертируются каждым блоком управления из оптических в электрические сигналы и затем при передаче опять конвертируются в оптические сигналы. Скорость передачи информации по O-шине 25 Мбит/сек.

Указание

Исключительно важно, чтобы все оборудование, подключенное к O-шине было подключено в специальном порядке, см. иллюстрацию и чтобы кольцо цепи было всегда замкнуто.

Соединение другим методом, не соответствующим описанному в монтажной инструкции может привести к тому, что некоторые из систем автомобиля не будут функционировать.

AMP1 - это усилитель под левым передним сиденьем водителя

AMP2 - это усилитель около заднего токораспределительного узла

CDC - это КД-чейнджер около заднего токораспределительного узла

DVD - это проигрыватель DVD около заднего токораспределительного узла

При монтировании нового оборудования, которое должно быть подключено к O-шине, важно, чтобы оно было подключено с правильной стороны от уже имеющегося оборудования.

Указание

Оптические кабели требуют осторожного обращения, чтобы не исказить сигнал.

- Исключительно важно, чтобы два провода в контактном разъеме не перепутать местами.
- Кабели не могут быть удлинены.
- Радиус изгиба провода не должен превышать 25 мм.
- Провод не должен подвергаться температурам, выше 85 °C.
- Концы провода должны быть свободны от загрязнения.
- Провод не должен подвергаться ударам, что может вызвать белую окраску на прозрачной пластмассе и тем самым уменьшить силу света. Это может привести к обрыву в коммуникации.
- Провод не должен прилегать к какому-либо острому краю, что также вызывает снижение силы сигнала.

Указание
В автомобиле с электроуправляемым передним сиденьем и на котором отсутствует консоль около заднего токораспредилетльного узла, левое переднее сиденье должно находиться в своем переднем положении и спинка должна быть наклонена вперед.

1 Подсоедините инструмент диагностики и отделите от автомобиля панель управления системы информатики и развлечения.

Указание
Блок управления чувствителен к электростатическим зарядам. Чтобы не повредить внутренние компоненты блока управления, замена должна осуществляться осторожно и следующим образом:

- Никогда не притрагивайтесь к штифтам на блоке управления руками или одеждой.
- Заземлите себя, притронувшись для этого к кузову/двигателю автомобиля. Демонтируйте контактный разъем на блоке управления автомобиля.
- Заземлите себя, притронувшись для этого к кузову/двигателю автомобиля. Подсоедините контактный разъем на блоке управления автомобиля.
- Положите замененный блок управления в упаковку для возврата не притрагиваясь к его штифтам.
- Пусть новый блок управления находится в своей упаковке как можно дольше.

Перейдите в пункт "Все" и выберите блок управления в разделе "Добавить/Убрать". Выберите затем "Убрать" и выполняйте указания инструкции. Ключ зажигания должен находиться в положении ON. Возможно понадобится использовать TIS 2000. Когда блок управления будет отделен от автомобиля, то ключ зажигания должен быть повернут в положение OFF. Затем можно будет демонтировать блок управления.

2 Откройте крышку багажника.

3 Демонтируйте минусовый кабель аккумулятора и достаньте ключ из замка зажигания.

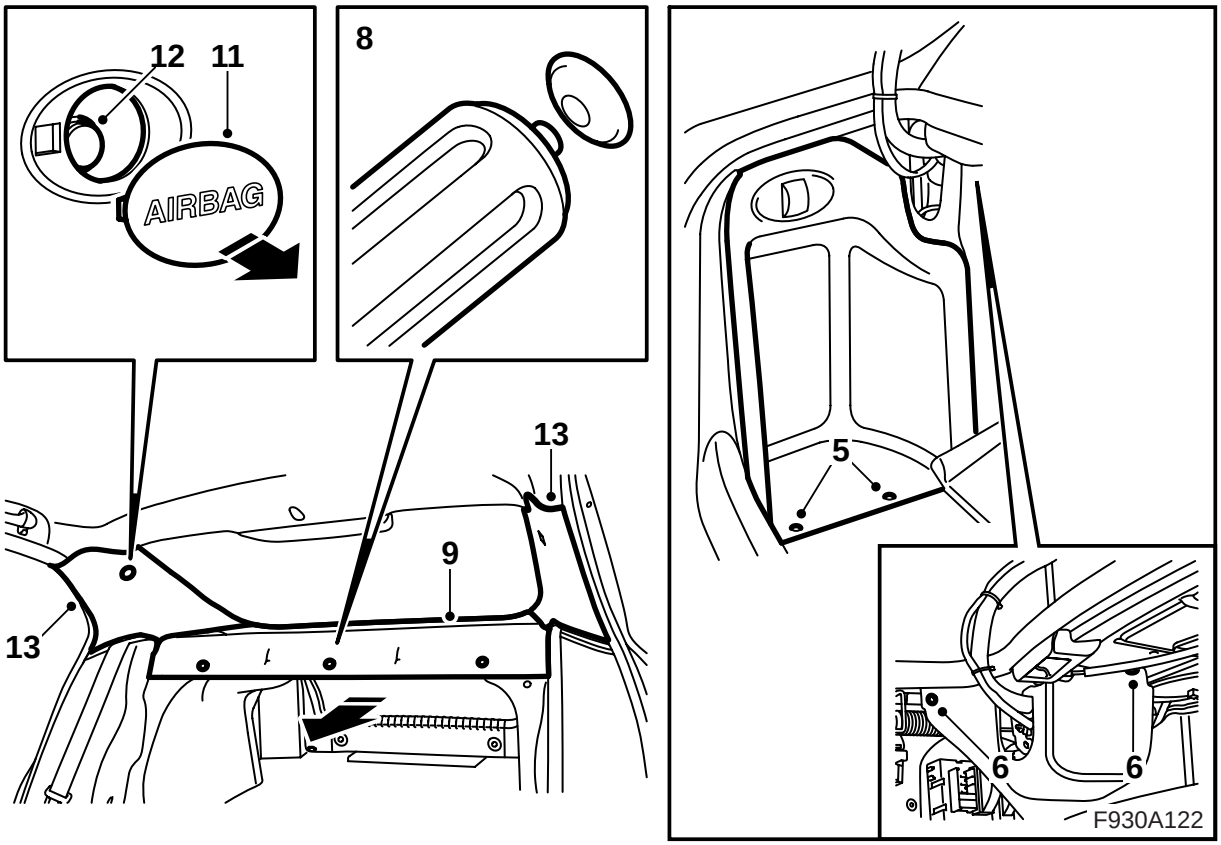

4 Наклоните вперед пол отсека багажника.

5 Демонтируйте люк в левой боковой обшивке багажника и опустите люк на правой стороне.

6 Демонтируйте зажим левой боковой обшивки и отогните обшивку в сторону. Выполните то же самое и с правой стороны.

7 Откиньте спинку заднего сидения.

8 Демонтируйте зажим, которым закреплена обшивка полки для шляп.

9 Потяните полку для шляп прямо вперед.

10 Проверьте, есть ли около отверстия посредине в полке для шляп подключение кабеля антенны, или не смонтирован ли какой-либо другой электронный узел посредине полки для шляп.

Отсутствует контакт для кабеля антенны: Продолжайте с пункта 11.

Есть контакт для подключения кабеля антенны но отсутствует узел телематики: Продолжайте с пункта 29.

Есть контакт кабеля антенны и узла телематики: Продолжайте с пункта 11.

11 Демонтируйте перекрывающую пластину с обшивкой С-стойки. Пользуйтесь инструментом для монтажа 82 93 474.

12 Открутите винт с обшивки С-стойки. Не выкручивайте винт полностью, так как на нем есть экспандер, который легко потерять.

13 Демонтируйте обшивку С-стойки, потянув осторожно обшивку вместе с винтом вперед.

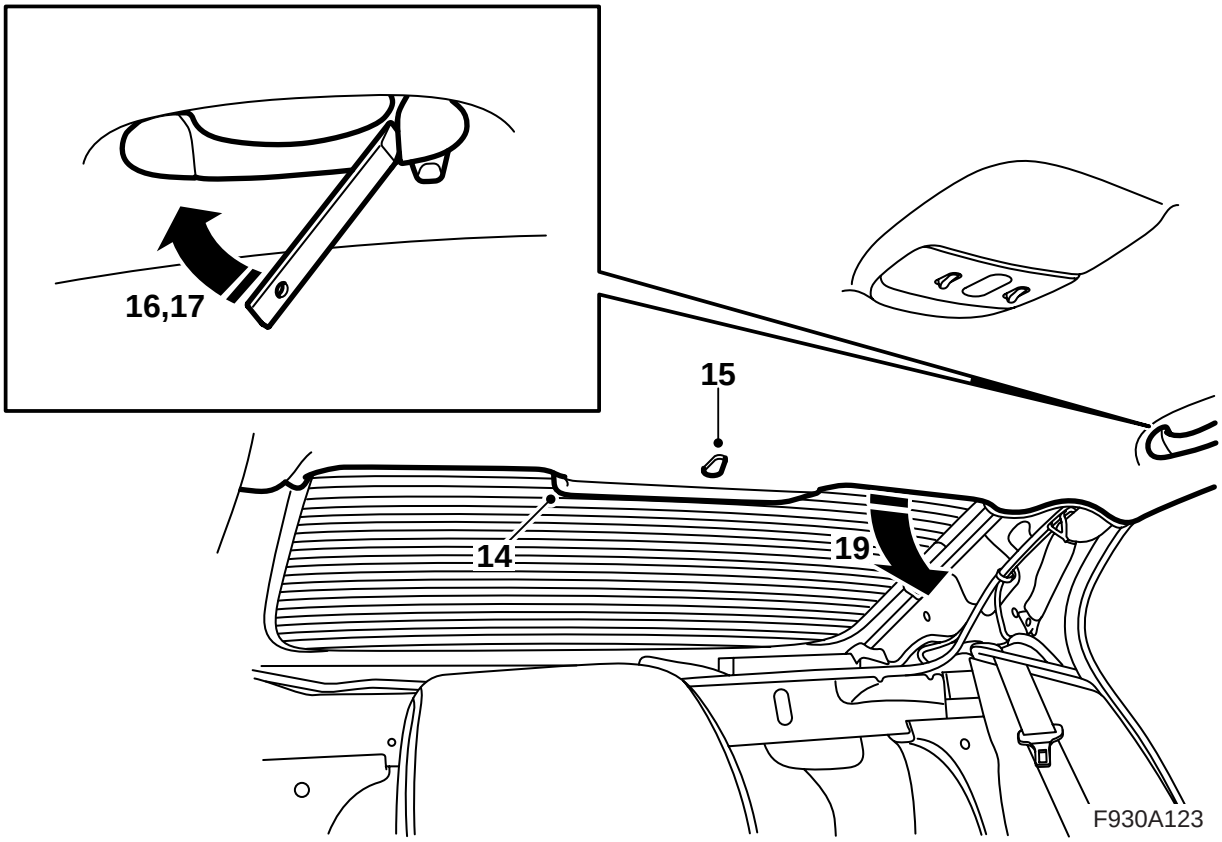

14 Демонтируйте крышку высоко расположенного тормозного света, потянув осторожно крышку вниз и назад.

15 Демонтируйте зажим в заднем крае потолка, повернув его на 90°.

16 Демонтируйте конечные детали на задней изогнутой ручке. Пользуйтесь 82 93 474 Демонтажным инструментом и отогните их наружу.

17 Вытяните изогнутую ручку прямо наружу.

18 Освободите обшивку потолка с уплотнительной прокладкой около задних дверей.

19 Осторожно опустите потолок в его заднем крае так, чтобы можно было получить доступ к антенне.

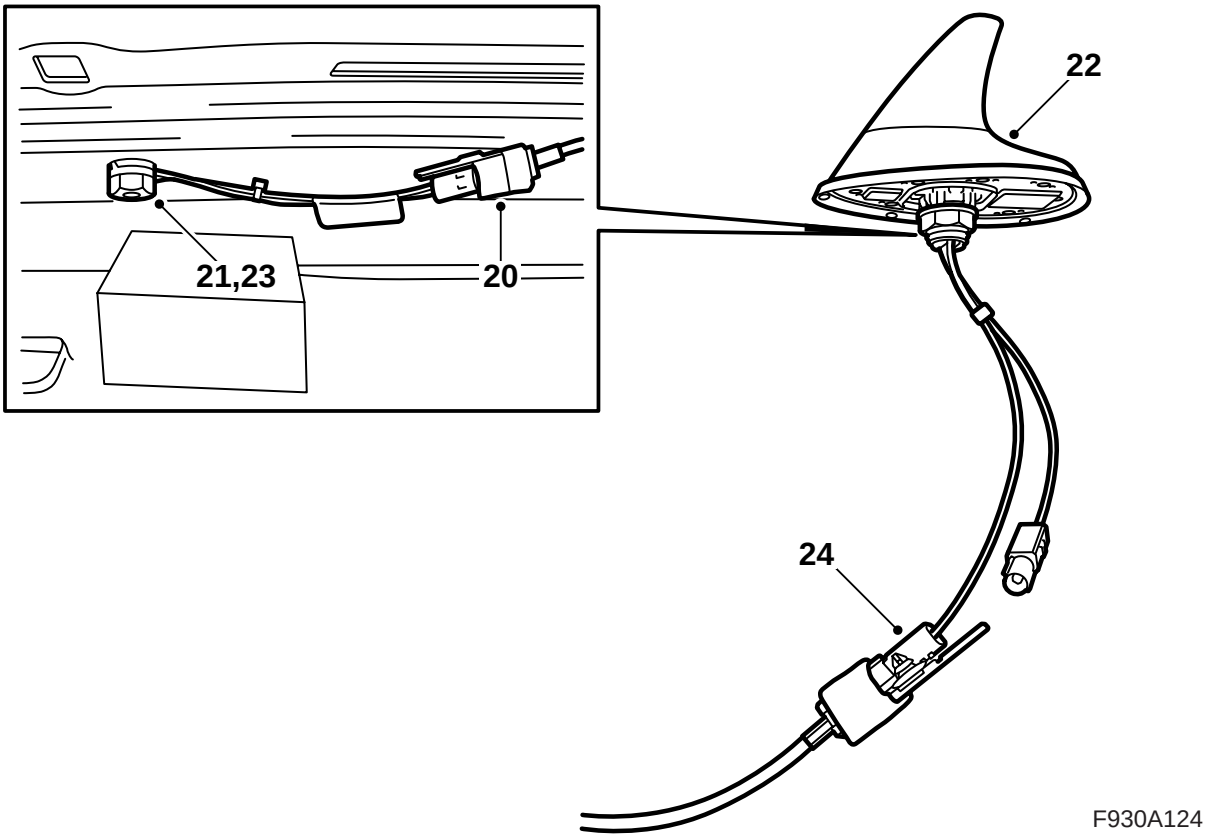

20 Демонтируйте возможный кабель антенны с антенны на крыше.

21 Демонтируйте антенну.

22 Достаньте набор антенны, введите кабели антенны через отверстие в потолке и смонтируйте антенну.

23 Затяните гайку антенны.

Момент затягивания: 2 Нм

24 **Автомобиль без кабеля антенны:** Подсоедините кабель антенны из набора и смонтируйте зажим на кабеле в отверстии в заднем крае на потолке.

Автомобиль с кабелем антенны, который продолжается вперед в автомобиле: Подсоедините вначале имеющийся кабель антенны и затем кабель антенны из набора к антенне. Проведите кабель антенны из набора вдоль имеющегося кабеля антенны к правой С-стойке. Зафиксируйте оба кабеля антенны и оставшийся контактный разъем хомутом.

Автомобиль с кабелем антенны, который продолжается к полке для шляп: Подсоедините кабель антенны из набора к антенне. Проведите кабель антенны из набора вдоль имеющегося кабеля антенны к правой С-стойке. Зафиксируйте оба кабеля антенны и оставшийся контактный разъем хомутом.

25 Проведите кабель антенны вниз вдоль правой С-стойки к средине полки для шляп. Кабель должен быть зафиксирован в имеющихся зажимах кабеля.

Автомобиль с узлом телематики посредине в полке для шляп: Подсоедините кабель антенны к узлу телематики.

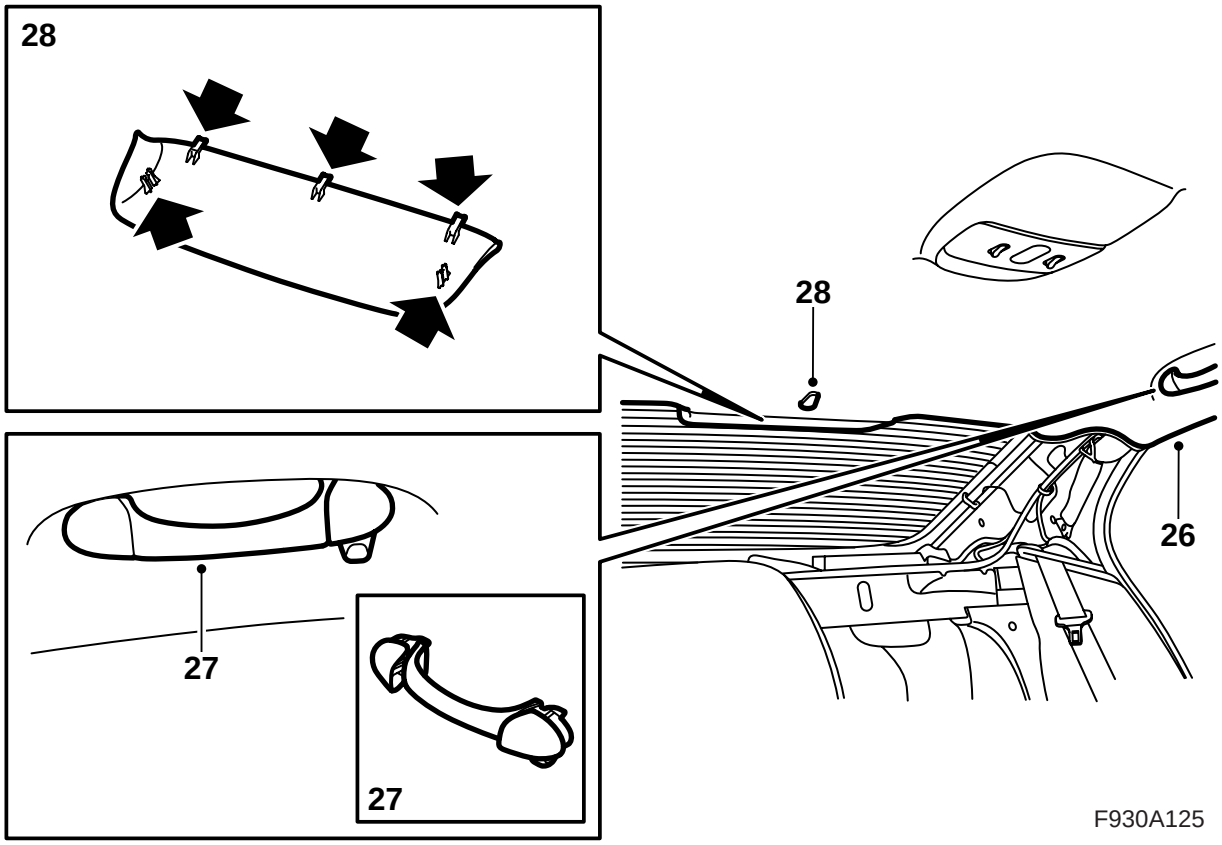

26 Наведите на место потолочную обшивку над уплотнительной прокладкой задней двери.

27 Прижмите заднюю ручку с изгибом и выдавите конечные элементы.

28 Смонтируйте крышку верхнего тормозного света и прижмите потолочные зажимы.

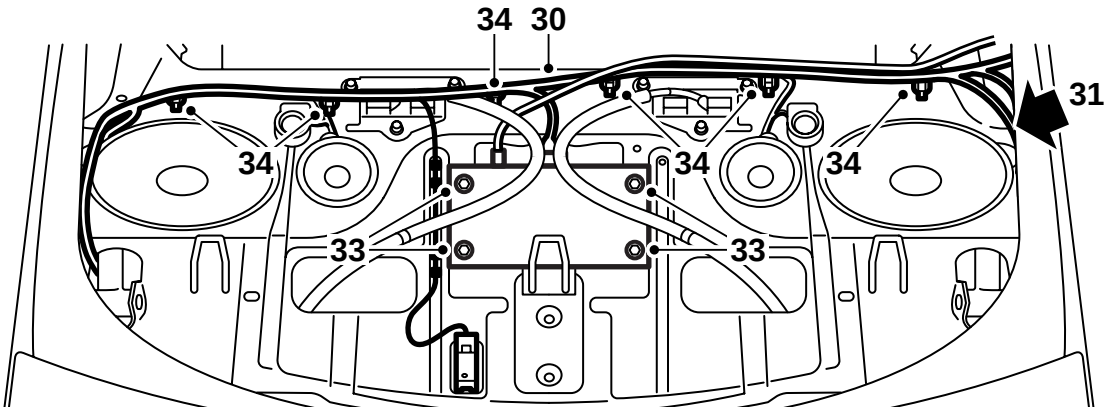

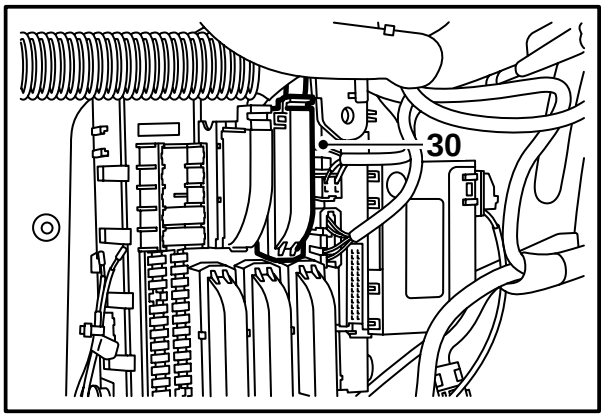

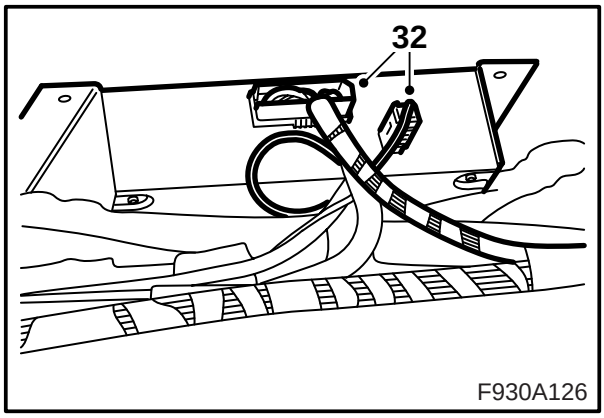

29 **Автомобиль без отсека телематики посредине полки для шляп:** Демонтируйте проводку с полки для шляп и демонтируйте соединение в заднем токораспределительном узле.

30 **Автомобили без узла телематики посредине полки для шляп:** Установите новую проводку над полкой для шляп и подсоедините ее. Если на автомобиле нет басового динамика, то контактный разъем должен монтироваться на нижней стороне крышки динамика.

31 **Автомобили без узла телематики посредине полки для шляп:** Проведите оптический кабель вниз на правой стороне автомобиля.

Указание

Оптические кабели требуют осторожного обращения, чтобы не исказить сигнал.

- Радиус изгиба провода не должен превышать 25 мм.
- Провод не должен подвергаться ударам, что может вызвать белую окраску на прозрачной пластмассе и тем самым уменьшить силу света. Это может привести к обрыву в коммуникации.
- Провод не должен прилегать к какому-либо острому краю, что также вызывает снижение силы сигнала.

32 **Автомобили без узла телематики посредине полки для шляп:** Установите узел телематики на полке для шляп и подсоедините кабели и кабель антенны (голубой контактный разъем).

33 **Автомобили без узла телематики посредине полки для шляп:** Наведите узел телематики и привинтите его к полке для шляп.

Момент затягивания: 8 Нм.

34 **Автомобили без узла телематики посредине полки для шляп:** Зафиксируйте проводку кабельными зажимами на полке для шляп.

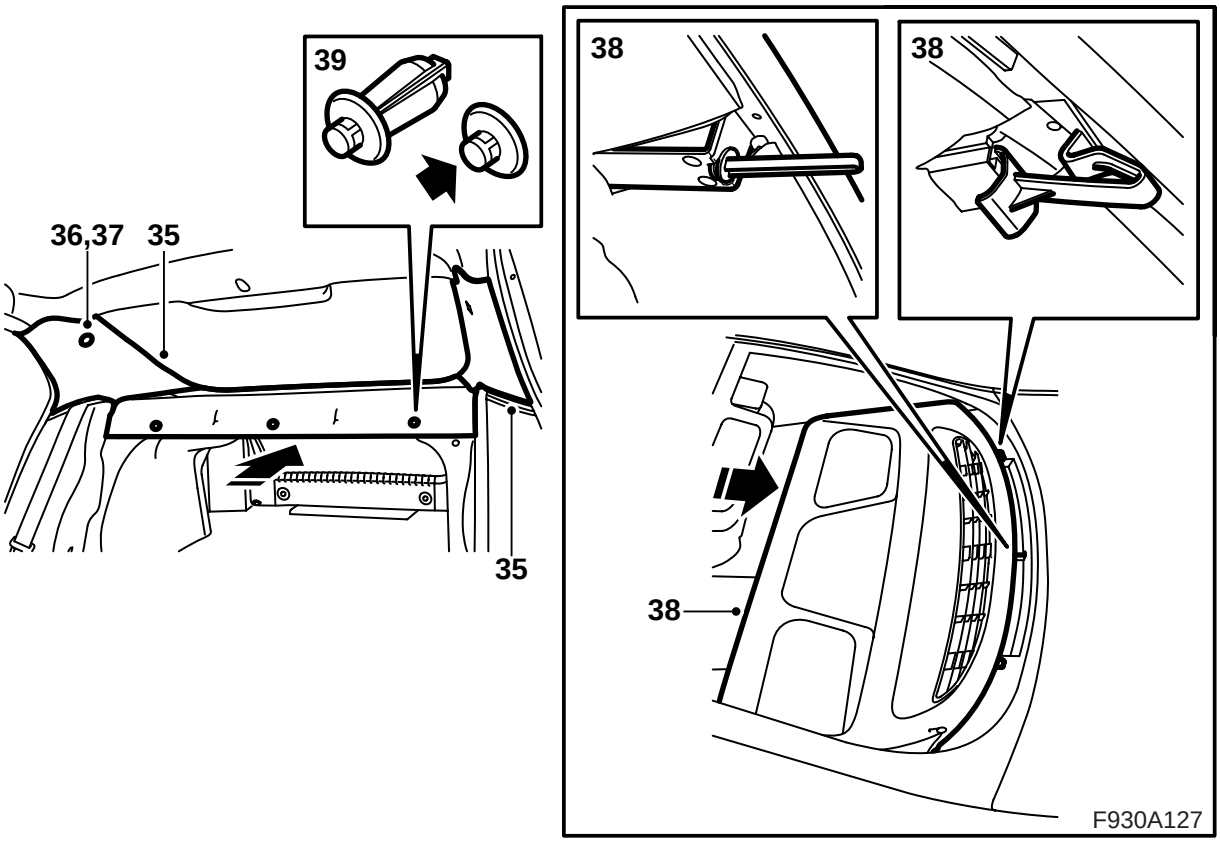

35 Установите на место обшивку С-стойки. Будьте внимательны, чтобы винт с расширителем стал в правильное положение.

⚠ ПРЕДУПРЕЖДЕНИЕ

Будьте осторожны, чтобы не повредить противоударный занавес. Результатом такого повреждения может быть то, что занавес не будет давать защиты пассажирам при столкновении.

36 Затяните винт.

Момент затягивания: 2 Нм

37 Смонтируйте перекрывающую пластину к обшивке С-стойки.

38 Задвиньте обшивку полки для шляп. Будьте внимательны, чтобы направляющие правильно вошли в свои крепления в панели полки для шляп.

39 Смонтируйте зажим к обшивке полки для шляп.

40 Поднимите спинку сидения. Проверьте, чтобы спинка замкнула.

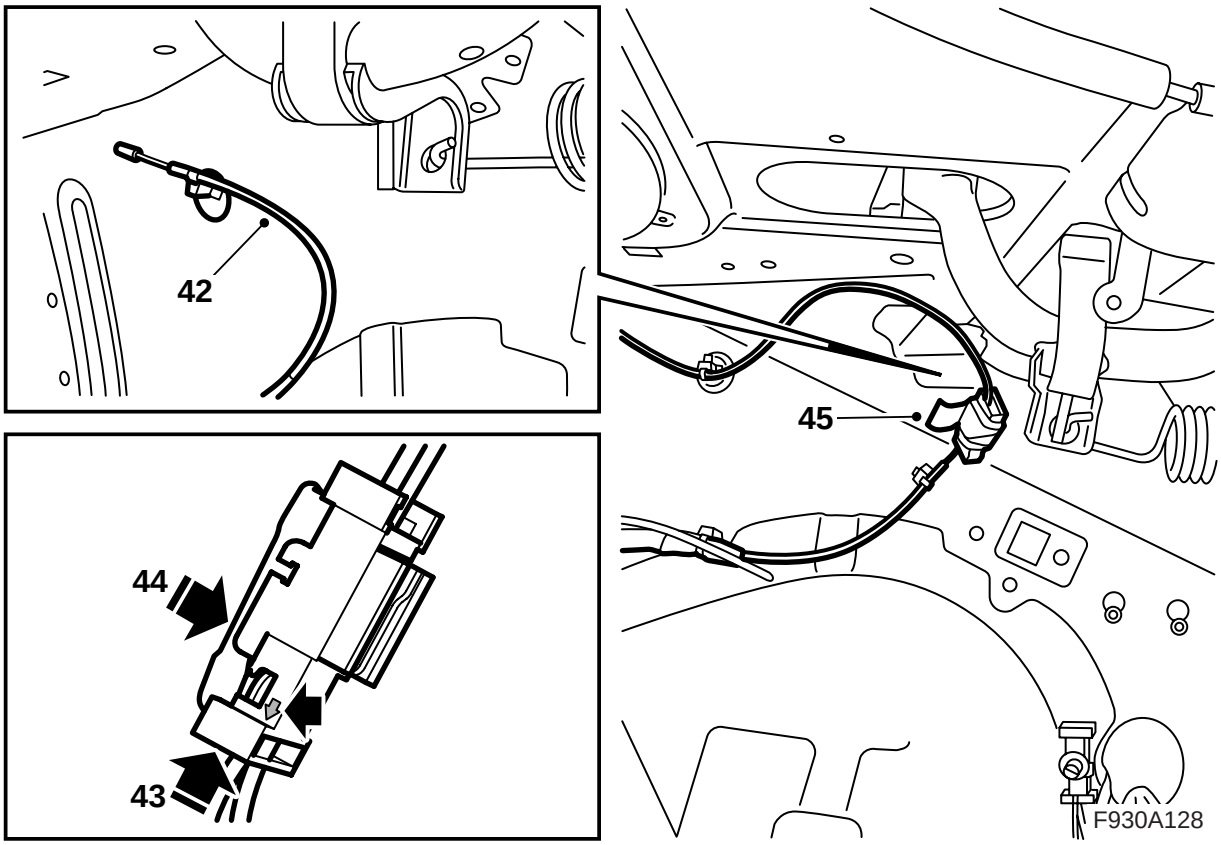

41 Смонтируйте контактный разъем оптического кабеля, который подходит снизу к полке для шляп с правой стороны отсека багажника в один из штепсельных разъемов набора.

42 Найдите оптический кабель, который зафиксирован в правой стороне отсека багажника и демонтируйте защиту.

43 Смонтируйте соединение на оптическом кабеле в штепсельном разъеме на противоположной стороне оптического кабеля полки для шляп, где стрелка направлена наружу в сторону оптического кабеля.

44 Смонтируйте замыкающую шайбу.

45 Смонтируйте ленту для предотвращения дребезжания вокруг штепсельного разъема.

Автомобили без консоли около заднего токораспределительного узла: Продолжайте с пункта 46.

Автомобили, на которых смонтирована консоль около заднего токораспределительного узла: Продолжайте с пункта 64.

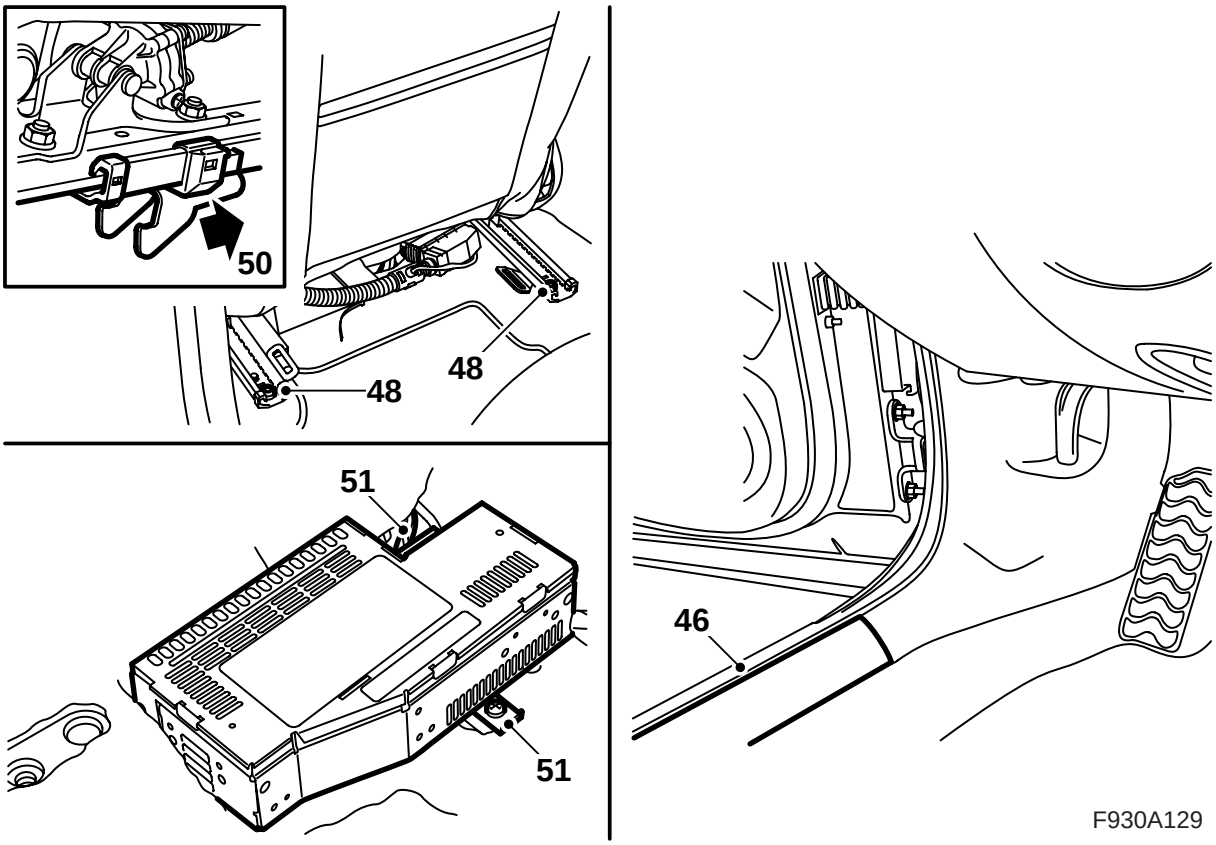

46 **Автомобиль где около заднего токораспределительного узла нет никакой консоли:** Демонтируйте переднюю защиту порога на левой стороне автомобиля.

47 **Автомобили, где нет никакой консоли около заднего токораспределительного узла:** Установите левое переднее сиденье в его переднем положении и наклоните спинку вперед, если это еще не было сделано раньше.

48 **Автомобили, на которых нет никакой консоли около заднего токораспределительного узла:** Демонтируйте два задних крепежных винта с сиденья.

49 **Автомобили где нет никакой консоли около заднего токораспределительного узла:** Наклоните сиденье вперед.

50 **Автомобили, где нет никакой консоли около заднего токораспределительного узла:** Потяните сиденье назад так, чтобы крепежные крюки освободили из своих положений. Наклоните вперед все сиденье.

51 **Автомобили, где нет никакой консоли около заднего токораспределительного узла:** Демонтируйте усилитель.

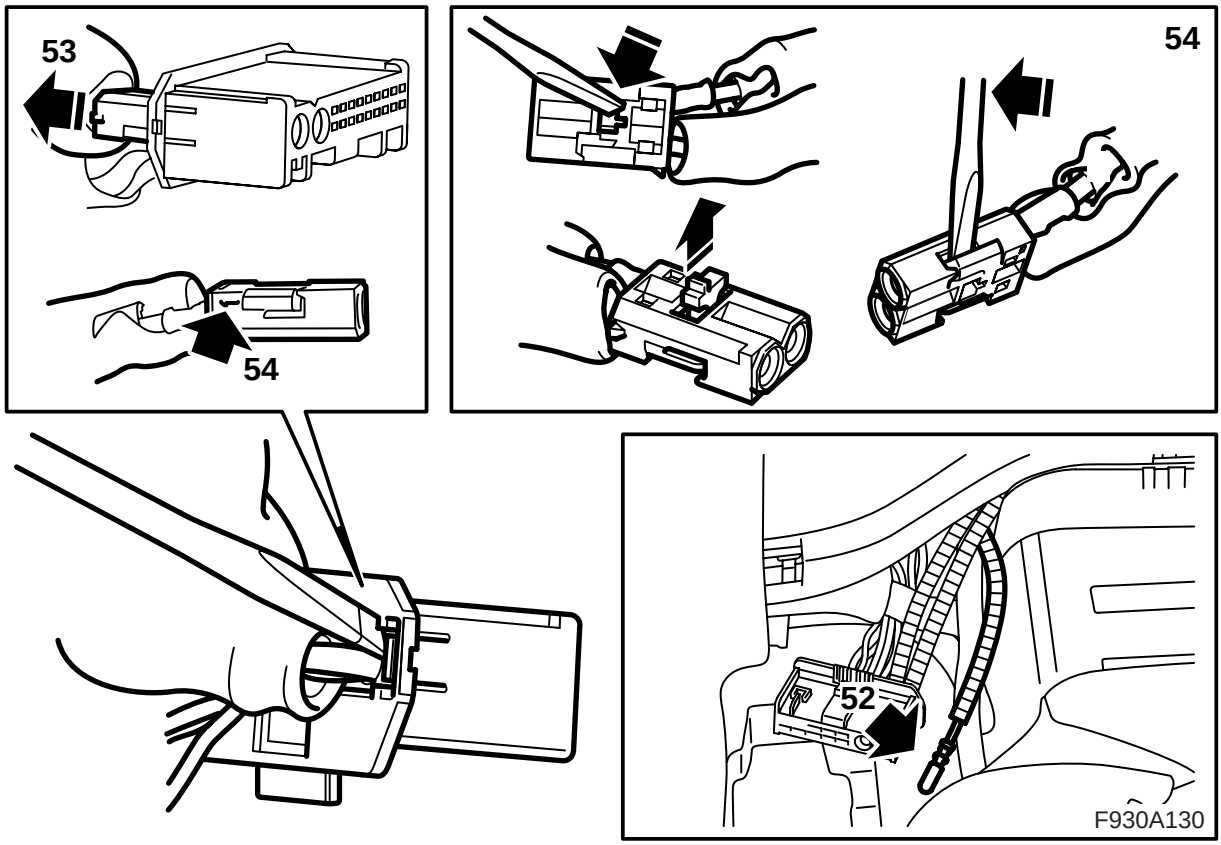

52 **Автомобили, где нет никакой консоли около заднего токораспределительного узла:** Найдите зеленый оптический кабель около усилителя.

Если отсутствует цветная отметка: Выполняйте указания в пунктах 78 и 79 в данной инструкции, посветите фонариком на оптический кабель около усилителя и посмотрите на оптические кабели в отсеке багажника, чтобы найти данный оптический кабель. Отметьте его лентой.

Указание

Оптические кабели требуют осторожного обращения, чтобы не исказить сигнал.

- Исключительно важно, чтобы два провода в контактном разъеме не перепутать местами.
- Радиус изгиба провода не должен превышать 25 мм.
- Концы провода должны быть свободны от загрязнения.
- Провод не должен подвергаться ударам, что может вызвать белую окраску на прозрачной пластмассе и тем самым уменьшить силу света. Это может привести к обрыву в коммуникации.
- Провод не должен прилегать к какому-либо острому краю, что также вызывает снижение силы сигнала.

53 **Автомобили, где нет никакой консоли около заднего токораспределительного узла:** Демонтируйте контактный разъем оптического кабеля (маленький контактный разъем) с контактного разъема усилителя.

54 **Автомобили, где нет никакой консоли около заднего токораспределительного узла:** Демонтируйте оптический кабель, подключенный в положение 1, сняв для этого запирание в контактном разъеме и осторожно подняв крючок.

55 **Автомобили, на которых нет никакой консоли около заднего токораспределительного узла:** Демонтируйте защиту с соединения на дополнительном оптическом кабеле.

56 **Автомобили, где нет никакой консоли около заднего токораспределительного узла:** Смонтируйте защиту на демонтированном соединении оптического кабеля и осторожно отведите в сторону оптический кабель так, чтобы не повредить его.

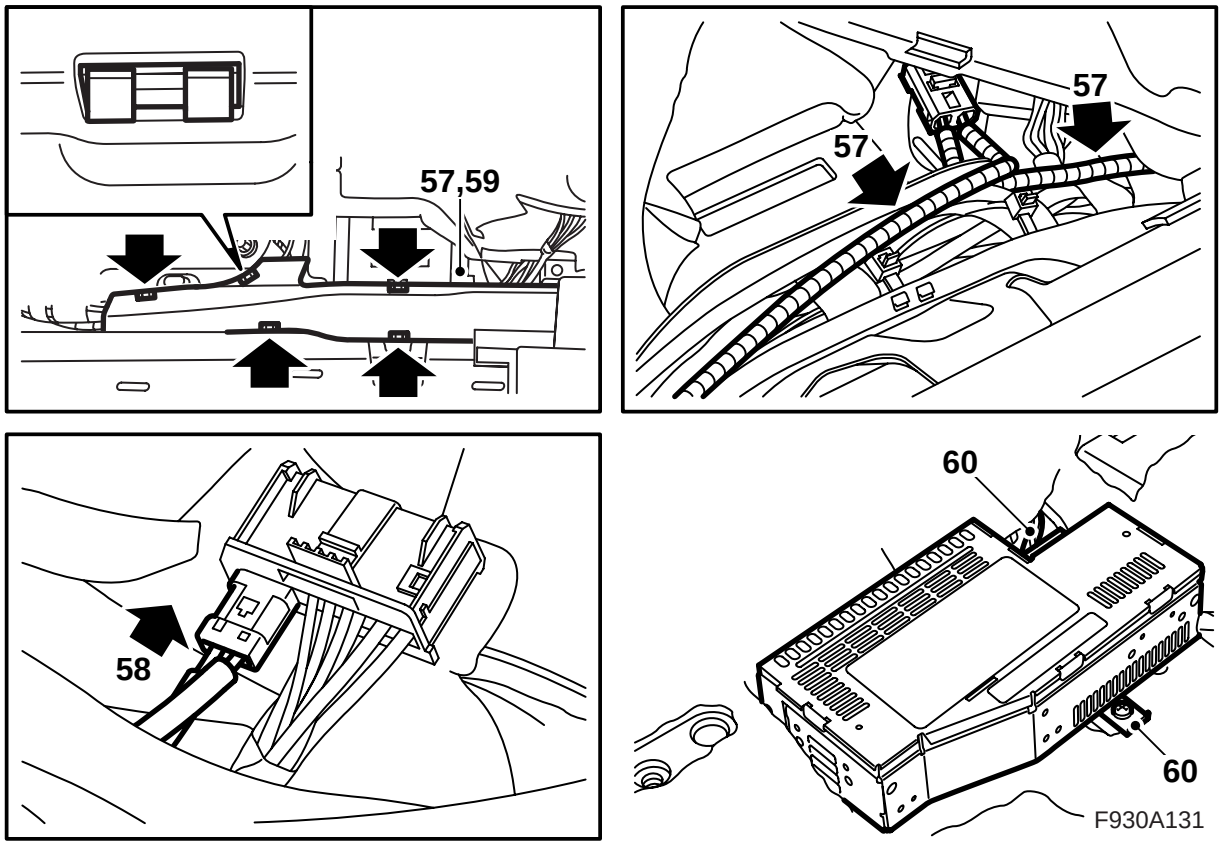

57 **Автомобили, где нет никакой консоли около заднего токораспределительного узла:** Демонтируйте крышку на кабельном канале, проверьте, чтобы оптический кабель не был отогнут в сторону и смонтируйте соединение на оптическом кабеле в положении 1 в маленьком контактном разъеме к усилителю. Смонтируйте запирание.

Указание

Оптические кабели требуют осторожного обращения, чтобы не исказить сигнал.

- Исключительно важно, чтобы два провода в контактном разъеме не перепутать местами.
- Радиус изгиба провода не должен превышать 25 мм.
- Концы провода должны быть свободны от загрязнения.
- Провод не должен подвергаться ударам, что может вызвать белую окраску на прозрачной пластмассе и тем самым уменьшить силу света. Это может привести к обрыву в коммуникации.
- Провод не должен прилегать к какому-либо острому краю, что также вызывает снижение силы сигнала.

58 **Автомобили, на которых нет никакой консоли около заднего токораспределительного узла:** Смонтируйте маленький контактный разъем в большом контактном разъеме.

59 **Автомобили, на которых нет никакой консоли в заднем токораспределительном узле:** Смонтируйте крышку на кабельном канале, отогните назад коврик и введите контактный разъем и кабели через отверстие посредине коврика.

60 **Автомобили, на которых нет никакой консоли около заднего токораспределительного узла:** Подсоедините и смонтируйте усилитель.

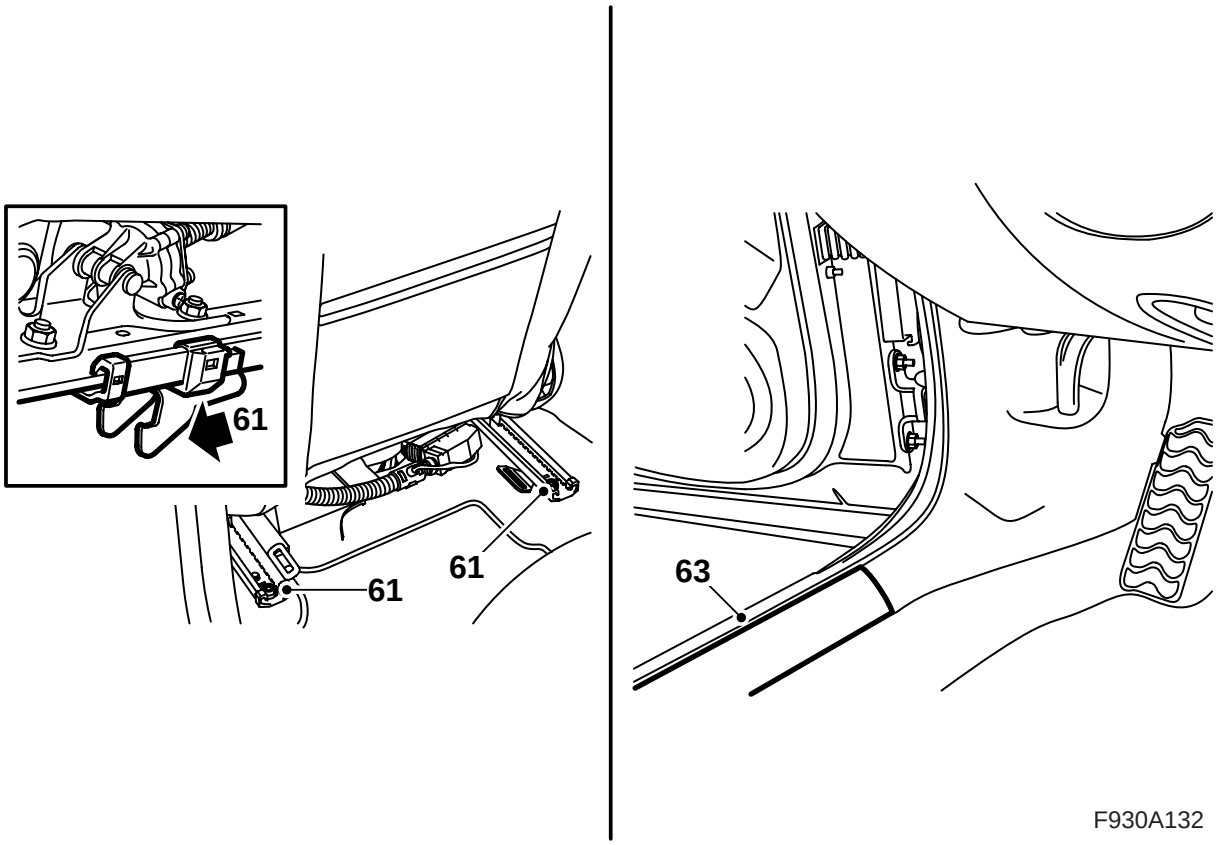

61 **Автомобили, на которых нет никакой консоли около заднего токораспределительного узла:** Установите сиденье в его правильном положении, будьте внимательны, чтобы крепежные крюки стали правильно вошли в крепления и смонтируйте задние крепежные винты.

Момент затягивания: 30 Нм.

62 **Автомобили, на которых нет никакой консоли около заднего токораспределительного узла:** Передвиньте сиденье назад и поднимите спинку сиденья в правильное положение.

63 **Автомобили, на которых нет никакой консоли около заднего токораспределительного узла:** Смонтируйте защиту порога.

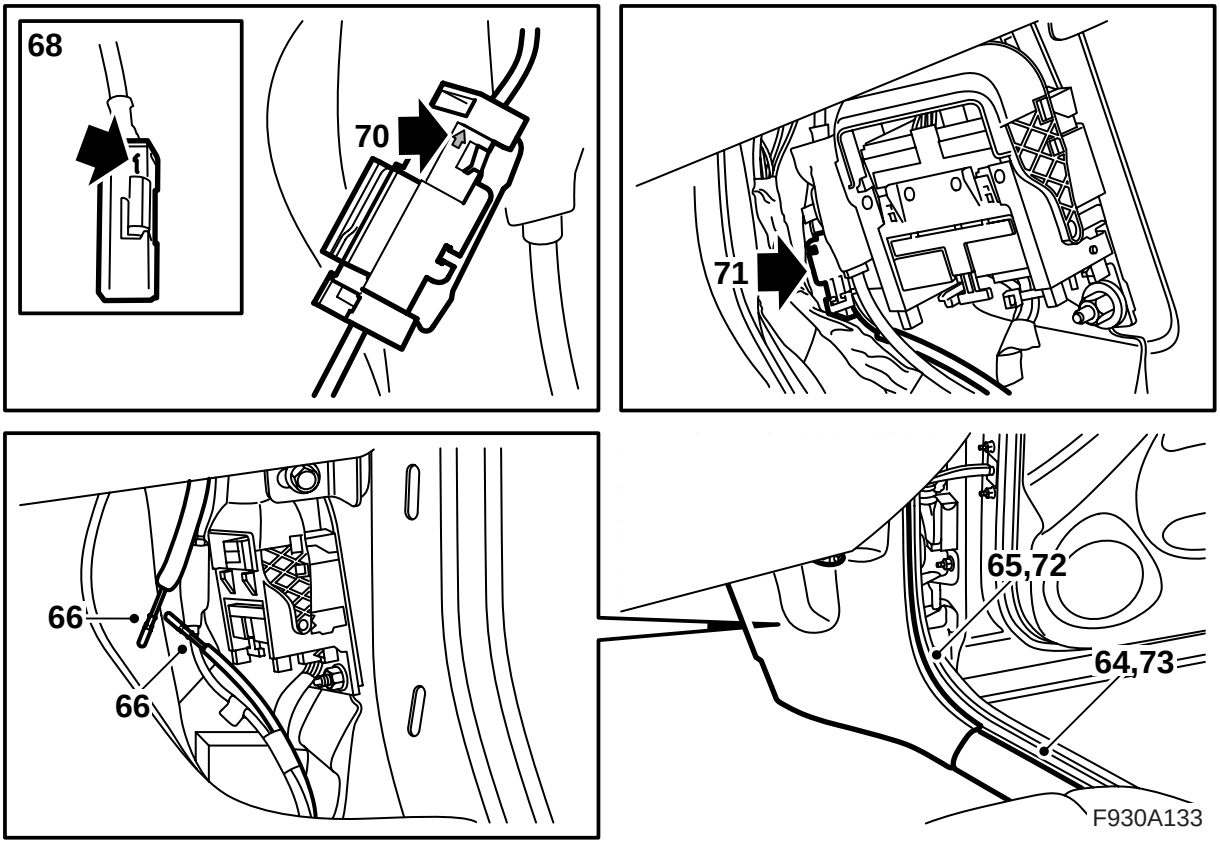

64 Демонтируйте переднюю защиту порога на правой стороне автомобиля.

65 Демонтируйте нижнюю часть обшивки А-стойки на правой стороне.

66 Найдите оптические кабели около правой А-стойки.

67 Демонтируйте защиту с соединений оптического кабеля.

68 Смонтируйте соединение на одном оптическом кабеле в позиции 1 в наборе контактного разъема. Смонтируйте запирание.

69 Смонтируйте маленький контактный разъем в одном из штепсельных разъемов набора.

70 Смонтируйте соединение на другом оптическом кабеле в штепсельном разъеме на противоположной стороне оптического кабеля, где стрелка направлена наружу в сторону оптического кабеля. Смонтируйте замыкающую шайбу.

71 Зафиксируйте штепсельный разъем перед большим контактным разъемом.

72 Смонтируйте обшивку А-стойки.

73 Смонтируйте защиту порога.

74 **Автомобили без консоли около заднего токораспределительного узла:** Продолжайте с пункта 75.

Автомобили, на которых смонтирована консоль около заднего токораспределительного узла: Продолжайте с пункта 82.

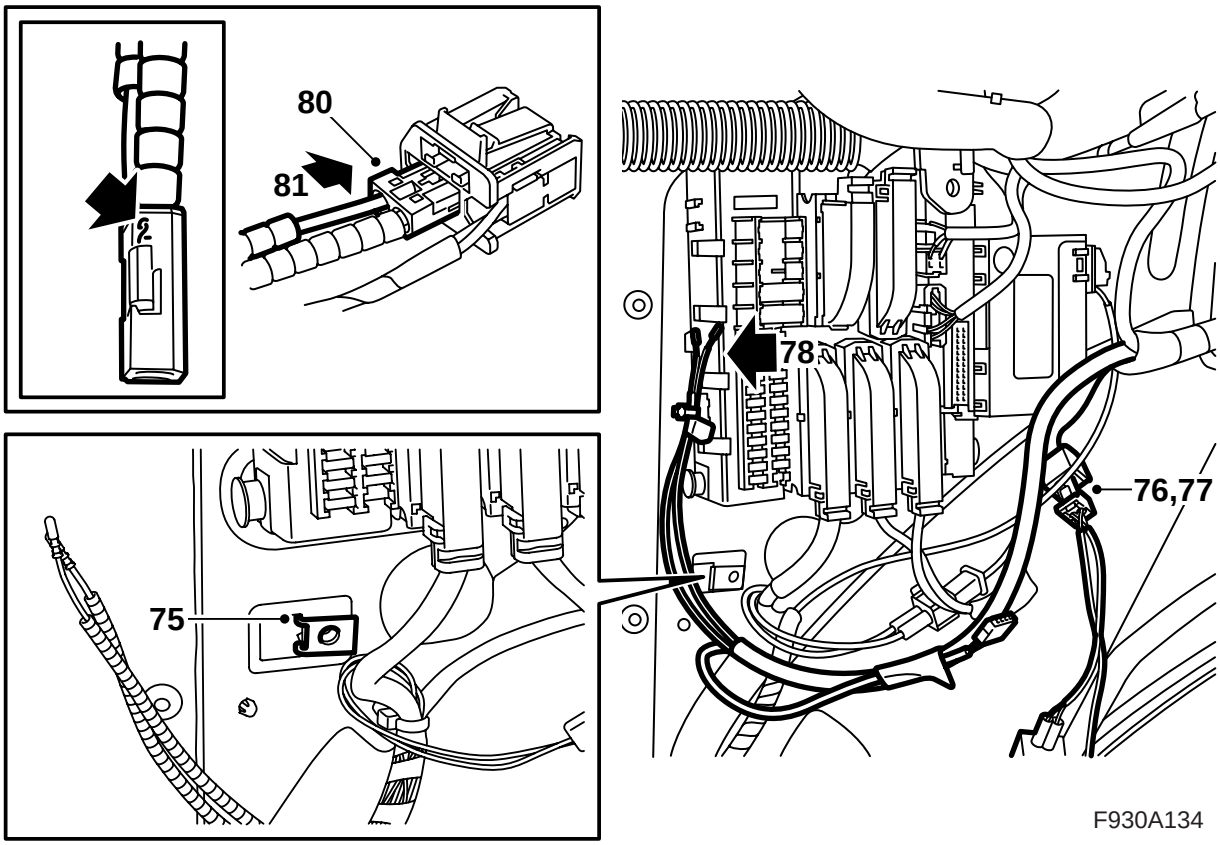

75 **Автомобили, на которых нет никакой консоли около заднего токораспределительного узла:** Смонтируйте шайбу с зажимом в четырехгранном отверстии около заднего токораспределительного узла и установите консоль в отсеке багажника.

76 Найдите контактный разъем проигрывателя DVD около заднего токораспределительного узла.

77 Подключите проводку из набора к контактному разъему.

78 **Около заднего токораспределительного узла нет никакой консоли:** Найдите оптические кабели около заднего токораспределительного узла.

79 **Около заднего токораспределительного узла нет никакой консоли:** Демонтируйте защиту с соединение оптических кабелей.

⚠ ПРЕДУПРЕЖДЕНИЕ

Красный видимый свет лазерного класса 1. Не смотрите прямо в оптическое волокно или в контактный разъем блока управления с близкого расстояния. Расстояние менее 20 мм между глазом и источником света может повредить глаза.

80 **Около заднего токораспределительного узла нет никакой консоли:** Смонтируйте соединение без маркировки на оптическом кабеле в позиции 2 в маленьком контактном разъеме.

Указание

На автомобилях без зеленой отметки на оптическом кабеле: оптический кабель, отмеченный ранее лентой следует монтировать в позиции 2.

Смонтируйте запирание.

81 **Около заднего токораспределительного узла нет никакой консоли:** Смонтируйте маленький контактный разъем в большом контактном разъеме.

Перейдите к пункту 92.

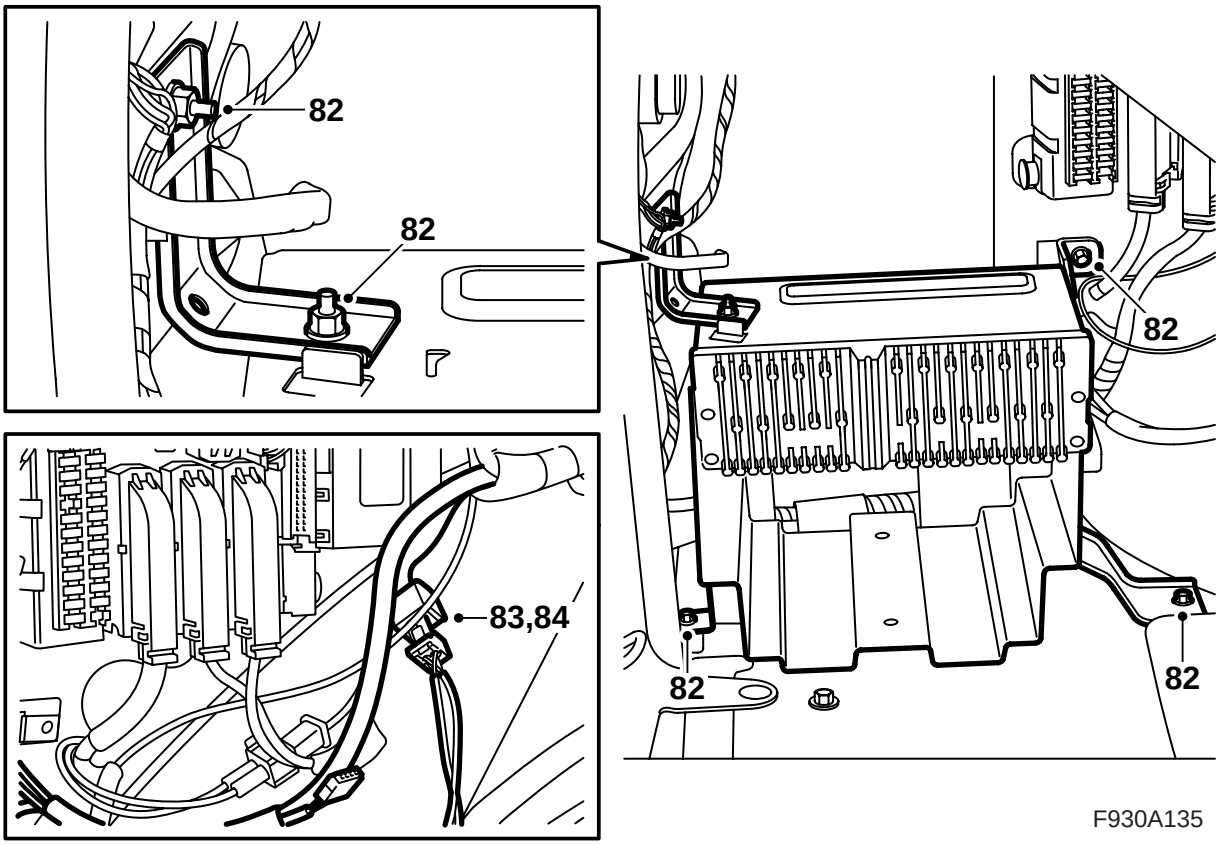

82 **Автомобили, на которых смонтирована консоль около заднего токораспределительного узла:** Демонтируйте консоль и уберите ее в сторону, чтобы облегчить доступ.

83 Найдите контактный разъем проигрывателя DVD около заднего токораспределительного узла.

84 Подключите проводку из набора к контактному разъему.

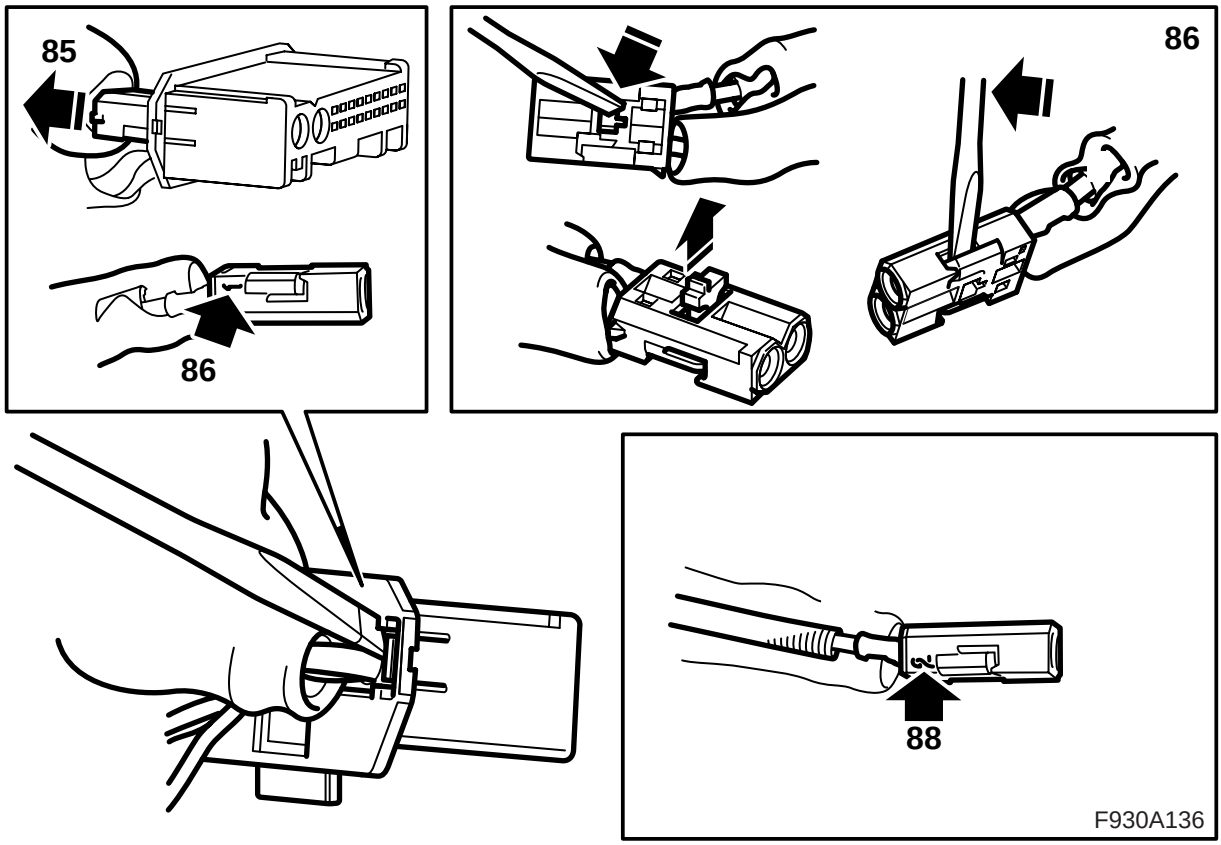

85 **Консоль с усилителем или с КД-чейнджером смонтирована около заднего токораспределительного узла:** Демонтируйте контактный разъем усилителя и соответственно КД-чейнджера и демонтируйте маленький контактный разъем с большого контактного разъема.

Консоль с усилителем и с КД-чейнджером смонтирована около заднего токораспределительного узла: Демонтируйте контактный разъем КД-чейнджера и демонтируйте маленький контактный разъем с большого контактного разъема.

86 **Усилитель и/или КД-чейнджер смонтированы:** Демонтируйте оптический кабель, подключенный в позиции 1 в демонтированном контактном разъеме, открыв для этого запирание в контактном разъеме и осторожно подняв крючок. Осторожно отведите в сторону оптический кабель, чтобы не повредить его.

87 **Усилитель и/или КД-чейнджер смонтированы:** Демонтируйте защиту с соединения на оптическом кабеле набора аксессуаров.

88 **Усилитель и/или КД-чейнджер смонтированы:** Смонтируйте одно соединение на одном изоптических кабелей набора в положении 2 в контактном разъеме набора.

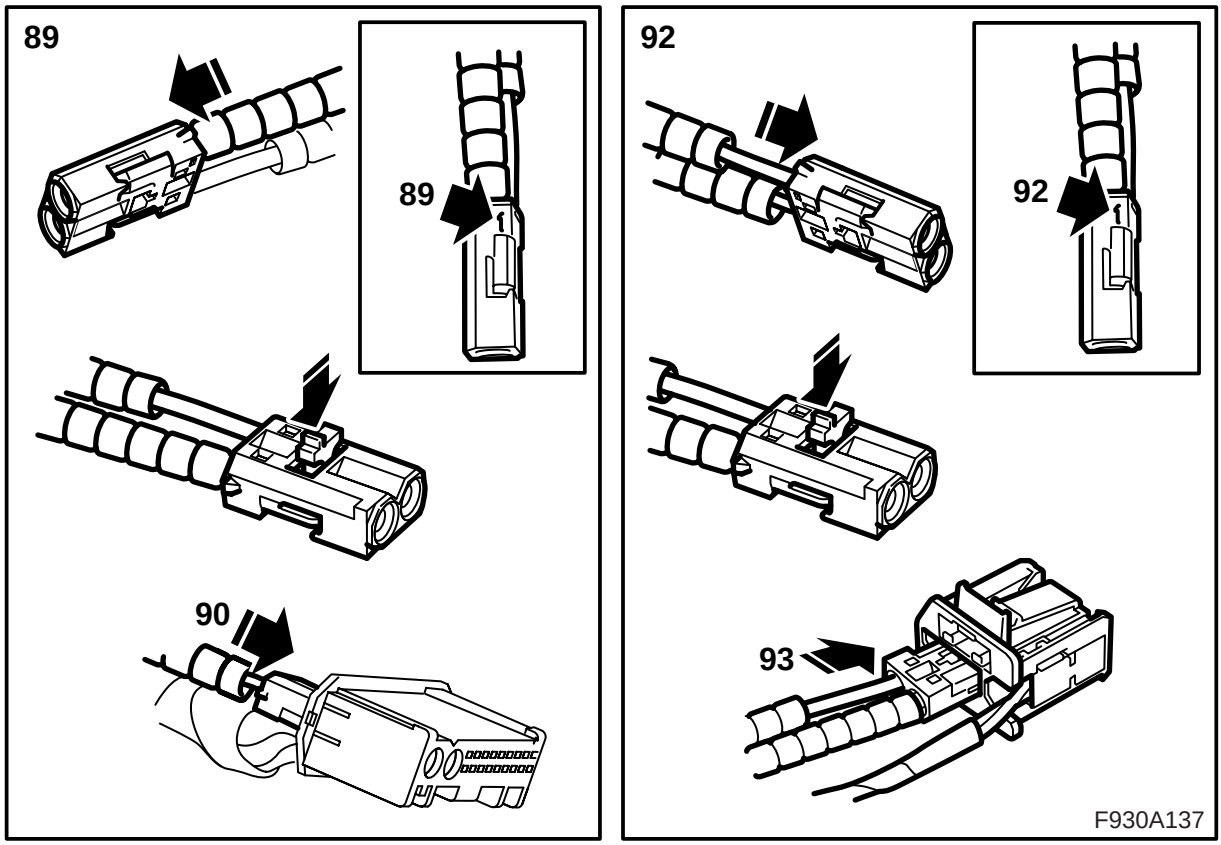

89 **Усилитель и/или КД-чейнджер смонтированы:** Смонтируйте второе соединение на том же оптическом кабеле в позиции 1 на демонтированном контактном разъеме. Смонтируйте запирание.

90 **Усилитель и/или КД-чейнджер смонтированы:** Смонтируйте маленький контактный разъем в большом контактном разъеме усилителя или на КД-чейнджере.

91 **Усилитель и/или КД-чейнджер смонтированы:** Подсоедините контактный разъем усилителя или КД-чейнджера.

Перейдите к пункту 92.

92 Достаньте дополнительный оптический кабель из набора, демонтируйте защиту и смонтируйте одно соединение оптического кабеля в позиции 1 в контактном разъеме из набора, где оптический кабель уже подключен в позиции 2. Смонтируйте запирание.

93 Смонтируйте маленький контактный разъем в контактном разъеме проигрывателя DVD.

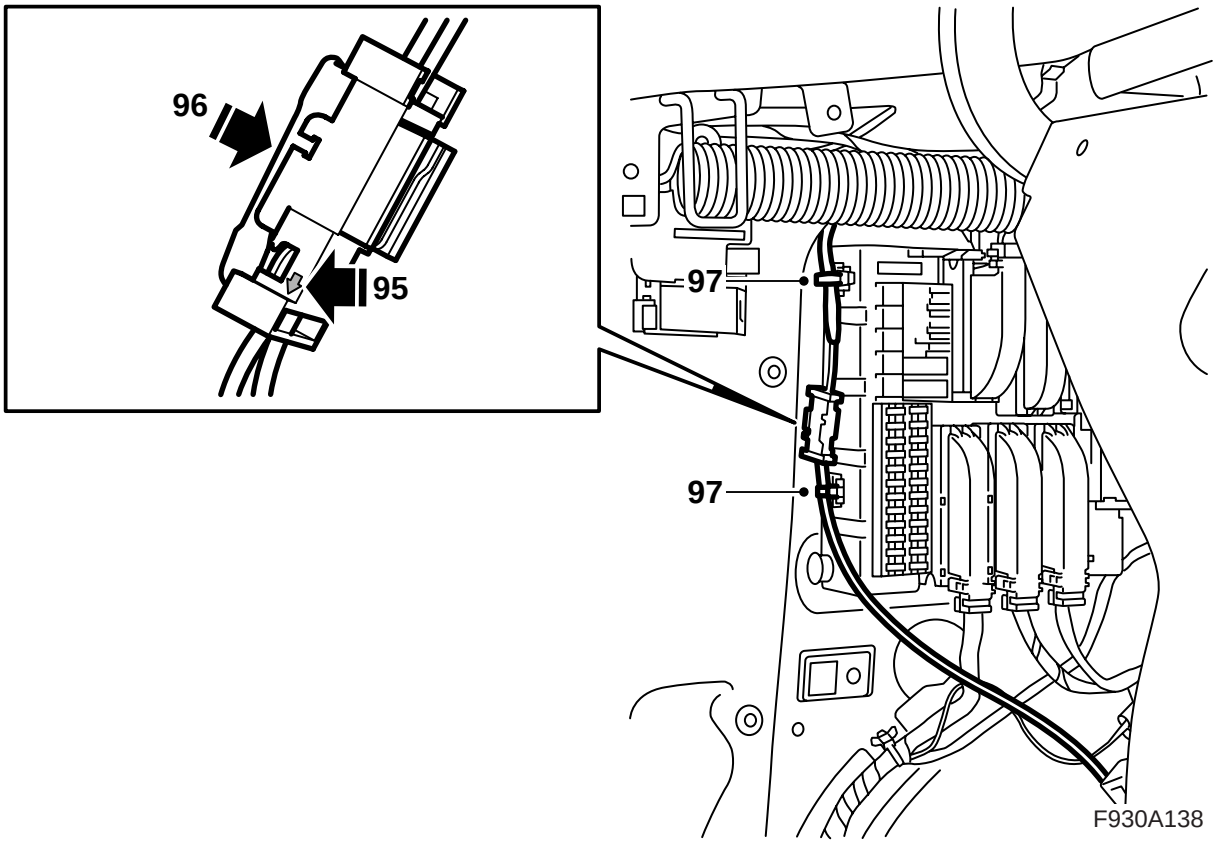

94 Смонтируйте контактный разъем оптического кабеля, который подходит снизу к полке для шляп с левой стороны отсека багажника в один из штепсельных разъемов набора.

95 Смонтируйте другое соединение на оптическом кабеле из набора в штепсельном разъеме на противоположной стороне оптического кабеля полки для шляп, где стрелка направлена наружу в сторону оптического кабеля.

96 Смонтируйте замыкающую шайбу.

97 Зафиксируйте оптические кабели на заднем токораспределительном узле при помощи двух хомутов, один из которых смонтирован на том оптическом кабеле, который подходит от полки для шляп.

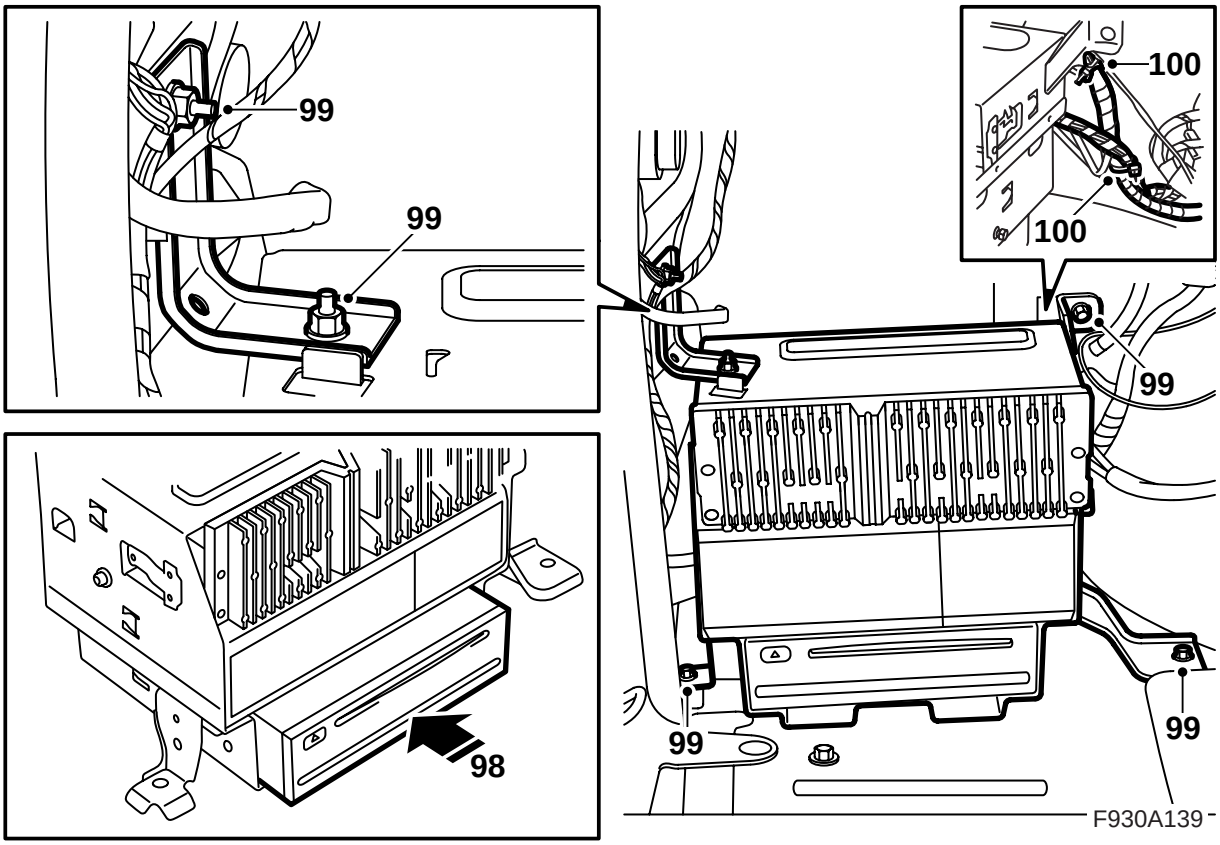

98 Смонтируйте проигрыватель DVD в консоли, должен послышаться щелчок, подсоедините проигрыватель DVD и наведите его в консоль.

Указание

Оптические кабели требуют осторожного обращения, чтобы не исказить сигнал.

- Исключительно важно, чтобы два провода в контактном разъеме не перепутать местами.
- Радиус изгиба провода не должен превышать 25 мм.
- Концы провода должны быть свободны от загрязнения.
- Провод не должен прилегать к какому-либо острому краю, что также вызывает снижение силы сигнала.

99 Смонтируйте консоль. Затяните также гайку на наружной стороне консоли.

100 Зафиксируйте проводку из набора к проводке автомобиля.

101 Смонтируйте боковые обшивки.

102 Смонтируйте люк в левой обшивке в отсеке багажника и опустите люк с правой стороны.

Если консоль проигрывателя DVD раньше не была смонтирована, то необходимо смонтировать новый люк.

103 Опустите пол отсека багажника.

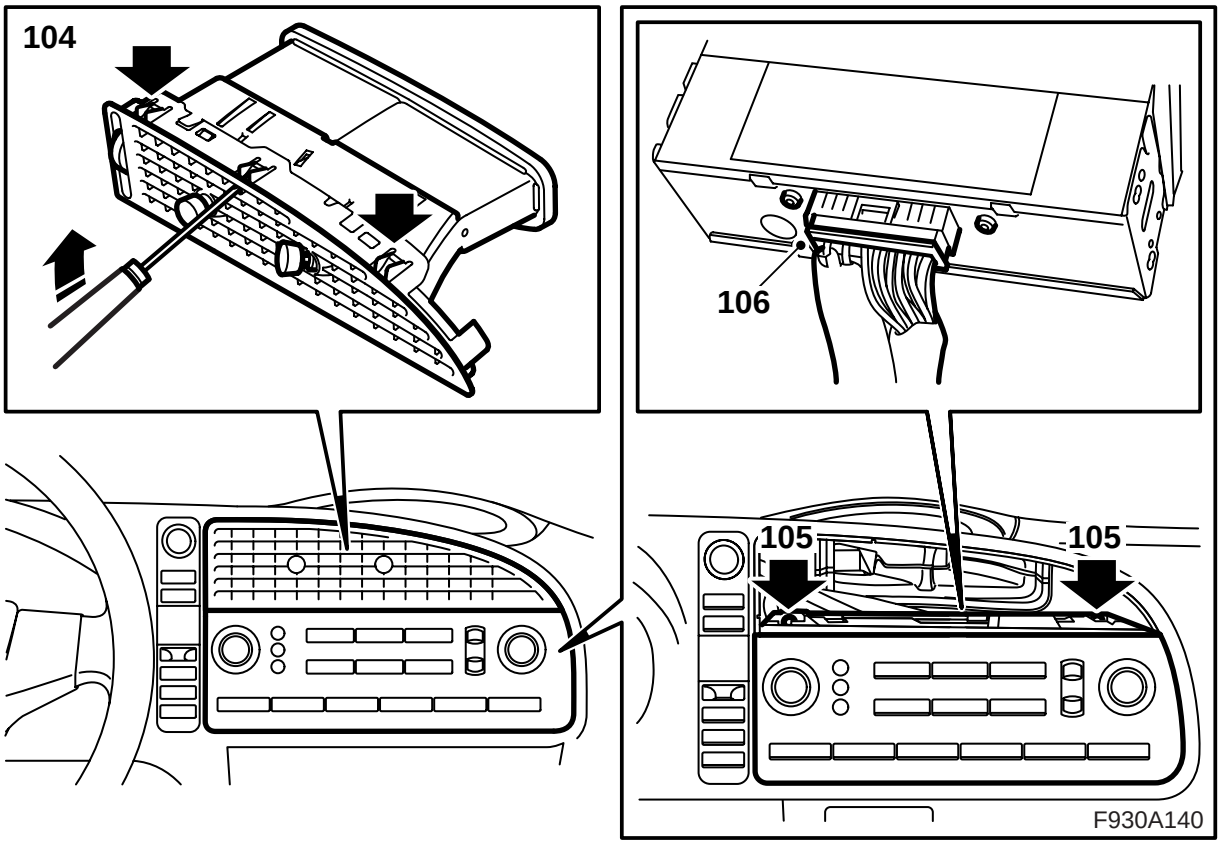

104 Демонтируйте средний выпускной канал в панели приборов, осторожно пригнув для этого захваты, доступ к которым открыт через решетку.

Примечание

Важно, чтобы были пригнуты правильные захваты. Захваты, удерживающие вместе выпускные воздушные каналы видны через решетку.

105 Демонтируйте крепежные винты панели управления системой информатики и развлечения.

106 Демонтируйте панель управления контактный разъем.

⚠ ПРЕДУПРЕЖДЕНИЕ

Красный видимый свет лазерного класса 1. Не смотрите прямо в оптическое волокно или в контактный разъем блока управления с близкого расстояния. Расстояние менее 20 мм между глазом и источником света может повредить глаза.

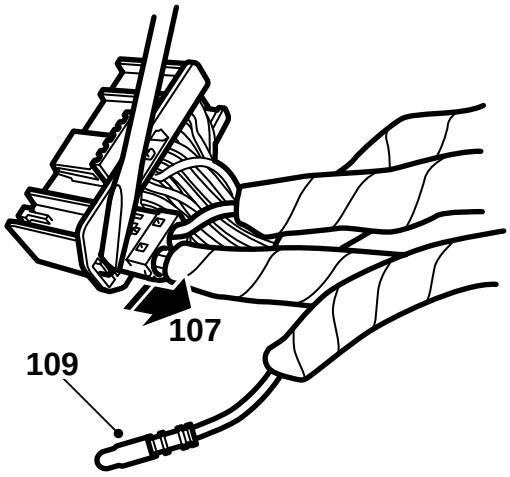

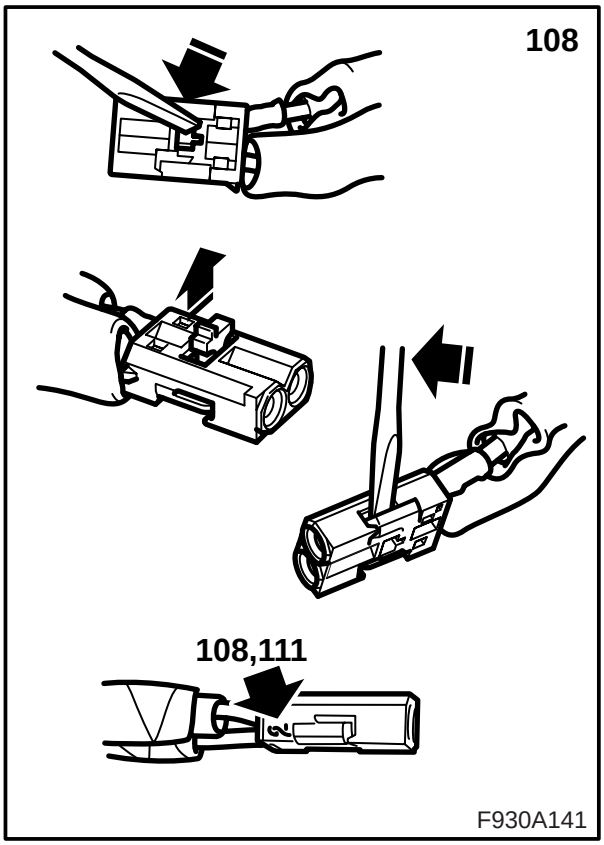

107 Демонтируйте контактный разъем волоконного кабеля (маленький контактный разъем) с контактного разъема панели управления.

108 Демонтируйте оптический кабель, подключенный в положение 2, открыв для этого фиксатор на контактном разъеме и осторожно потянув захват.

109 Найдите третий оптический кабель и демонтируйте защиту с соединения оптического кабеля.

110 Смонтируйте щит на демонтированном соединении волокнистого кабеля и осторожно отведите в сторону оптический кабель, чтобы он не был поврежден.

111 Смонтируйте оптический кабель с голубой маркировкой (не подсоединенный) сзади панели управления в позиции 2. Смонтируйте запирание.

112 Смонтируйте маленький контактный разъем в большом контактном разъеме.

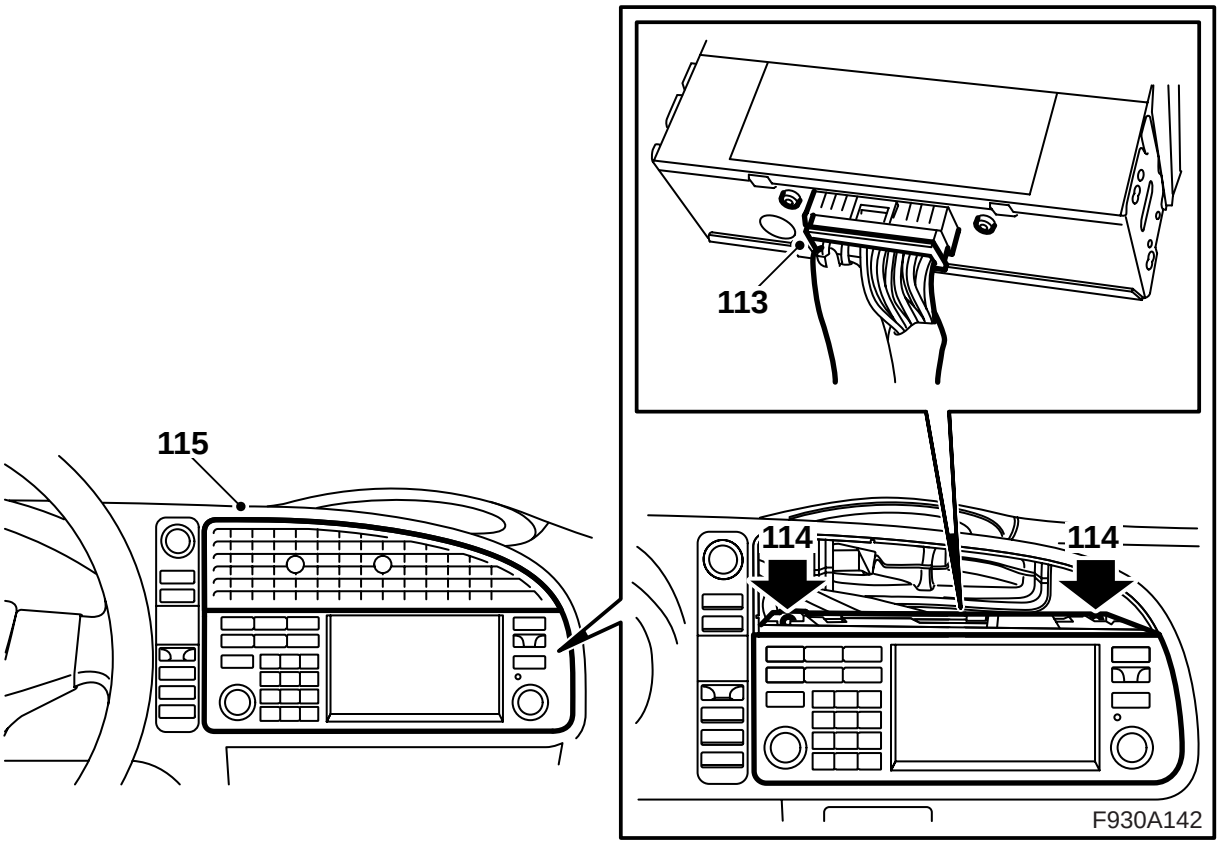

113 Подсоедините контактный разъем к панели управления из набора.

114 Смонтируйте панель управления.

115 Приладьте и смонтируйте патрубок выхода воздуха.

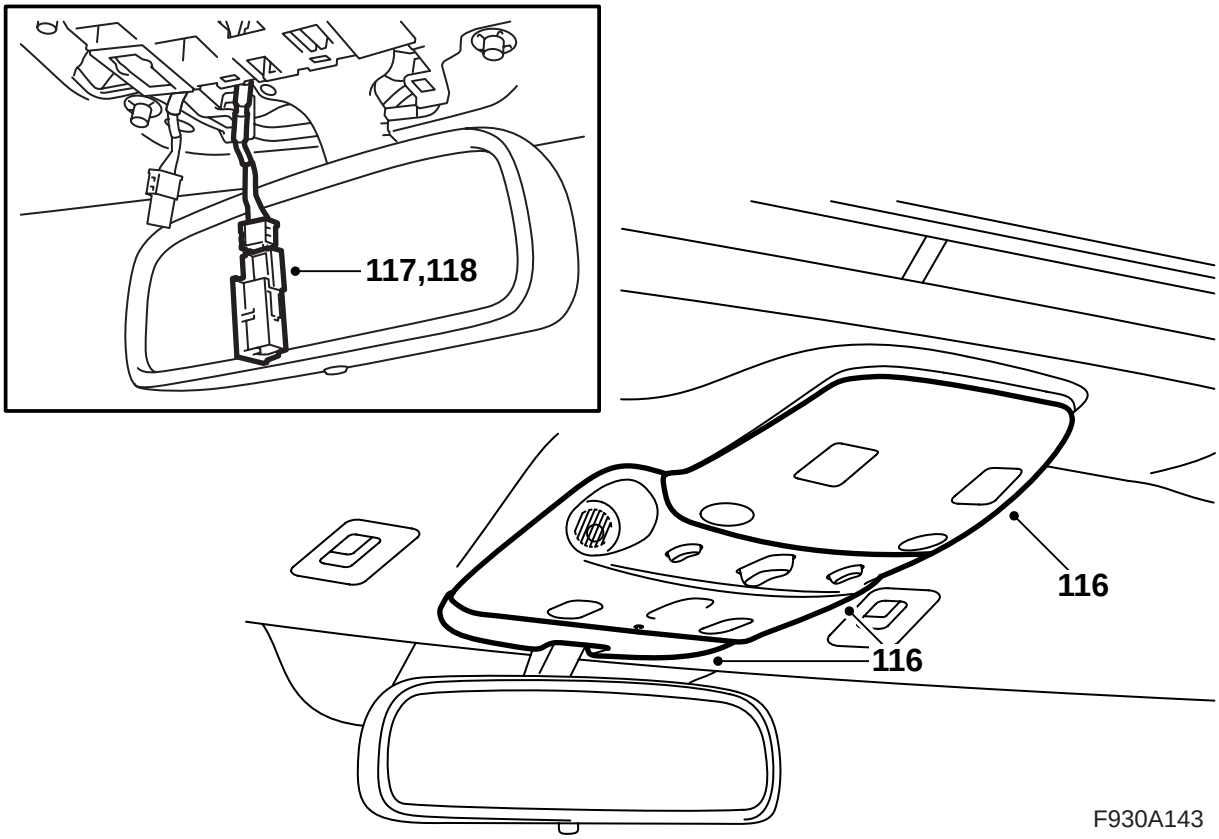

116 **Автомобили без интегрированного телефона:** Демонтируйте заднюю, среднюю и переднюю части крышки потолочного освещения. Рекомендуется использовать инструмент 82 93 474.

Указание
Средняя часть смонтирована на двух винтах.

117 **Автомобили без телефона или не подготовленные для использования телефона:** Найдите неотмеченный контактный разъем с двумя кабелями. Подсоедините контактный разъем к микрофону. Смонтируйте микрофон на левой стороне (ЛР) или с правой стороны (ПР). Снимите ленту, которой закрыто отверстие для микрофона.

118 **Автомобили комплектом безручного управления мобильным телефоном:** Найдите неотмеченный контактный разъем с двумя кабелями. Подсоедините контактный разъем к микрофону. Смонтируйте микрофон на правой стороне (ЛР) или на левой стороне (ПР). Демонтируйте ленту, которой закрыто отверстие для микрофона.

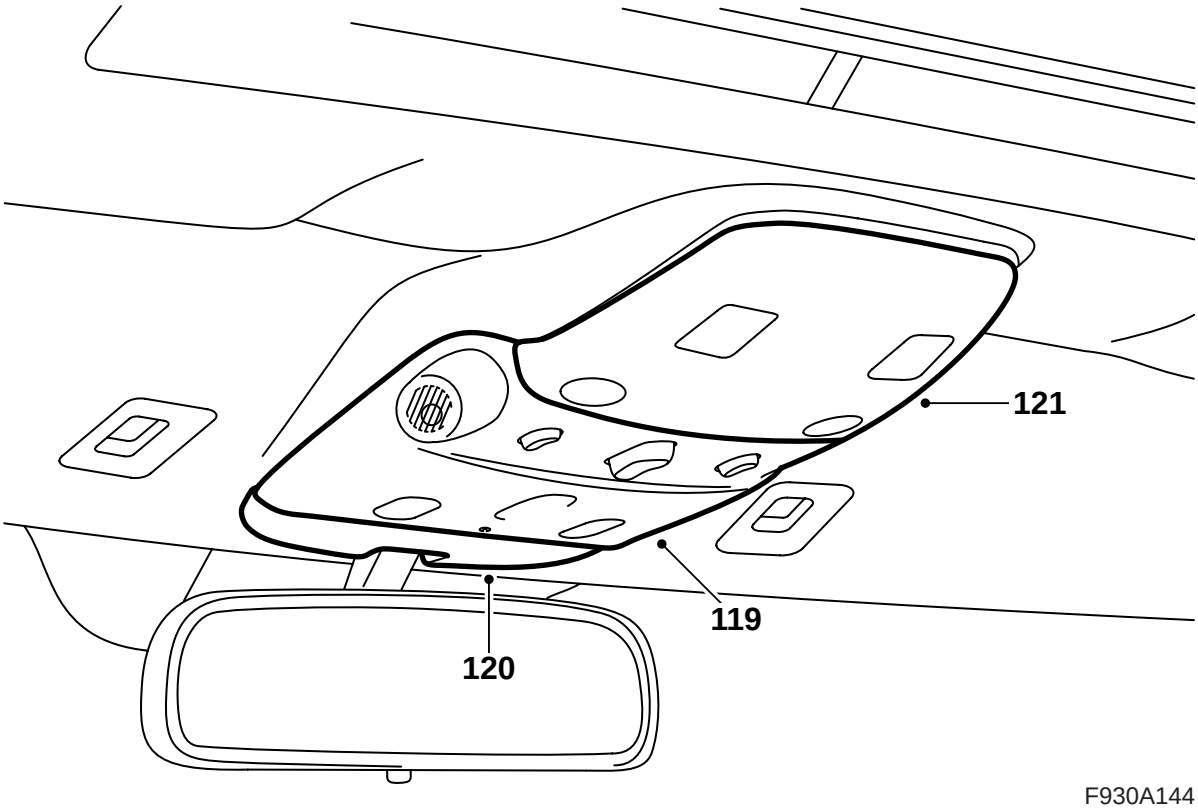

F930A144

119 **Автомобили без интегрированного телефона:** Смонтируйте среднюю часть колпака потолочного освещения.

120 **Автомобили без интегрированного телефона:** Смонтируйте переднюю часть колпака потолочного освещения.

121 **Автомобили без интегрированного телефона:** Смонтируйте заднюю часть колпака потолочного освещения.

122 Подсоедините минусовой кабель аккумулятора.

123 Установите правильное время и число на часах.

124 Осуществите синхронизацию кода дистанционного управления, вставив для этого ключ в замок зажигания.

Указание

Это должно быть осуществлено на всех ключах, иначе блоки дистанционного управления не будут работать.

125 Активируйте систему защиты от ущемления стеклами окон, подняв боковые стекла вверх и опустив вниз два раза. Звуковой сигнал подтвердит выполненное активирование.

126 **Автомобили, на которых левое переднее сиденье управляется электрически:** Восстановите позицию сиденья, если она была изменена.

127 Подсоедините диагностическую установку, выберите автомобиль и год модели, выберите "All" (Все модели), выберите "Add/Remove" (Добавить/Удалить), выберите оборудование и выберите "Add" (Добавить).

Примечание

Инструмент диагностики в определенных обстоятельствах должен получить предохранительный код в TIS. Информация о том, что следует делать, будет показана на экране инструмента диагностики.

128 Вставьте диск с картой в проигрыватель DVD, проверьте систему, совершив для этого пробную поездку, пока навигационное устройство не войдет в контакт со спутниками связи. Карта должна тогда быть показана на экране.