MONTERINGSANVISNING · INSTALLATION INSTRUCTIONS
MONTAGEANLEITUNG · INSTRUCTIONS DE MONTAGE

Saab 9-3 4D M03-

Спортивное шасси

Accessories Part No.	Group	Date	Instruction Part No.	Replaces
12 787 892 **12 799 202** **12 799 203** **32 000 521** **32 000 522** **32 000 523** **32 000 524**	**9:76-05**	**May 04**	**12 788 450**	**May 02**

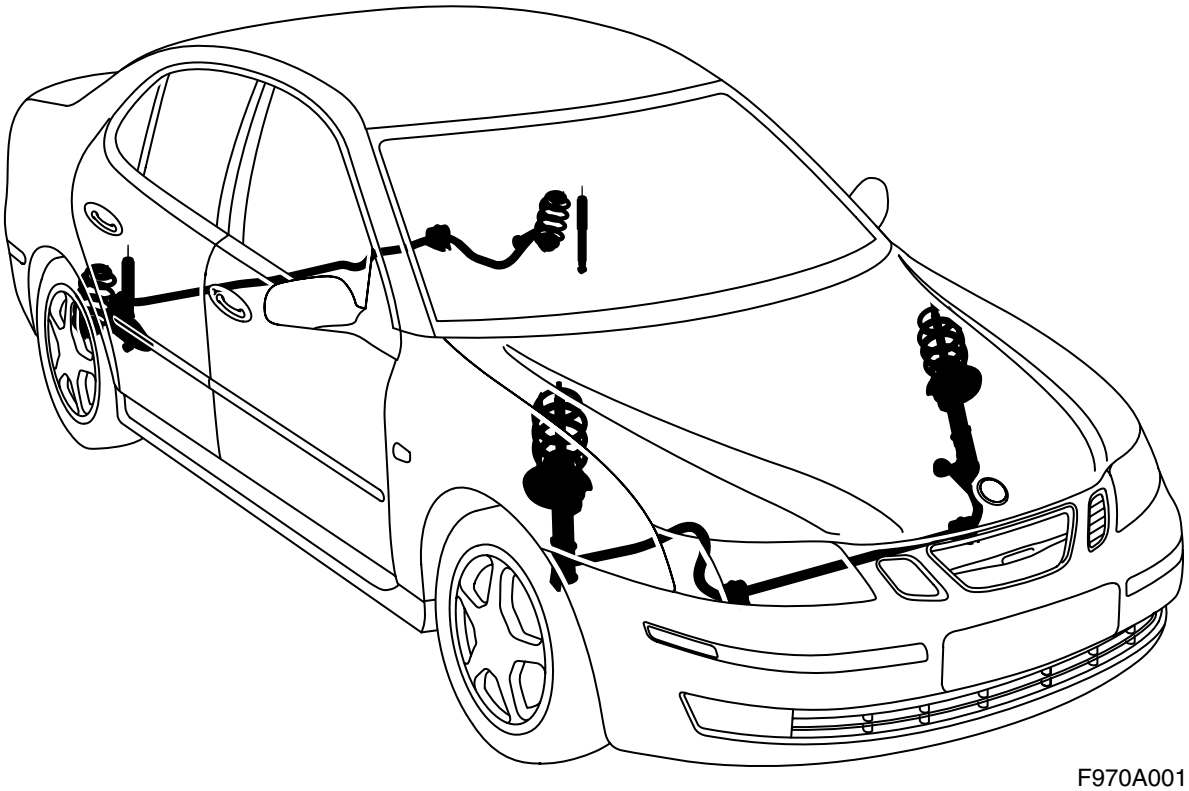

F970A001

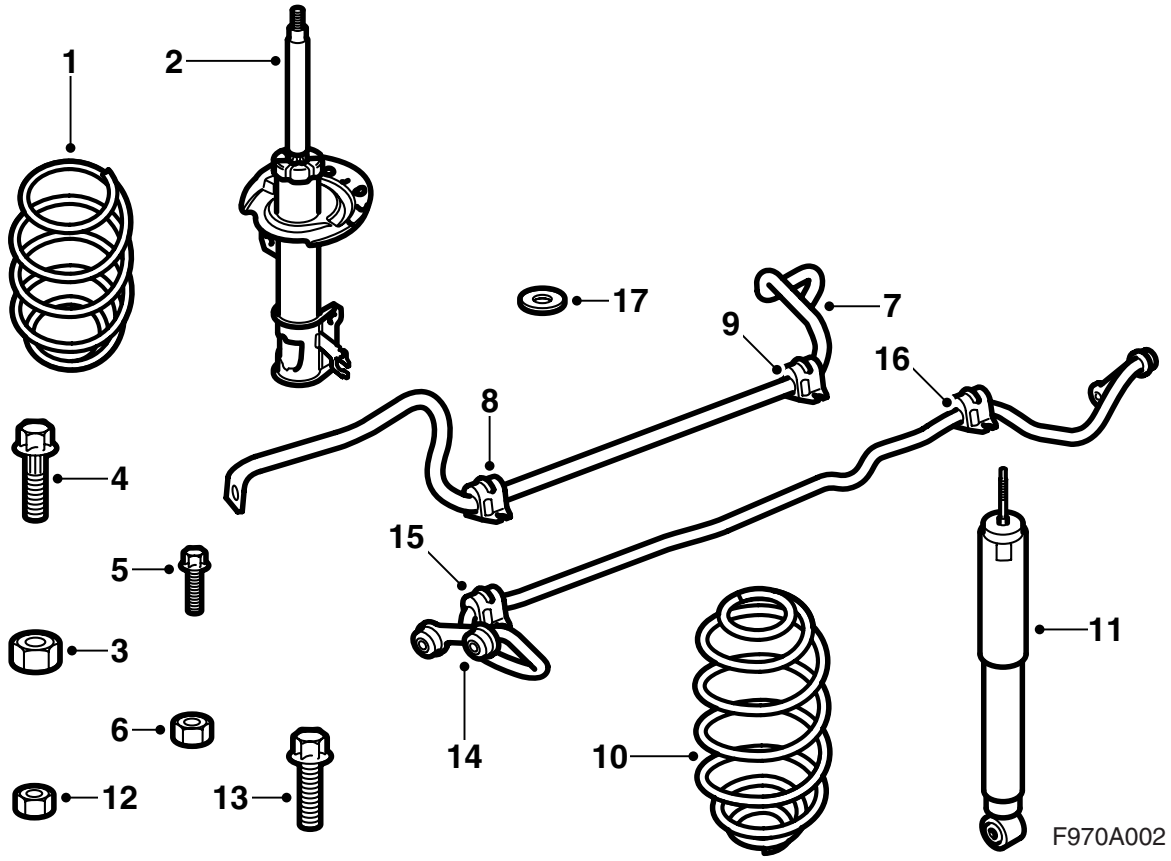

1 Пружина, передняя (2 шт.)
2 Стойка пружины, передняя (2 шт.)
3 Стопорная гайка, передняя (2 шт.)
4 Винт со шлицами (4 шт.)
5 Винт (6 шт.)
6 Гайка (9 шт.)
7 Стабилизатор поперечной устойчивости, передний
8 Перепад (скоба) (2 шт.)
9 Резиновая втулка (2 шт.)
10 Пружина, задняя (2 шт.)
11 Задний амортизатор, (2 шт.)
12 Гайка (2 шт.)
13 Винт (2 шт.)
14 Стабилизатор поперечной устойчивости, задний
15 Перепад (скоба) (2 шт.)
16 Резиновая втулка (2 шт.)
17 Шайба (4 шт.)

Содержание

Подготовительные работы, стр. 6
Передняя часть, стр. 8
Задняя часть, стр. 32
Заключительные операции, стр. 54
После монтирования спортивного шасси, стр. 60

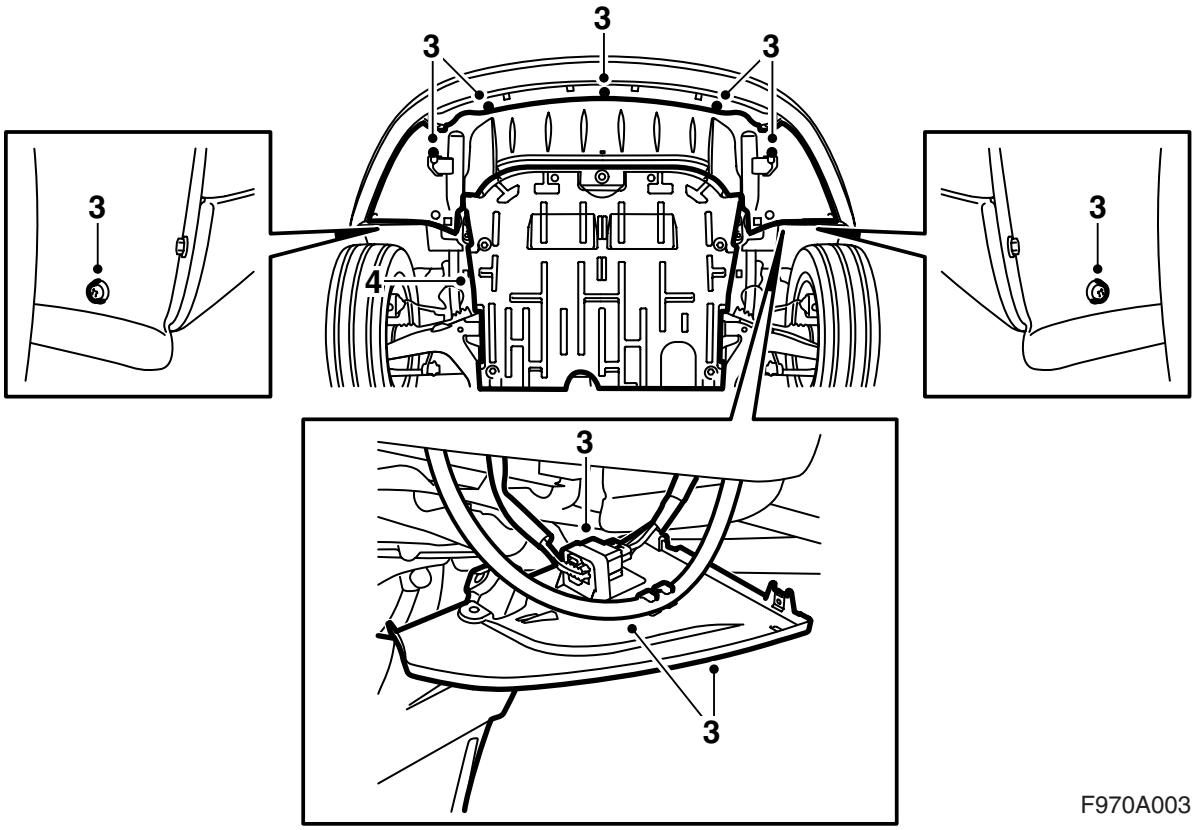

Подготовительные операции

1 Поднимите автомобиль.

2 Демонтируйте все колеса.

3 Снимите щиток спойлера, разъедините контактный разъем бампера и снимите его с держателя на щитке спойлера.

Автомобили со стеклоочистителями фар: Снимите шланг со щита спойлера.

4 **Автомобили с дизельным двигателем:** Демонтируйте звукоизоляцию под двигателем.

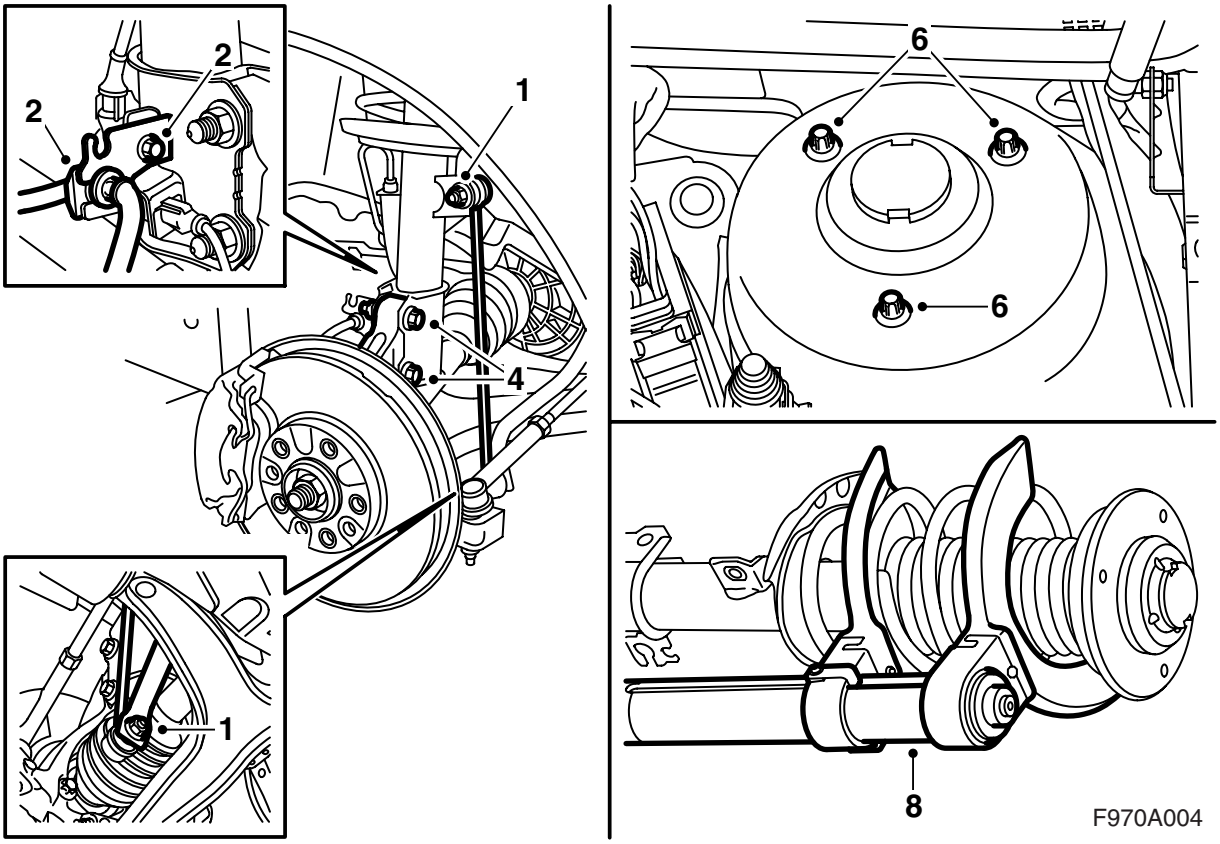

Передний

Описание относится в определенных случаях к одной стороне, но действие должно производиться с обоих сторон.

1 Демонтируйте тягу стабилизатора поперечной устойчивости на левой стороне автомобиля, удерживайте его открытым ключом на 17 мм.

2 Демонтируйте держатель корпуса контактного разъема датчика колес и зажим тормозного шланга. Снимите шланг.

3 Разгрузите корпус рулевого шпинделя домкратом. Оставьте домкрат на все время работы.

4 Демонтируйте корпус рулевого шпинделя с пружинной ножки. Удерживайте винт ключом так, чтобы винт не вращался.

5 Откиньте корпус вала рулевого управления.

6 Демонтируйте винты с верхнего крепления пружинной ножки.

7 Поднимите пружинную ножку и установите ее в тисках.

Указание

Не зажимайте слишком сильно.

8 Сожмите пружину при помощи пружинного пресса 88 18 791.

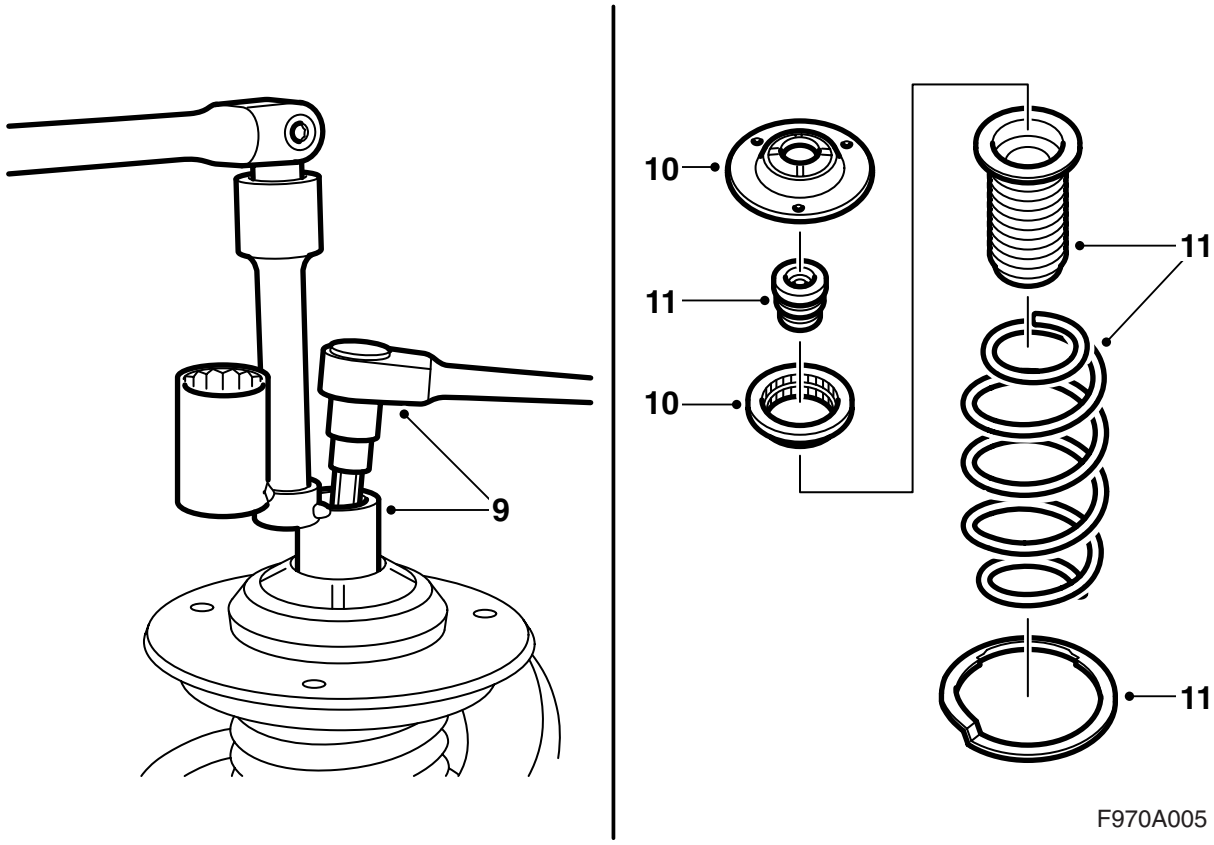

9 Демонтируйте защитный колпак с верхней стороны на пружинной ножке. Удерживайте шатун и демонтируйте гайку при помощи втулки для пружинной ножки 89 96 613.
10 Демонтируйте опору подшипника и опорный подшипник.
11 Демонтируйте сильфон, пружину, верхушку прохода и цинковую шайбу.

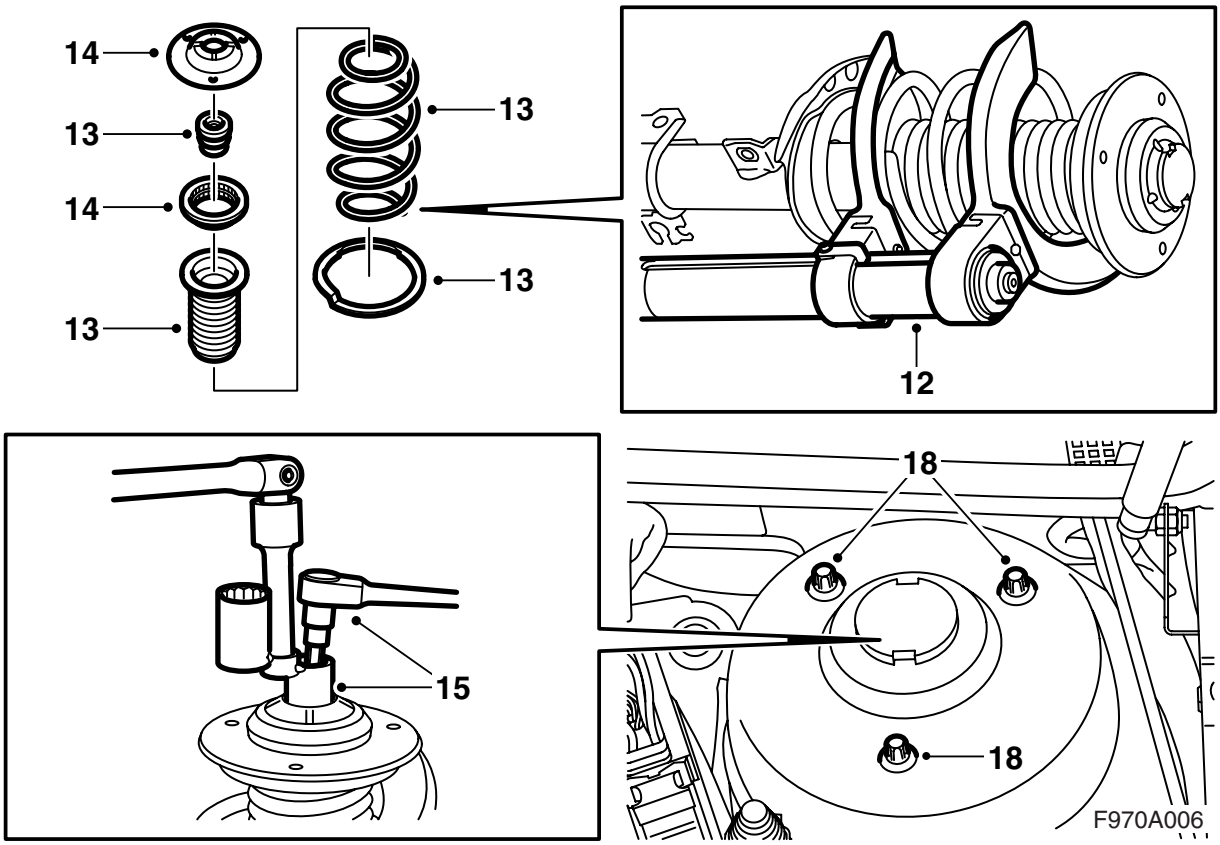

12 Сожмите новую пружину при помощи пружинного пресса 88 18 791.
13 Наложите цинковую шайбу, верхнюю часть прохода, пружину и сильфон.

   Следите за тем, чтобы нижний конец пружины прилегал к стопорному выступу в нижнем седле пружины.
14 Смонтируйте опорный подшипник и опору подшипника.
15 Смонтируйте новую гайку.

   Момент затягивания: 105 Нм
16 Смонтируйте защитный колпак.
17 Отпустите пружинный пресс и отрегулируйте сильфон так, чтобы он выступал над амортизатором.
18 Установите пружинную ножку на место в автомобиле и смонтируйте новые винты в верхнем креплении.

Примечание

Отверстия для монтажа расположены не симметрично.

19 Затяните винты, вначале от руки и затем с правильным усилием.

   Момент затягивания: 19 Нм

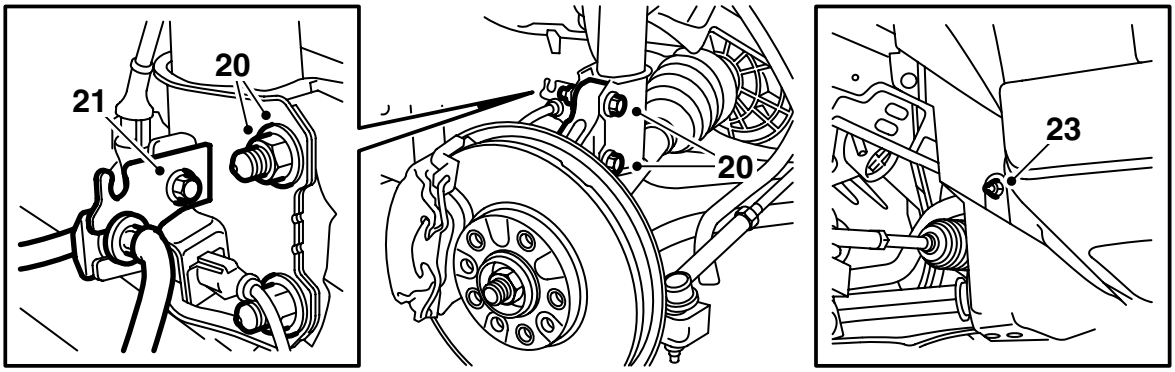

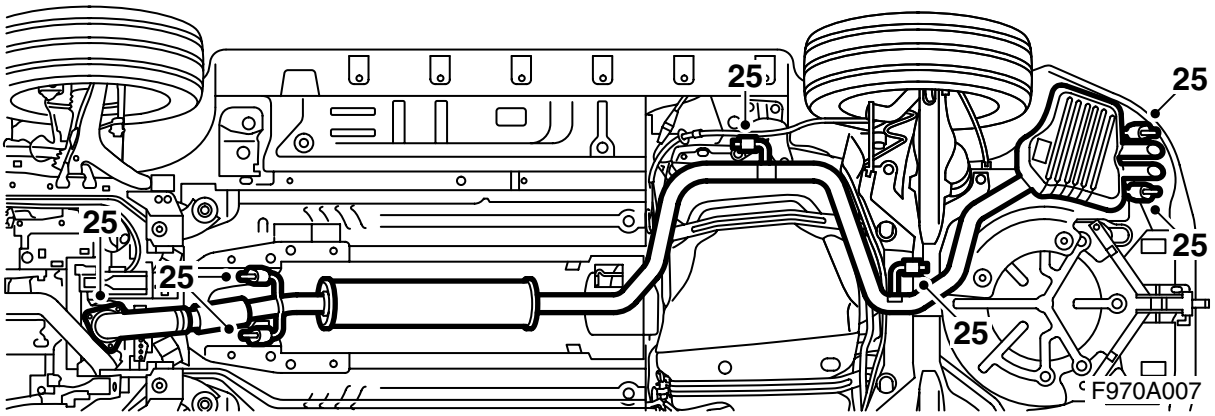

20 Опустите корпус рулевого шпинделя к пружинной ножке, прижмите корпус рулевого шпинделя в пружинной ножке и смонтируйте новые винты и шайбы с гайками (шайбы должны монтироваться вместе с гайками), которыми корпус рулевого шпинделя закреплен к пружинной ножке. Удерживайте ключом, чтобы винт не вращался.

Момент затягивания: 80 Нм +135°

Опустите и уберите домкрат.

21 Смонтируйте крепление кабеля датчика колеса, смонтируйте тормозной шланг и зажим.

22 Повторите пункты 1-21 на рисунке с правой стороны.

23 Демонтируйте заднюю гайку со стороны водителя в подкрыльнике.

24 Опустите автомобиль и зафиксируйте рулевое колесо в положении прямо вперед, например матерчатой лентой к панели приборов.

25 Поднимите автомобиль и демонтируйте выхлопную трубу.

Указание

Гибкий сильфон спереди на выхлопной трубе не должен сгибаться более, чем на 5° от своей нейтральной линии.

При чрезмерной нагрузке на трубу может возникнуть деформация составных деталей. Это может вызвать шум и утечку, что затем приводит к поломке.

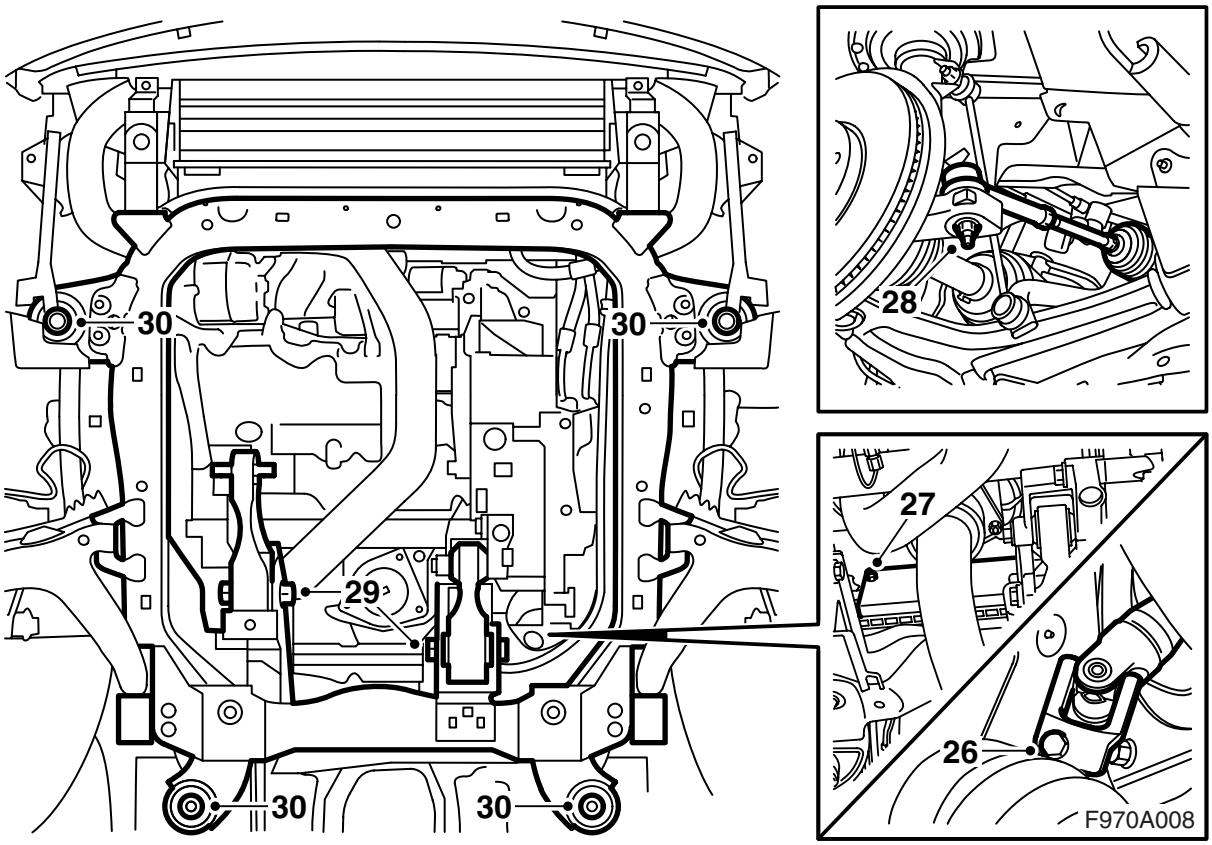

26 Демонтируйте ось рулевого управления с рулевого механизма.
27 Демонтируйте тепловой щит с рулевого механизма.
28 Демонтируйте рулевую штагу с корпуса рулевого шпинделя на стороне водителя при помощи Съемника 87 91 287 на 150 мм.
29 Демонтируйте гайки с креплений обоих поворотных штаг двигателя в несущей раме и демонтируйте обе поворотных штаги с несущей рамы.
30 Демонтируйте задние винты несущей рамы. Открутите передние винты на несколько оборотов. Удерживайте несущую раму клиньями.

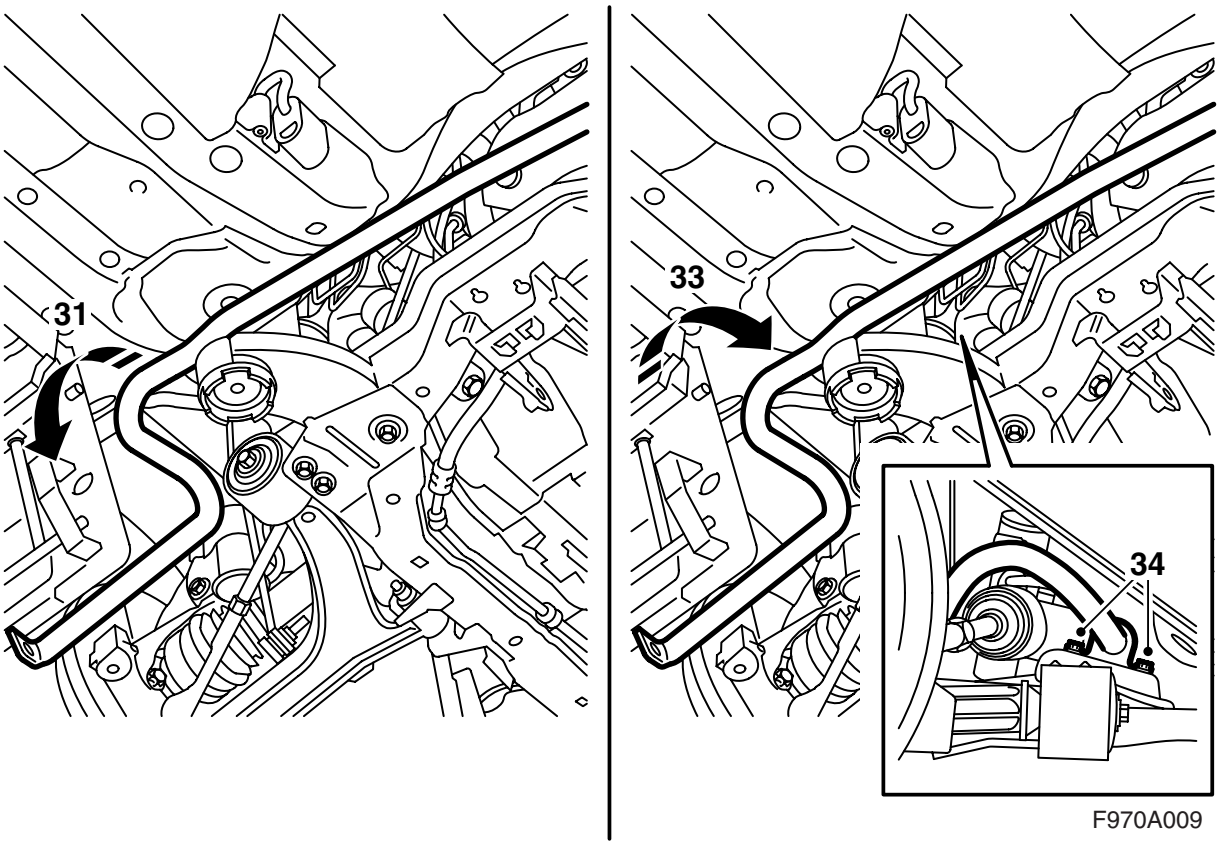

31 Демонтируйте стабилизатор поперечной устойчивости с несущей рамы.

32 Выведите стабилизатор поперечной устойчивости через колесную нишу на стороне водителя между стенкой торпеды и несущей рамой.

33 Выведите вверх новый стабилизатор поперечной устойчивости через колесную нишу со стороны водителя между стенкой торпеды и несущей рамой.

34 Смажьте резиновые втулки солидолом для подшипников (арт. № 30 20 476), смонтируйте втулки и перепад на новом стабилизаторе поперечной устойчивости и смонтируйте стабилизатор поперечной устойчивости на несущей раме. Открытые стороны резиновых втулок должны быть направлены вперед.

Момент затягивания: 18 Нм

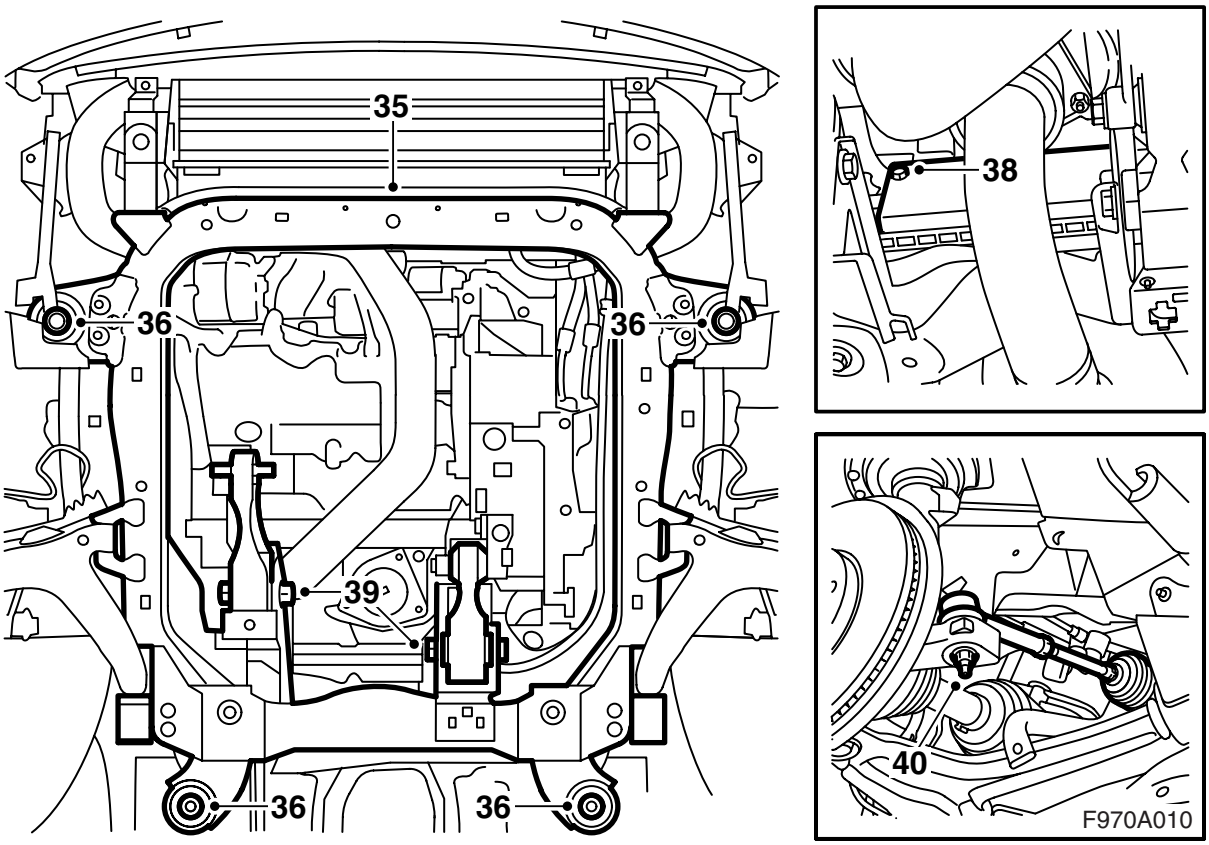

35 Поднимите несущую раму к кузову и наживите винты с обоих сторон.

36 Подставьте подъемную тележку с державкой и затяните все винты несущей рамы.

Момент затягивания: 75 Нм +135°

37 Опустите и уберите подъемную тележку.

38 Смонтируйте тепловой щит к рулевому механизму.

39 Смонтируйте поворотную штагу двигателя.

Момент затягивания: 70 Нм +90°

40 Смонтируйте рулевую штагу со стороны водителя к корпусу рулевого шпинделя с новой гайкой. Удерживайте ключом на 8 мм.

Момент затягивания: 35 Нм

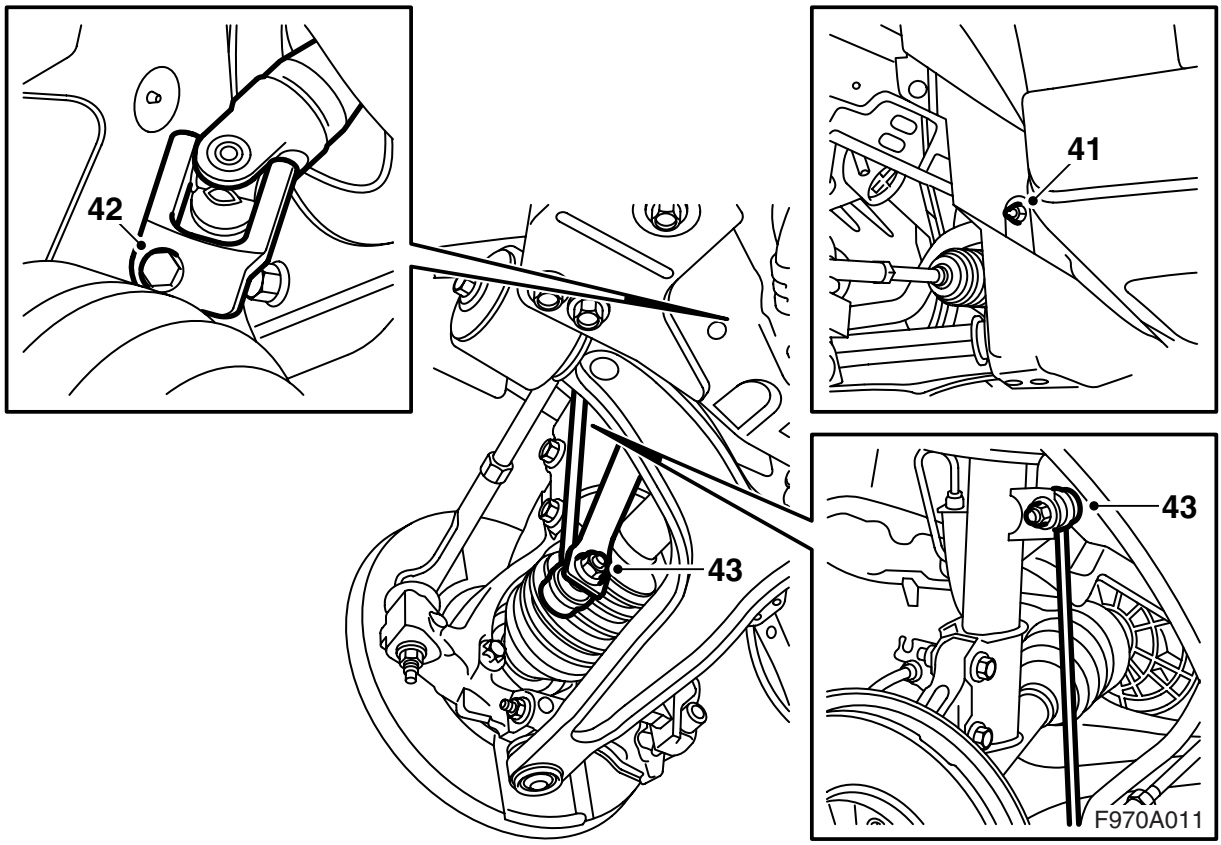

41 Смонтируйте пластмассовую гайку в заднем краю подкрыльника.

42 Смонтируйте рулевую ось к рулевому механизму. Следите за тем, чтобы паз в оси рулевого механизма стал в правильное положение так, чтобы винт вошел в паз.

Момент затягивания: 27 Нм

43 Смонтируйте тяги стабилизатора поперечной устойчивости с обоих сторон. Удерживайте открытым тонким ключом на 17 мм.

Момент затягивания: 64 Нм

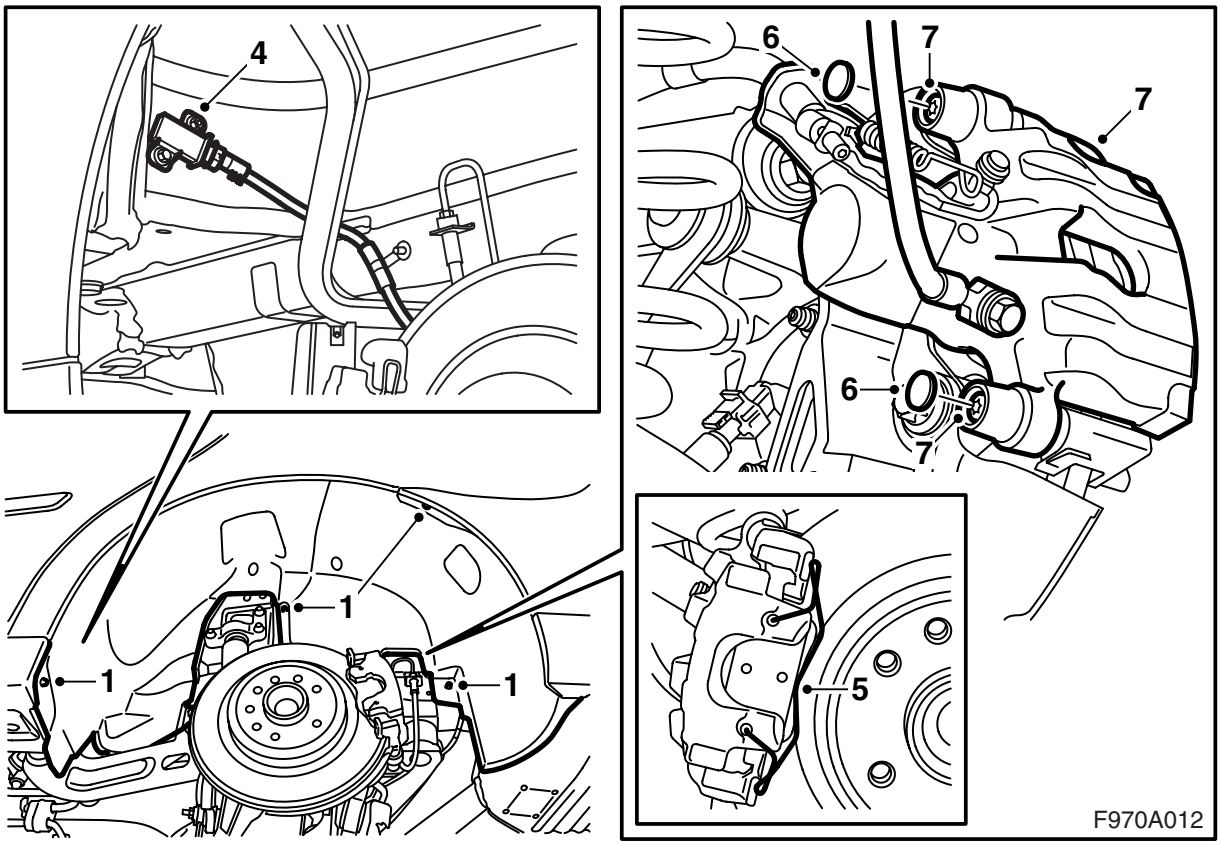

Сзади

Описание относится в определенных случаях к одной стороне, но действие должно производиться с обоих сторон.

1 **ТРМ:** Демонтируйте винты и гайки задних подкрыльников.

2 **ТРМ:** Открутите соответствующий подкрыльник со штыревых винтов.

3 **ТРМ:** Открутите соответствующий подкрыльник с края крыла, начиная сзади. Открутите их затем со всего края крыла и снимите их.

4 **ТРМ:** Демонтируйте контактный разъем с сигнального детектора, зажим с колесной ниши и пригните вниз проводку с обоих сторон.

5 Демонтируйте пружину с рычага уравнителя тормозного привода.

6 Демонтируйте защитную крышку.

7 Демонтируйте корпус тормоза и подвесьте его на крюк в держателе для тормозной трубы.

Указание

Будьте осторожны, чтобы не повредить тормозную трубу.

Демонтируйте наружную тормозную колодку.

8 Демонтируйте корпус тормоза с другой стороны.

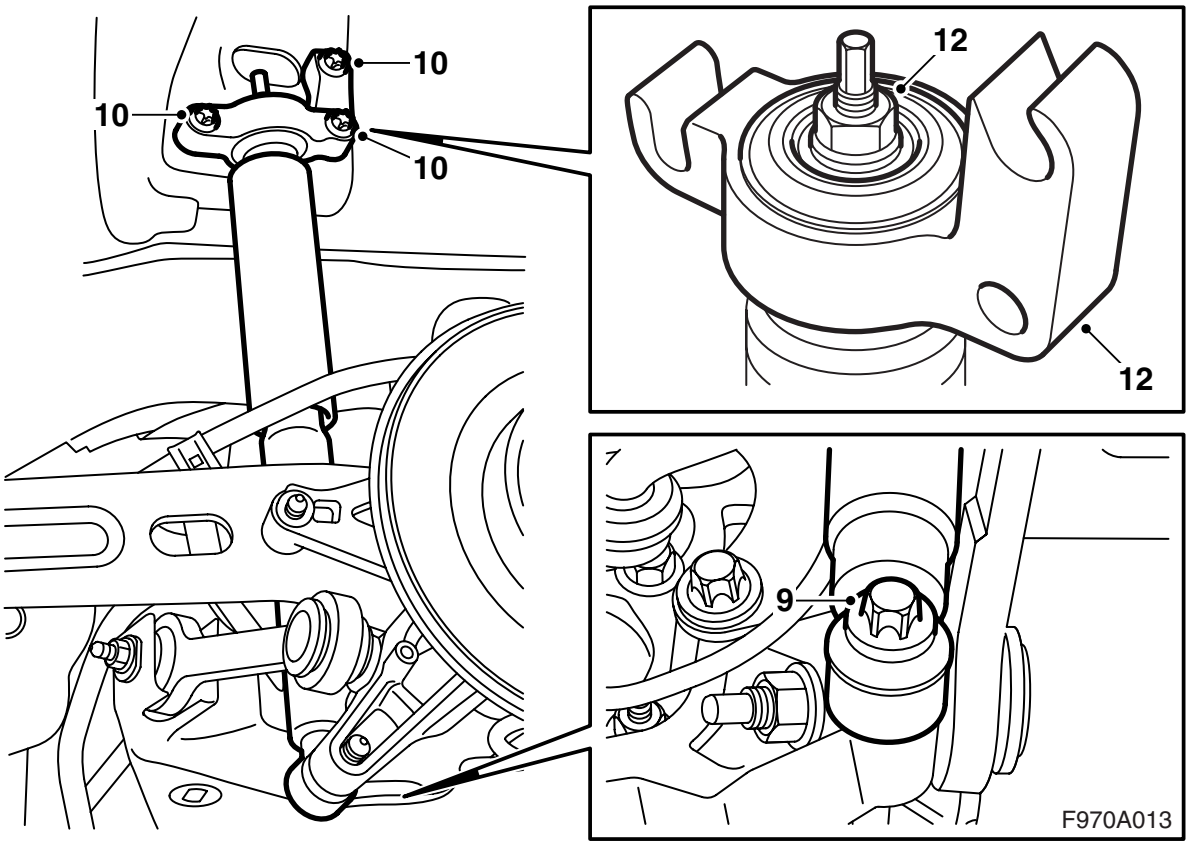

9 Демонтируйте винт, которым амортизатор закреплен в корпусе шпинделя.
10 Демонтируйте консоль амортизатора с кузова.

Примечание

Переднее и верхнее отверстия прорезные, и это означает, что их винты необходимо лишь открутить.

Уберите амортизатор.
11 Демонтируйте амортизатор с другой стороны.
12 Демонтируйте консоль с амортизатора.
13 Перенесите шайбу на новый амортизатор.

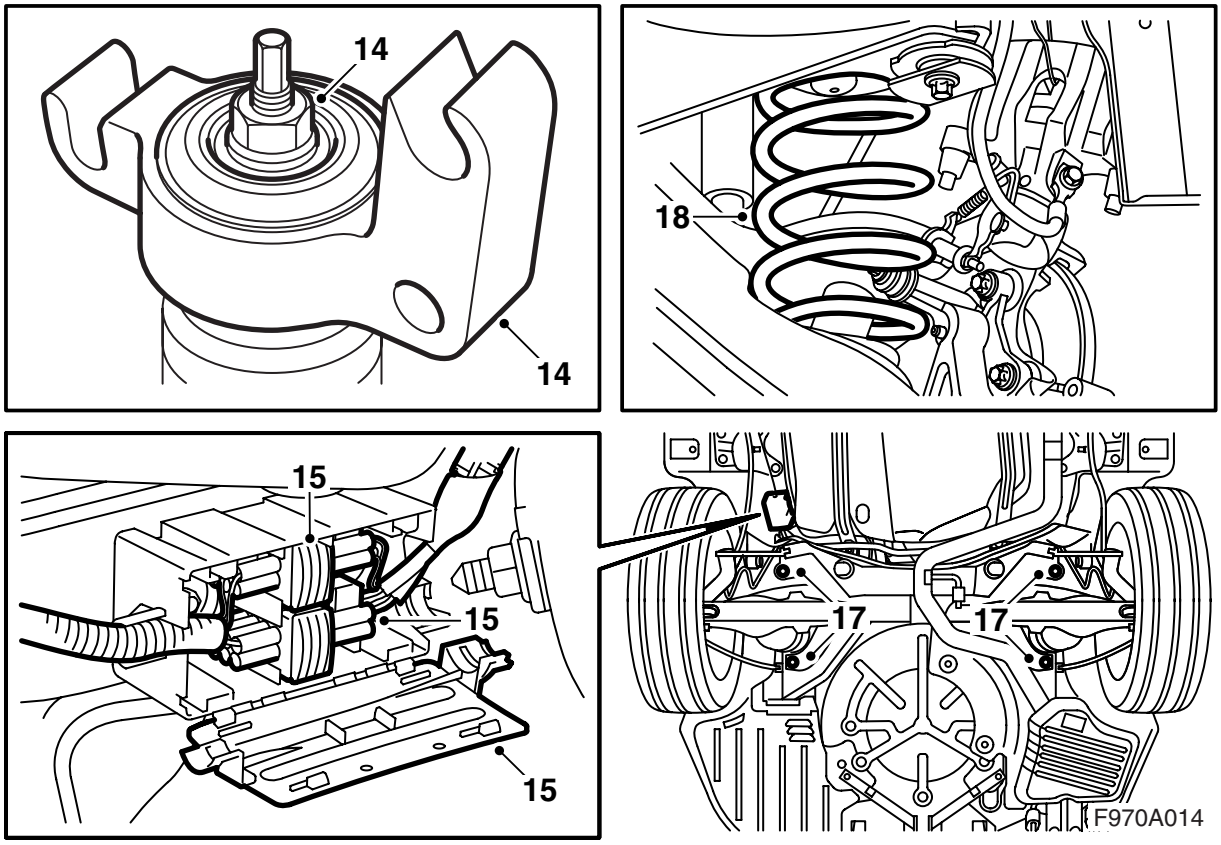

14 Смонтируйте консоль на соответствующем амортизаторе с новой гайкой.

Момент затягивания: 27 Нм

15 Откройте защитную коробку и демонтируйте соединения проводки.

16 Установите столбовой домкрат посредине под несущей рамой.

17 Демонтируйте винты несущей рамы с кузова

18 Опустите несущую раму и уберите пружины.

Указание

Несущая рамы не должна опускаться более, чем на 200 мм в ее заднем крае.

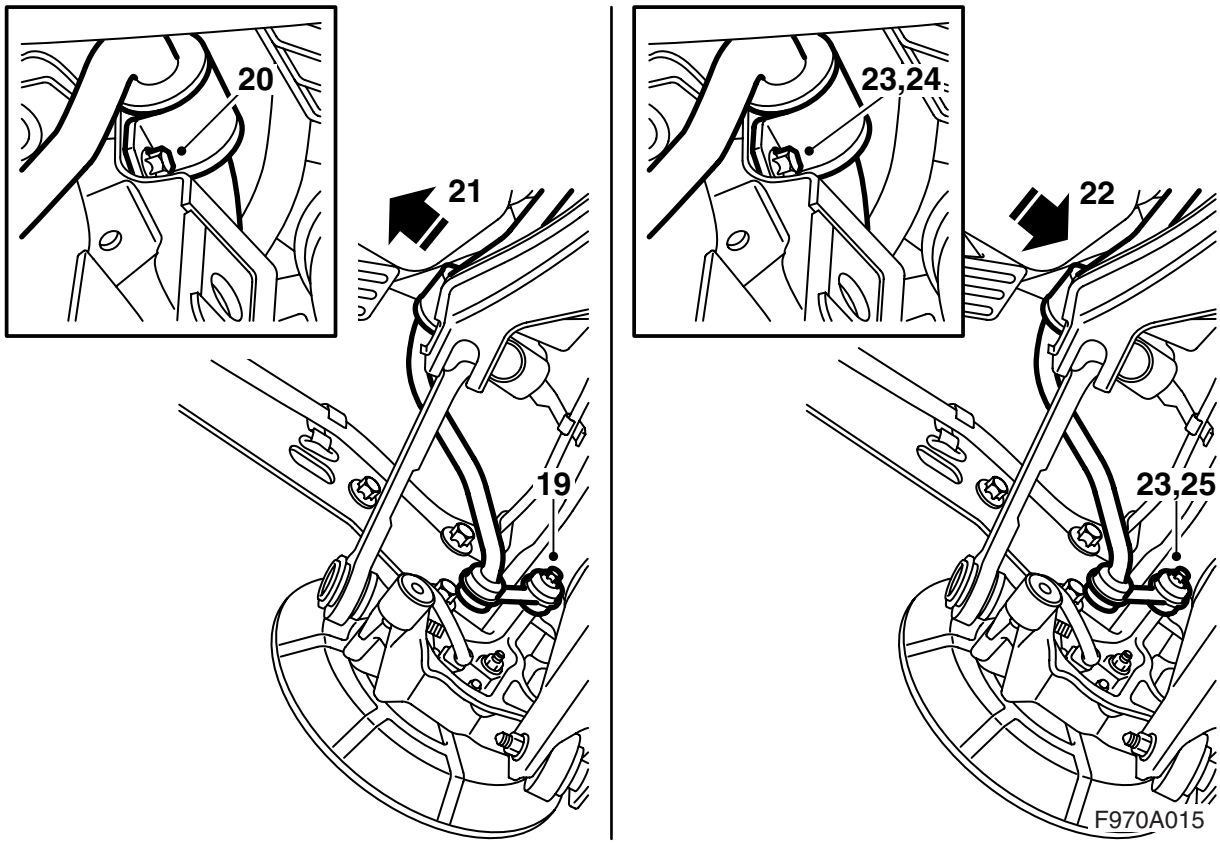

19 Демонтируйте стабилизатор поперечной устойчивости с корпуса шпинделя.
20 Демонтируйте крепления стабилизатора поперечной устойчивости с несущей рамы.
21 Достаньте стабилизатор поперечной устойчивости назад между несущей рамой и кузовом.
22 Введите новый стабилизатор поперечной устойчивости между несущей рамой и кузовом.

⚠ ПРЕДУПРЕЖДЕНИЕ

Проверьте, чтобы проводка не была передавлена. Неправильный монтаж может привести к повреждению проводки и к короткому замыканию/пожару.

Смажьте резиновые втулки солидолом для подшипников (арт. № 30 20 476), смонтируйте втулки и перепад на новом стабилизаторе поперечной устойчивости и смонтируйте стабилизатор поперечной устойчивости к несущей раме.

23 Наживите все винты стабилизатора поперечной устойчивости.
24 Смонтируйте стабилизатор поперечной устойчивости к несущей раме.

Момент затягивания: 18 Нм

25 Смонтируйте тягу стабилизатора поперечной устойчивости к корпусу шпинделя с обоих сторон.

Момент затягивания: 53 Нм

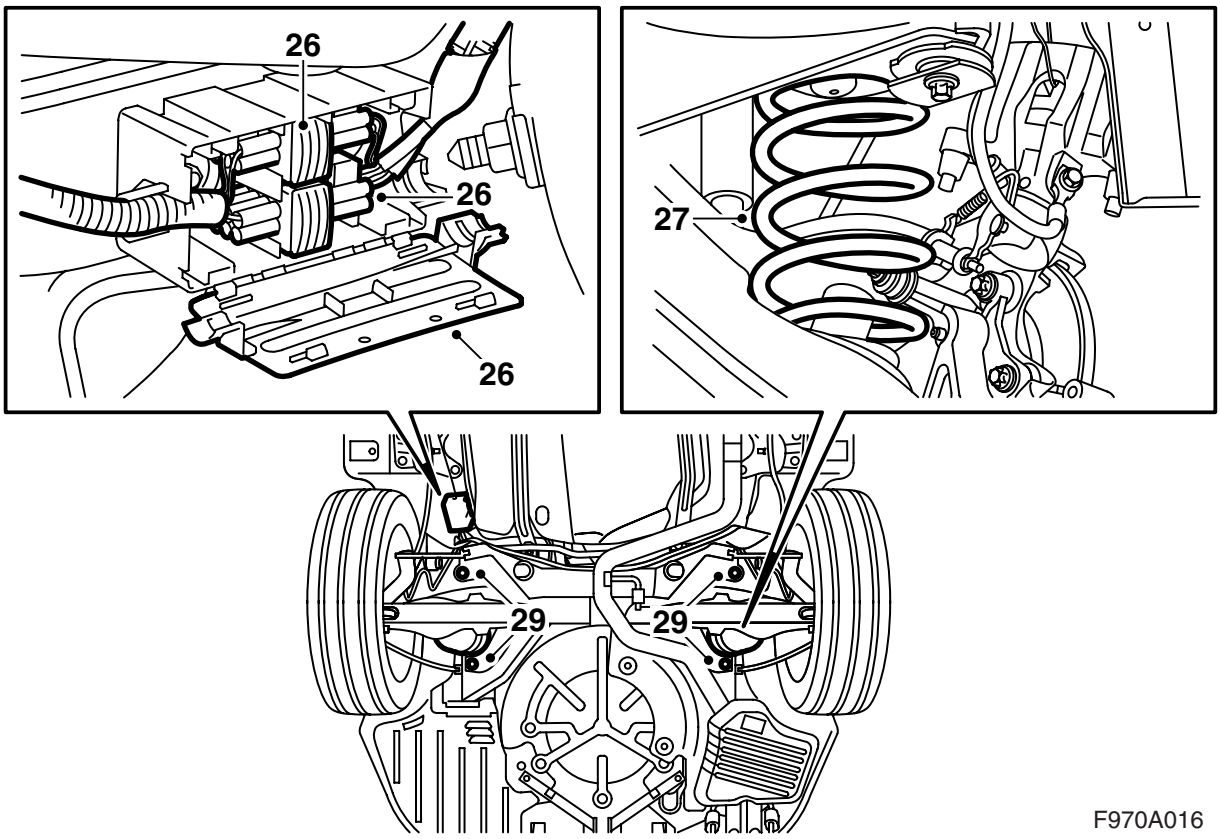

26 Подсоедините проводку и закройте крышку защитной коробки.
27 Смонтируйте пружинную ножку на пружинах. Установите пружины на нижних балансирах.
28 Поднимите несущую раму. Прижмите несущую раму несколько вперед.
29 Смонтируйте несущую раму к кузову.

Момент затягивания: 75 Нм +135°

30 Уберите домкрат.

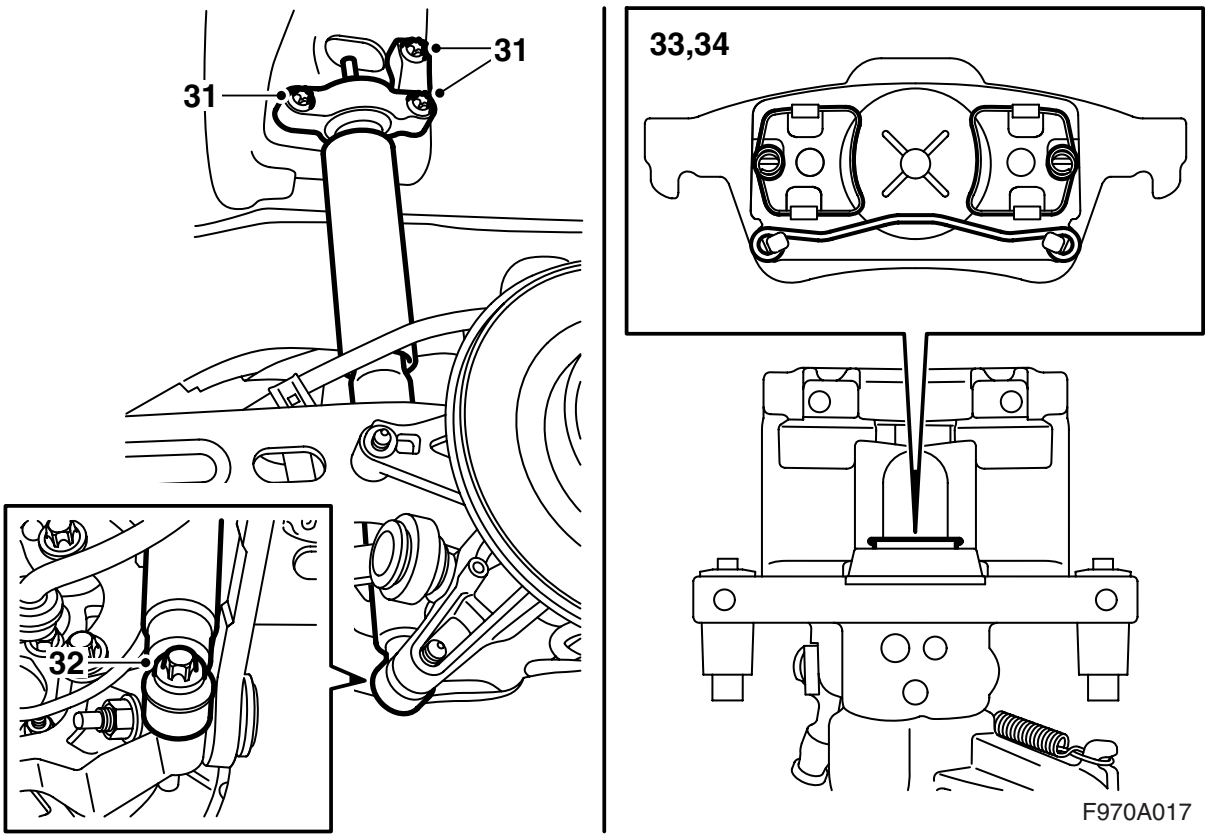

31 Смонтируйте консоли амортизаторов к кузову.

Момент затягивания: 53 Нм

32 Смонтируйте амортизаторы к корпусу шпинделя новыми винтами.

Момент затягивания: 150 Нм

33 Демонтируйте внутреннюю тормозную колодку и ввинтите тормозной поршень при помощи Восстановительного инструмента 89 96 969 и Адаптера 89 96 977.

34 Смонтируйте тормозные колодки.

Указание

Следите за тем, чтобы пружины на внутренних колодках опустились в паз поршня.

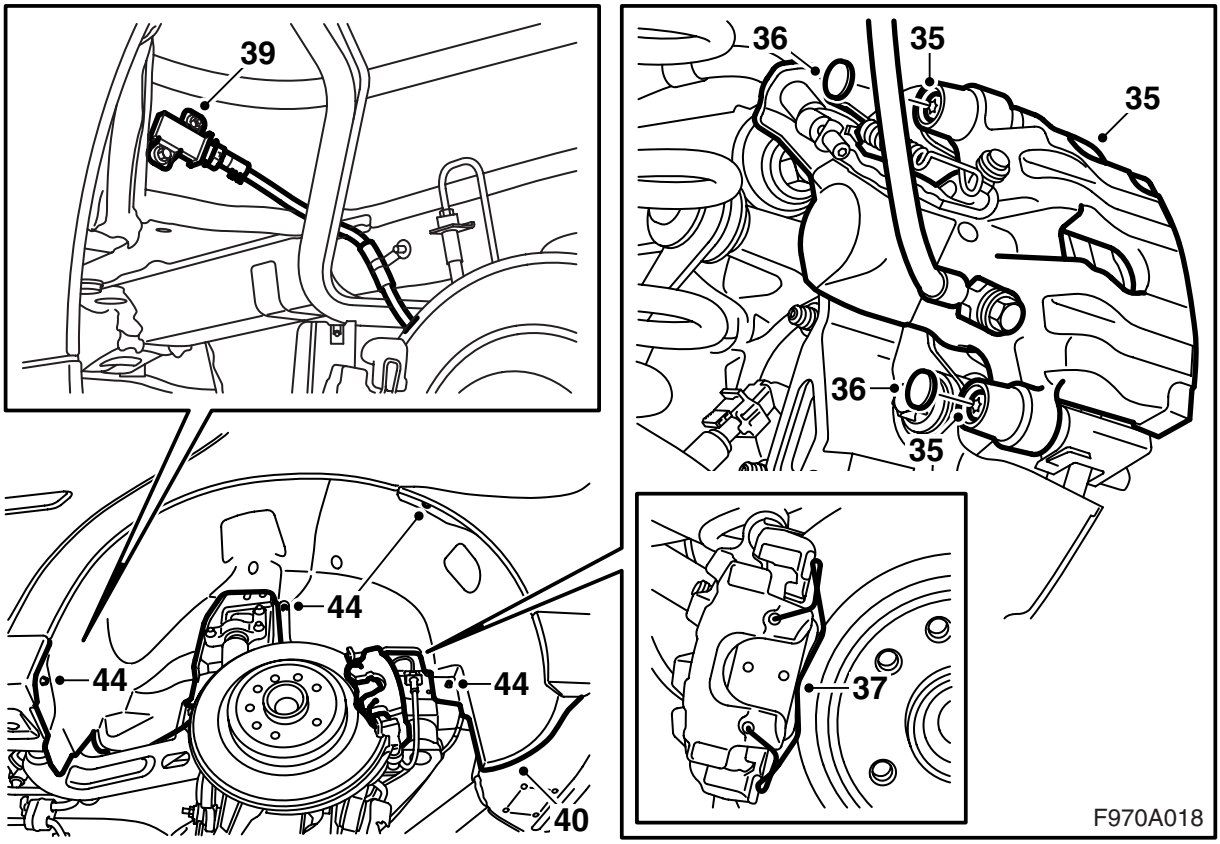

35 Смонтируйте кожух тормоза.

Момент затягивания: 28 Нм

36 Смонтируйте защитную крышку.

37 Смонтируйте пружину.

38 Выполните пункты 33-37 с другой стороны.

39 **ТРМ:** Подсоедините контактный разъем к сигнальному детектору и прижмите зажим.

40 **ТРМ:** Пригните соответствующий подшипник на место. Введите нижние края крыла к колесной нише.

41 **ТРМ:** Направьте соответствующее крыло к верхнему штыревому болту. Наведите затем его к остальным штыревым болтам.

42 **ТРМ:** Наведите соответствующий подшипник к краю крыла и к кожуху бампера. Подкрыльник должен лежать позади кожуха бампера.

43 **ТРМ:** Проверьте соответствие подкрыльника.

44 **ТРМ:** Смонтируйте все винты и гайки.

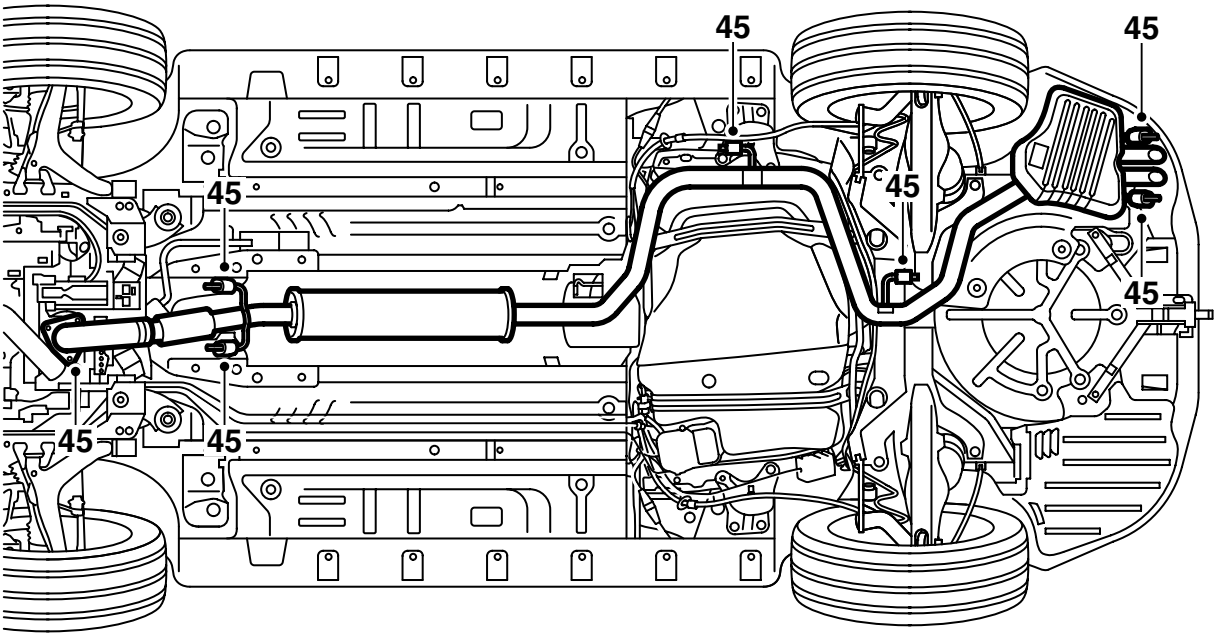

F970A019

45 Смонтируйте выхлопную трубу.

Указание

Гибкий сильфон спереди на выхлопной трубе не должен сгибаться более, чем на 5° от своей нейтральной линии.

При чрезмерной нагрузке на трубу может возникнуть деформация составных деталей. Это может вызвать шум и утечку, что затем приводит к поломке.

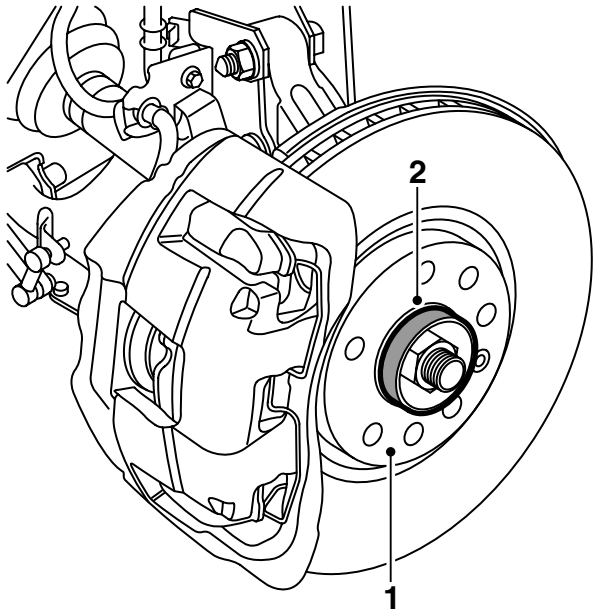

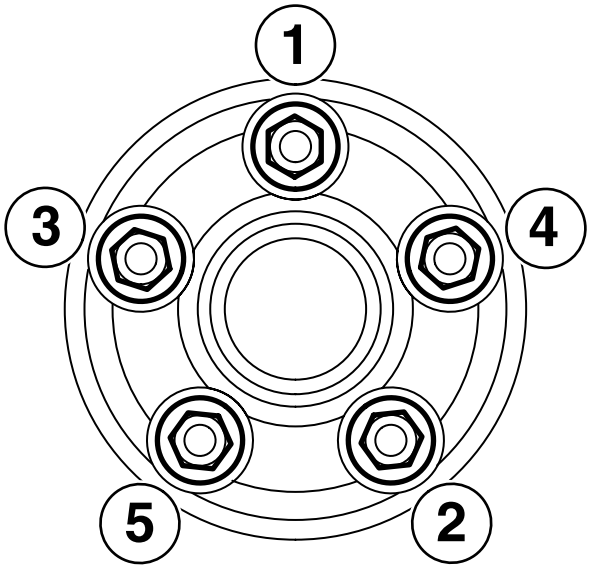

F970A020

Заключительные операции

1 Очистите контактную поверхность между колесным диском и тормозным диском от грязи и ржавчины.

2 Нанесите на ступицу Белый солидол 30 06 442 для высокого давления.

Указание

Смазка не должна попадать на контактную поверхность между колесным диском и тормозным диском.

3 **Алюминиевый диск:** Смажьте маслом резьбу винта и коническую поверхность на винте.

4 Подвесьте колесо на место.

Смонтируйте винты и затяните их поочередно от руки, чтобы колесо находилось по центру.

5 Затяните винты попеременно два раза.

Указание

При затягивании колесных винтов колесо должно быть свободно подвешенным.

Момент затягивания: 110 Нм

6 **Автомобили с дизельным двигателем:** Смонтируйте звукоизоляцию под двигателем.

7 Снимите щит спойлера, смонтируйте контактный разъем бампера в отверстие и подсоедините контактный разъем.

Автомобили со стеклоочистителями для фар: Зацепите шланг в щите спойлера.

Для всех моделей: Смонтируйте щит спойлера.

8 Опустите автомобиль.

9 Снимите фиксацию рулевого колеса.

10 Нажмите несколько раз на педаль тормоза, чтобы активировать тормозные поршни и саморегулирование стояночного тормоза.

11 **Автомобили со стеклоочистителями фар:** Проверьте работу стеклоочистителей фар.

Указание

После окончания монтажа, выполните 4-х колесное измерение.

После монтажа спортивного шасси

1 Выполните 4-х колесное измерение (см. WIS 6. Регулировка колес - Рулевые тяги - Регулировка, замена - Установка четырех колес) и отрегулируйте при необходимости.

2 **Автомобили с ESP:** Подсоедините инструмент диагностики, выберите модель автомобиля и год выпуска, выберите "Все", выберите "Добавить/Убрать", выберите дополнительное оборудование и выберите "Добавить".

3 **Автомобили без системы Xenon:** Проверьте установку света, при необходимости отрегулируйте.

Автомобили с системой Xenon: Откалибруйте AHL следующим образом:

- Автомобиль должен стоять на ровной поверхности.
- Автомобиль не должен быть нагружен.
- Покачайте автомобиль, чтобы возможные просадки в амортизаторах отпустили.
- Ручной тормоз не должен быть натянут.
- Ксеноновые лампы должны гореть.
- Подсоедините диагностический прибор и проделайте калибровку обоих блоков управления AHL. Проверьте функционирование главного света и сотрите возможные коды неисправностей.
- Проверьте установку света, при необходимости отрегулируйте.