MONTERINGSANVISNING · INSTALLATION INSTRUCTIONS
MONTAGEANLEITUNG · INSTRUCTIONS DE MONTAGE

Saab 9-3 Cabriolet M04-

Sistema di navigazione

Accessories Part No.	Group	Date	Instruction Part No.	Replaces
12 832 506 **12 832 507** **12 832 520** **12 832 522**	**9:51-03**	**Jan 04**	**12 832 516**	**12 832 516 Aug 03**

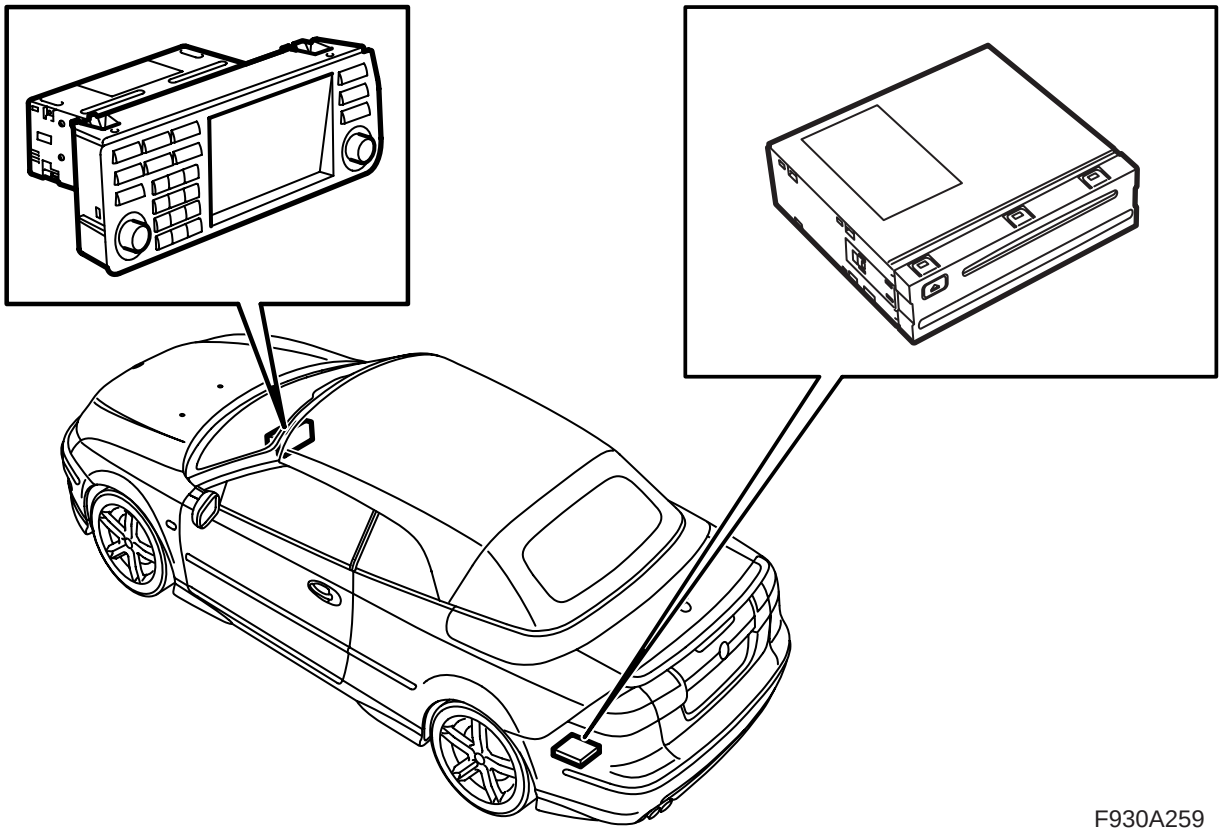

F930A259

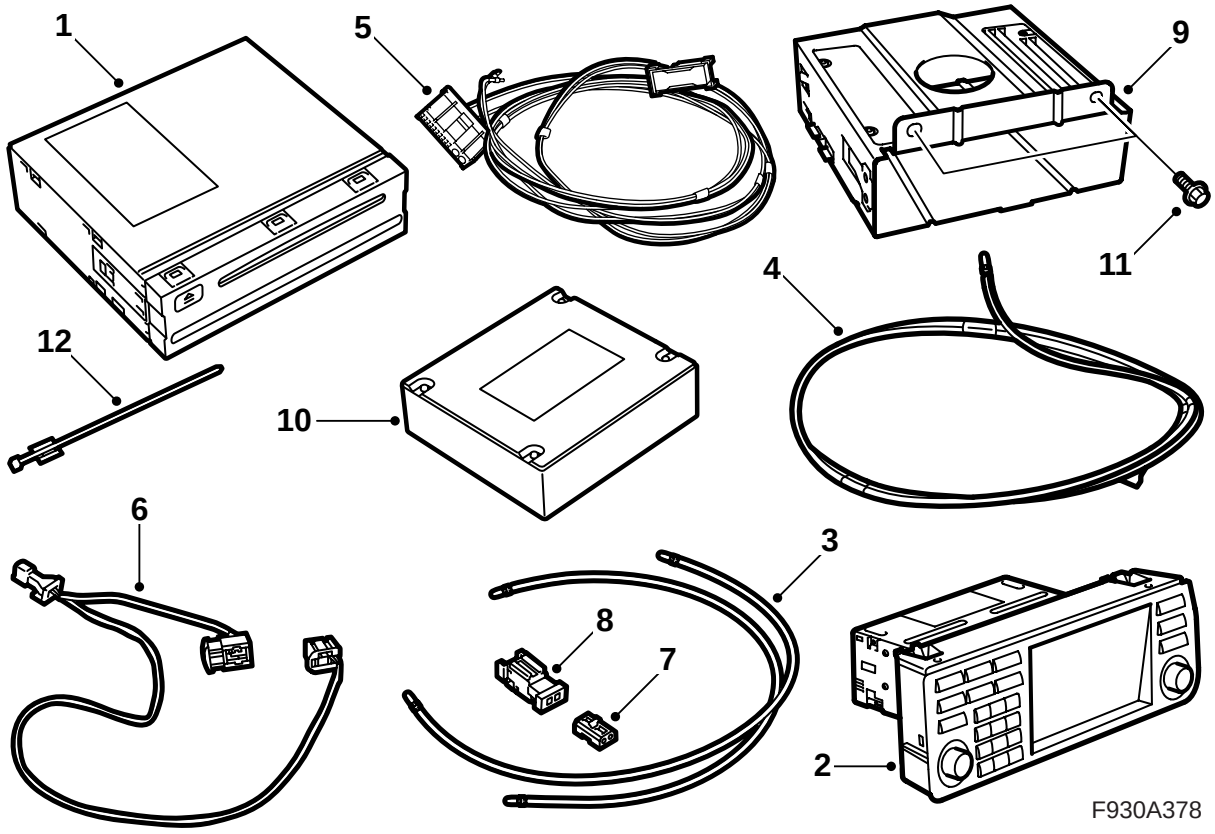

1 Lettore DVD
2 Pannello di controllo
3 Cavo di fibra (3 pz)
  – Tra le unità nella mensola del bagagliaio (lungo 455 mm)
  – Amplificatore - Lettore DVD (lungo 1850 mm)
  – Lettore DVD - Scatola di torsione (lungo 1195 mm)
4 Cavo di fibra (montante A - Scatola di torsione, 2770 mm lungo)
  (solo nel corredo 12 832 520 e 12 832 522)
5 Cablaggio con cavo di fibra
  (solo nel corredo 12 832 520 e 12 832 522)
6 Cablaggio
7 Connettore del cavo ottico bipolare
  (1 pz nel corredo 12 832 506 e 12 832 507)
  (2 pz nel corredo 12 832 520 e 12 832 522)
8 Connettore del cavo ottico bipolare
  (solo nel corredo 12 832 506 e 12 832 507)
9 Mensola per l'unità telematica
  (solo nel corredo 12 832 520 e 12 832 522)
10 Unità telematica
  (solo nel corredo 12 832 520 e 12 832 522)
11 Vite (2 pz)
  (solo nel corredo 12 832 520 e 12 832 522)
12 Fascetta di serraggio
  (1 pz nel corredo 12 832 506 e 12 832 507)
  (17 pz nel corredo 12 832 520 e 12 832 522)

Inoltre sono necessari i seguenti articoli (ordinazione separata)

- Mensola per apparecchi nel bagagliaio (alcune auto)
- Corredo antenna (alcune automobili)
- Microfono (alcune automobili)

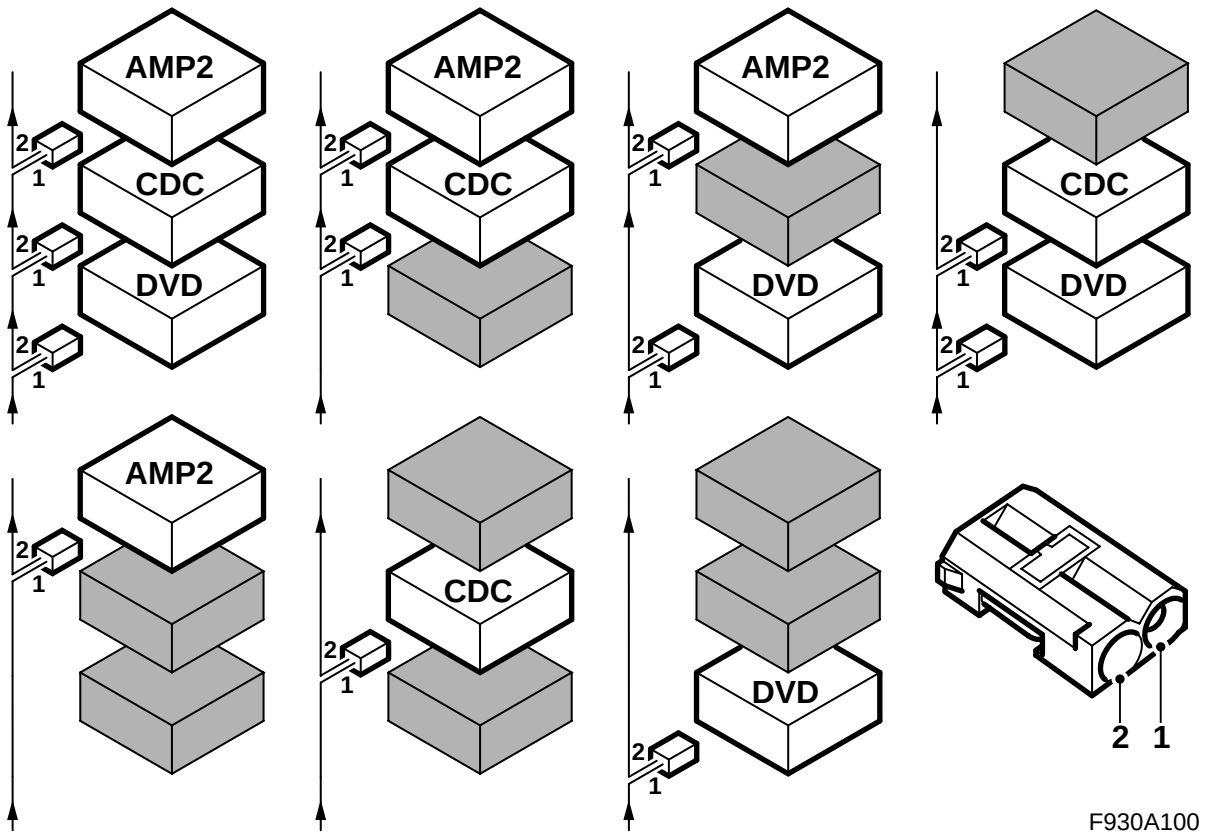

Comunicazione buss

Molti componenti dell'impianto elettrico dell'auto comunicano grazie ai bus. Sono presenti tre differenti tipi di comunicazione bus: P-bus (Powertrain Bus, bus della catena cinematica), I-bus (Instrument Bus, bus della strumentazione), O-bus (bus ottico). L'impianto audio insieme ad es. all'impianto di navigazione e all'impianto telefonico comunicano attraverso l'O-bus.

L'O-bus è ottico ed è un bus anulare. Due cavi di fibra ottica sono collegati ad ogni centralina elettronica presente sul bus, una cavo di fibra ottica per la ricezione e uno per la trasmissione. I messaggi ricevuti sono trasformati da ogni centralina da segnali ottici a segnali elettrici e nuovamente in segnali ottici in fase di trasmissione. La velocità di trasmissione dati dell'O-bus è pari a 25 Mbit/sec.

Avvertenza

È importantissimo che tutto quello che è collegato all'O-bus sia collegato in uno speciale ordine, vedere l'illustrazione, e che l'anello sia costantemente chiuso.

Il collegamento con modalità diverse da quelle descritte in queste istruzioni di montaggio può risultare nel mancato funzionamento di alcuni impianti dell'auto.

APM1 è un amplificatore collocato dietro il rivestimento laterale posteriore sinistro

L'AMP2 è un amplificatore collocato presso il quadretto di distribuzione posteriore

Il CDC è un cambia-CD collocato presso il quadretto di distribuzione posteriore

Il DVD è un lettore DVD collocato presso il quadretto di distribuzione posteriore

Quando si installano nuove apparecchiature che devono essere collegate all'O-bus, è importante che questo sia fatto sul corretto lato dell'apparecchiatura già presente.

Avvertenza

I cavi ottici devono essere maneggiati con cura per non alterare il segnale.

- E' estremamente importante non scambiare i due conduttori all'interno del connettore.
- Non aggiuntare i cavi.
- Non piegare il conduttore ad un raggio inferiore di 25 mm.
- Non esporre il conduttore a temperature superiori a 85°C.
- Le estremità del conduttore devono essere pulite.
- Non urtare il conduttore per non far diventare bianca la plastica trasparente, con conseguente riduzione dell'intensità luminosa ed interruzione della comunicazione.
- Il conduttore non deve essere appoggiato su bordi taglienti, con conseguente riduzione dell'intensità del segnale.

Avvertenza
Nelle auto con sedile anteriore sinistro elettrocomandato e prive di mensola presso il quadretto di distribuzione posteriore, il sedile anteriore sinistro deve essere collocato nella sua pos. anteriore terminale con lo schienale ripiegato in avanti.

1 Collegare lo strumento diagnostico e scollegare il pannello di controllo del sistema Infotainment dall'auto.

Avvertenza
La centralina elettronica è sensibile alle scariche elettrostatiche. Per non danneggiare i componenti interni della centralina, la sostituzione deve avvenire con la massima cautela e nel seguente modo:

- Non toccare mai i pin di una centralina elettronica con le mani o gli indumenti.
- L'addetto ai lavori deve collegarsi a massa mediante il contatto diretto con la carrozzeria/motore dell'auto. Rimuovere il connettore della centralina elettronica dell'auto.
- L'addetto ai lavori deve collegarsi a massa mediante il contatto diretto con la carrozzeria/motore dell'auto. Collegare il connettore della centralina elettronica dell'auto.
- Sistemare la centralina sostituita nell'imballaggio di ritorno, senza toccare i pin della centralina.
- Mantenere la nuova centralina nella sua confezione il più a lungo possibile.

Accedere al menù "Tutte" e selezionare la centralina in "Aggiungi/Rimuovi". Selezionare poi "Rimuovi" e seguire le istruzioni. La chiave d'accensione deve trovarsi in pos. ON. Inoltre, può essere necessario il ricorso al TIS2000. Quando la centralina è stata scollegata dall'auto, la chiave di accensione deve essere portata in pos. OFF. Dopodiché, la centralina potrà essere rimossa.

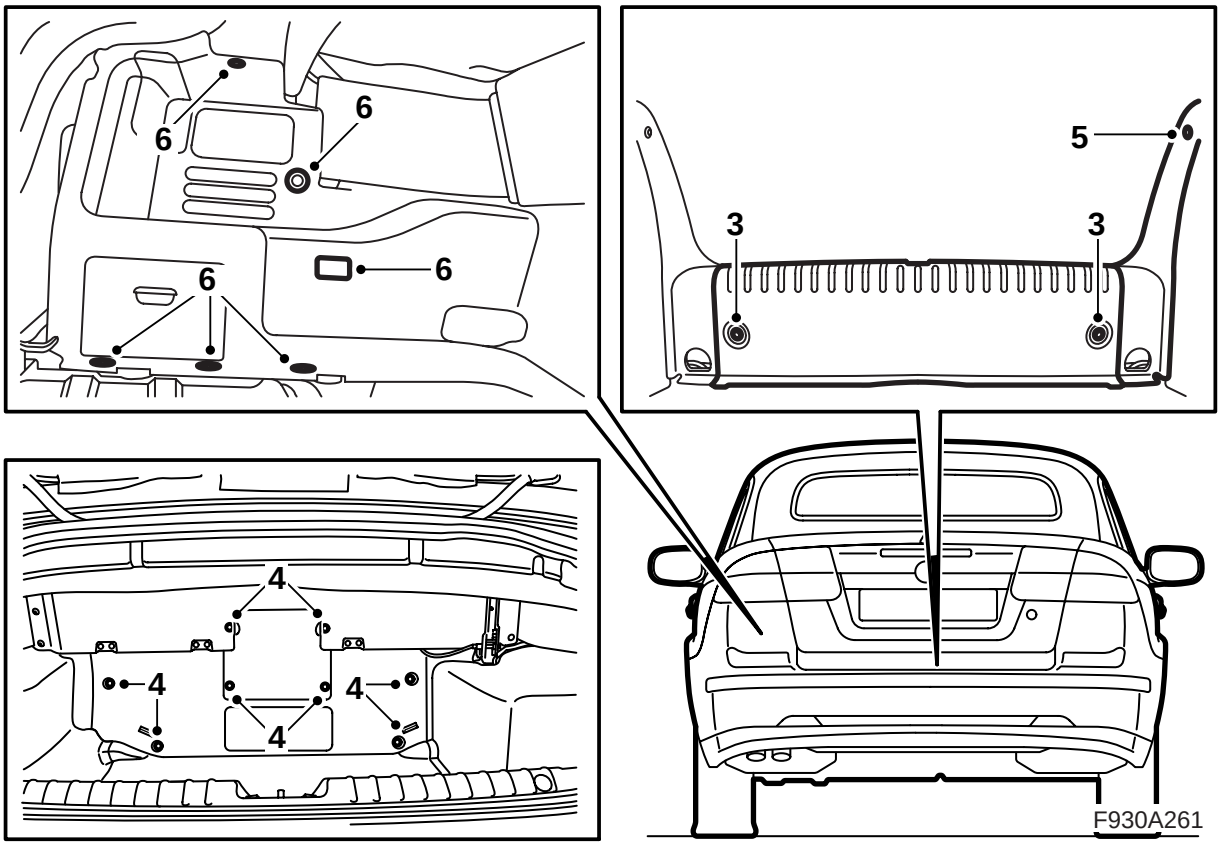

2 Aprire la capote e lo sportello del bagagliaio.

3 Rimuovere il tappeto sul pavimento del bagagliaio e la protezione della soglia del bagagliaio.

4 Rimuovere i rivetti ed asportare la sezione anteriore del rivestimento del bagagliaio.

5 Rimuovere la protezione della soglia laterale sul lato sinistro.

6 Rimuovere le clip del rivestimento laterale sinistro e scostare di lato il rivestimento. Sganciare il nastro sul retro del rivestimento e rimuovere il connettore dell'illuminazione bagagliaio. Rimuovere il rivestimento laterale.

7 Controllare, dal bagagliaio, se l'auto è dotata di collegamento per il cavo dell'antenna al centro della scatola di torsione e se l'unità telematica è installata al centro della scatola di torsione. Se l'unità telematica è installata, smontarla, ma senza staccare i connettori.

Collegamento del cavo d'antenna mancante: Continuare al punto 8.

E' presente solo un collegamento viola del cavo antenna e l'unità telematica è assente: Continuare al punto 8.

E' presente solo un collegamento blu del cavo antenna e l'unità telematica è assente: Continuare al punto 10.

E' presente solo un collegamento viola del cavo antenna e telematica è presente: Passare al punto 8.

Sono presenti due collegamenti per l'antenna, ma l'unità telematica è assente: Continuare la punto 10.

Sono presenti due collegamenti per l'antenna, l'unità telematica è presente, ma solo il cavo antenna viola è collegato all'unità telematica: Passare al punto 10.

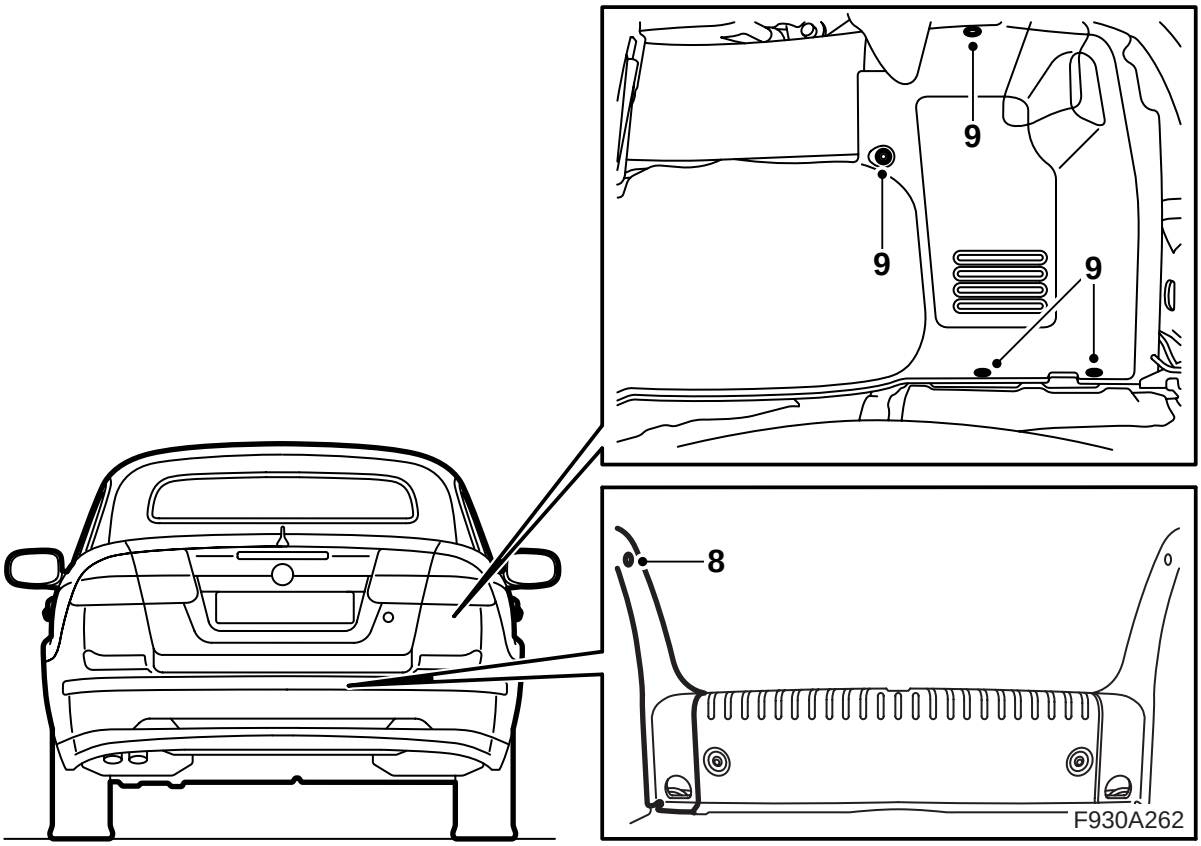

8 Rimuovere la protezione laterale della soglia, lato destro.

9 Rimuovere le clip del rivestimento laterale destro e scostare i lato il rivestimento. Sganciare il nastro sul retro del rivestimento laterale e rimuovere il rivestimento stesso.

10 Abbassare completamente la capote, ma lasciare il carter della capote aperto.

11 Aprire completamente i finestrini laterali posteriori.

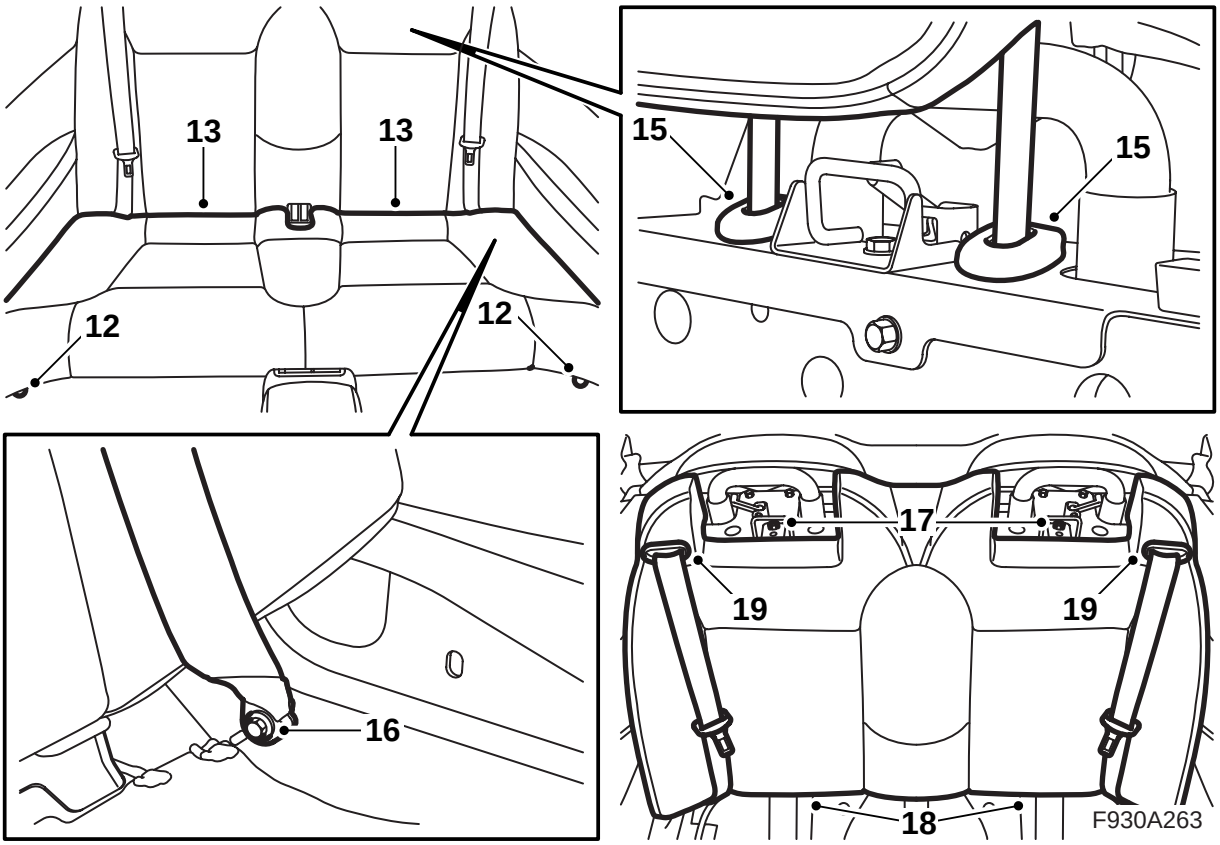

12 Rimuovere le viti che fissano il cuscino del sedile posteriore sul lato anteriore.

13 Sollevare il cuscino e tirarlo in avanti fino a liberarlo.

14 Tirare in su fino alla posizione terminale entrambi gli appoggiatesta posteriori.

15 Premere in dentro il bloccaggio sui manicotti degli appoggiatesta. Tenerlo premuto e rimuovere gli appoggiatesta.

16 Rimuovere le viti che fissano l'attacco inferiore delle cinture di sicurezza.

17 Rimuovere le due viti che fissano l'attacco superiore dello schienale.

18 Tirare la parte inferiore dello schienale in avanti e sollevare lo schienale in su.

19 Premere in fuori la guida della cintura di sicurezza dallo schienale ed estrarre la cintura di sicurezza dalla guida e dallo schienale.

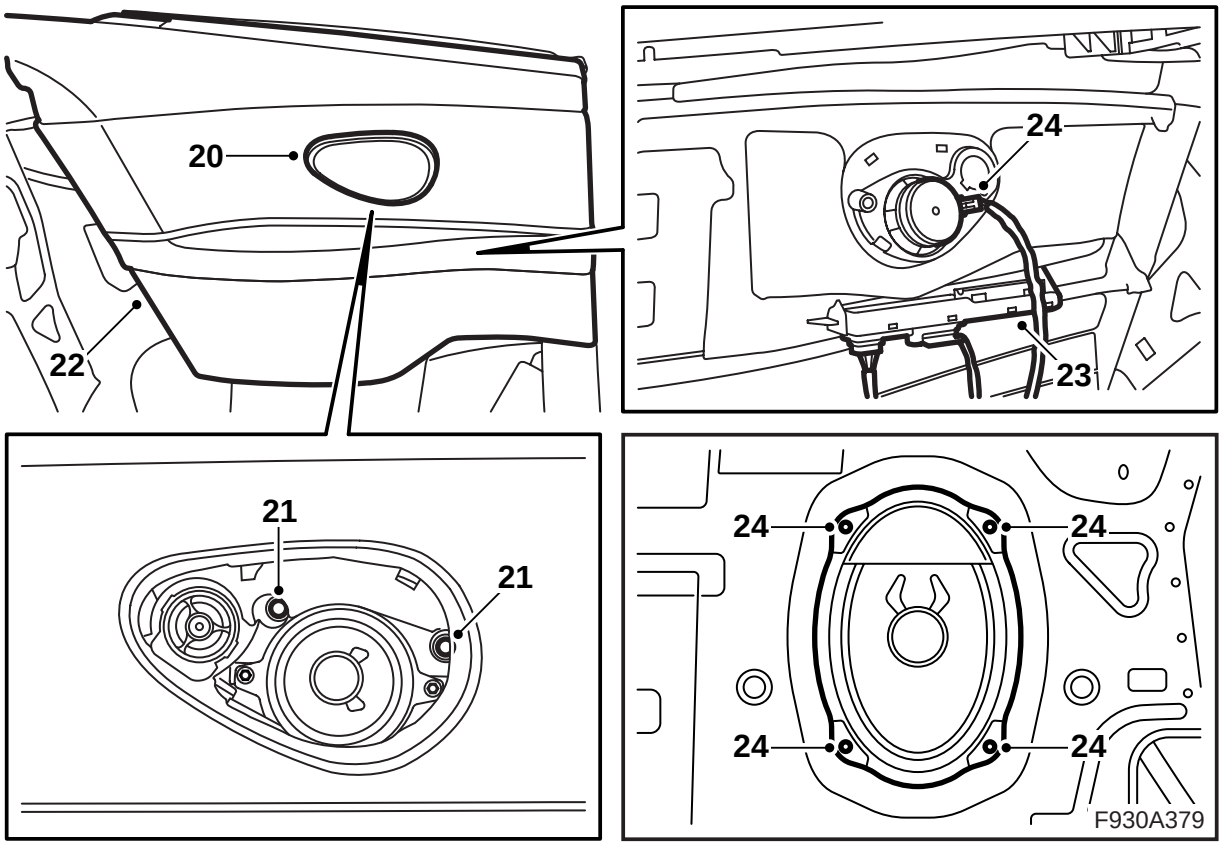

20 Rimuovere cautamente la griglia dell'altoparlante dal rivestimento laterale posteriore sinistro. Usare l'attrezzo di rimozione 82 93 474.

21 Rimuovere le viti che fissano il rivestimento laterale posteriore sul lato sinistro.

22 Sollevare il rivestimento laterale. Raccogliere le eventuali protezioni di gomma.

23 Sganciare la centralina dal rivestimento laterale, ma non smontare il connettore della centralina, altrimenti ci sarebbe l'uscita di un codice di difetto.

24 Rimuovere il connettore dell'altoparlante e rimuovere il rivestimento laterale.

Avvertenza

Se l'auto è dotata di altoparlanti tweeter, sezionare il connettore in modo che i cavi tra gli altoparlanti medi e i tweeter rimangano collegati agli altoparlanti.

Rimuovere i woofer o i coperchi protettivi.

25 Controllare ancora una volta, secondo l'alternativa sotto, se è presente qualche collegamento per il cavo antenna al centro della scatola di torsione e se un'unità telematica è installata al centro della scatola di torsione. Controllare anche se è presente un connettore cavo antenna viola di fianco all'attacco inferiore della cintura di sicurezza destra. Dopodiché alzare la capote.

Collegamento cavo mancante all'interno della scatola di torsione. Un cavo antenna viola è presente presso l'attacco inferiore della cintura di sicurezza destra: Passare al punto 26.

E' solo presente un collegamento cavo antenna viola all'interno della scatola di torsione, ma l'unità telematica mancante è mancante. Nessun collegamento cavo antenna presente presso l'attacco inferiore della cintura di sicurezza destra: Passare al punto 26.

E' presente un collegamento cavo antenna viola e l'unità telematica è presente. Nessun collegamento cavo antenna è presente presso l'attacco inferiore della cintura di sicurezza destra: Passare al punto 26.

E' solo presente un collegamento cavo antenna blu all'interno della scatola di torsione, ma l'unità telematica è mancante. Un collegamento cavo antenna viola è presente presso l'attacco inferiore della cintura di sicurezza destra: Passare al punto 41.

Sono presenti due collegamenti cavo antenna all'interno della scatola di torsione, ma l'unità telematica è mancante. Nessun collegamento cavi antenna presente presso l'attacco inferiore della cintura di sicurezza destra: Passare al punto 41.

Sono presenti due collegamenti cavo antenna all'interno della scatola di torsione, unità telematica presente, ma solo un cavo antenna è collegato. Nessun collegamento cavo antenna è presente presso l'attacco inferiore della cintura di sicurezza destra: Passare al punto 40.

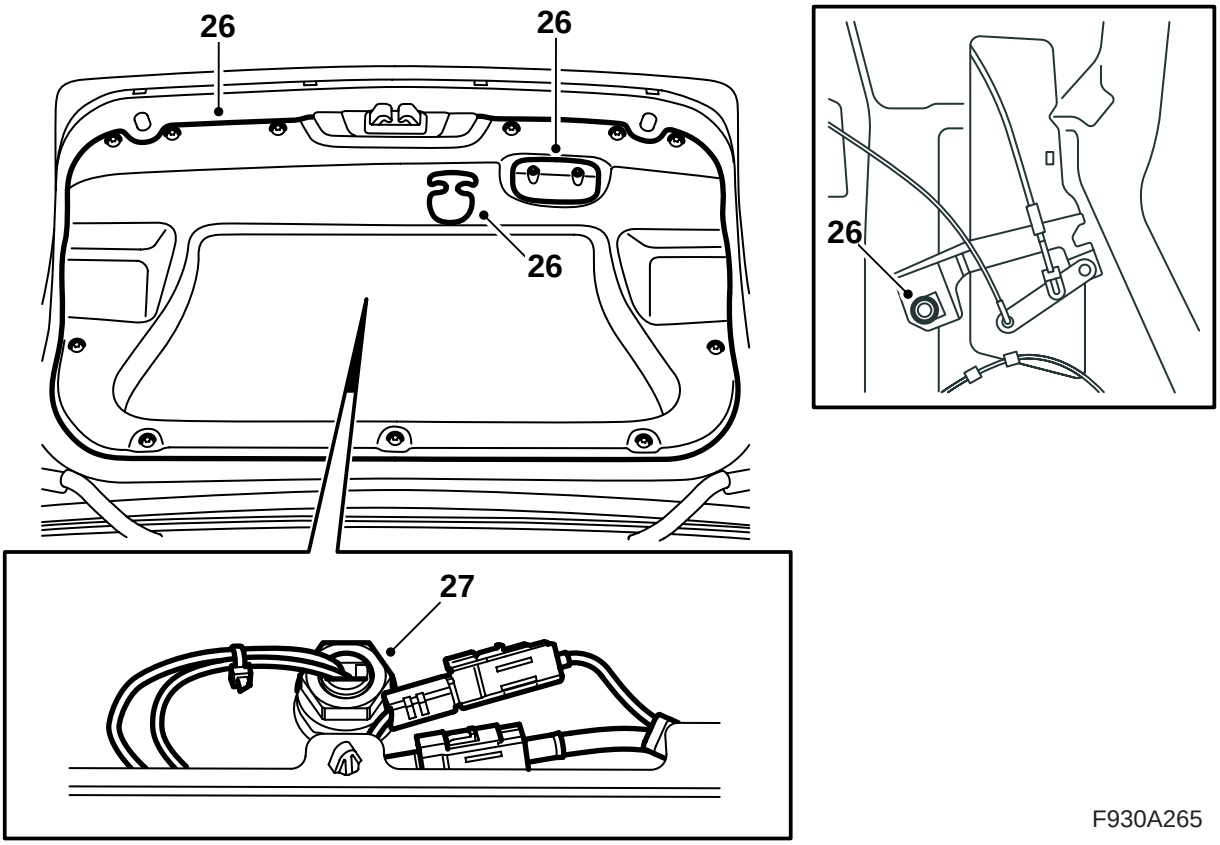

26 Rimuovere il rivestimento dello sportello del bagagliaio nel seguente modo:
- **US:** Rimuovere la maniglia per l'apertura d'emergenza
- Rimuovere la maniglia di chiusura sul lato interno dello sportello del bagagliaio, smontare i clip e rimuovere il rivestimento dello sportello del bagagliaio.
- **US:** Svitare la vite del meccanismo di apertura di emergenza e spostare il meccanismo.

27 Rimuovere il cavo dall'antenna e smontare l'antenna.

28 **Automobili con il cavo dell'antenna diretto al centro della scatola di torsione:** Continuare al punto 36.

Automobili con il cavo dell'antenna diretto al lato anteriore dell'auto: Continuare al punto 29.

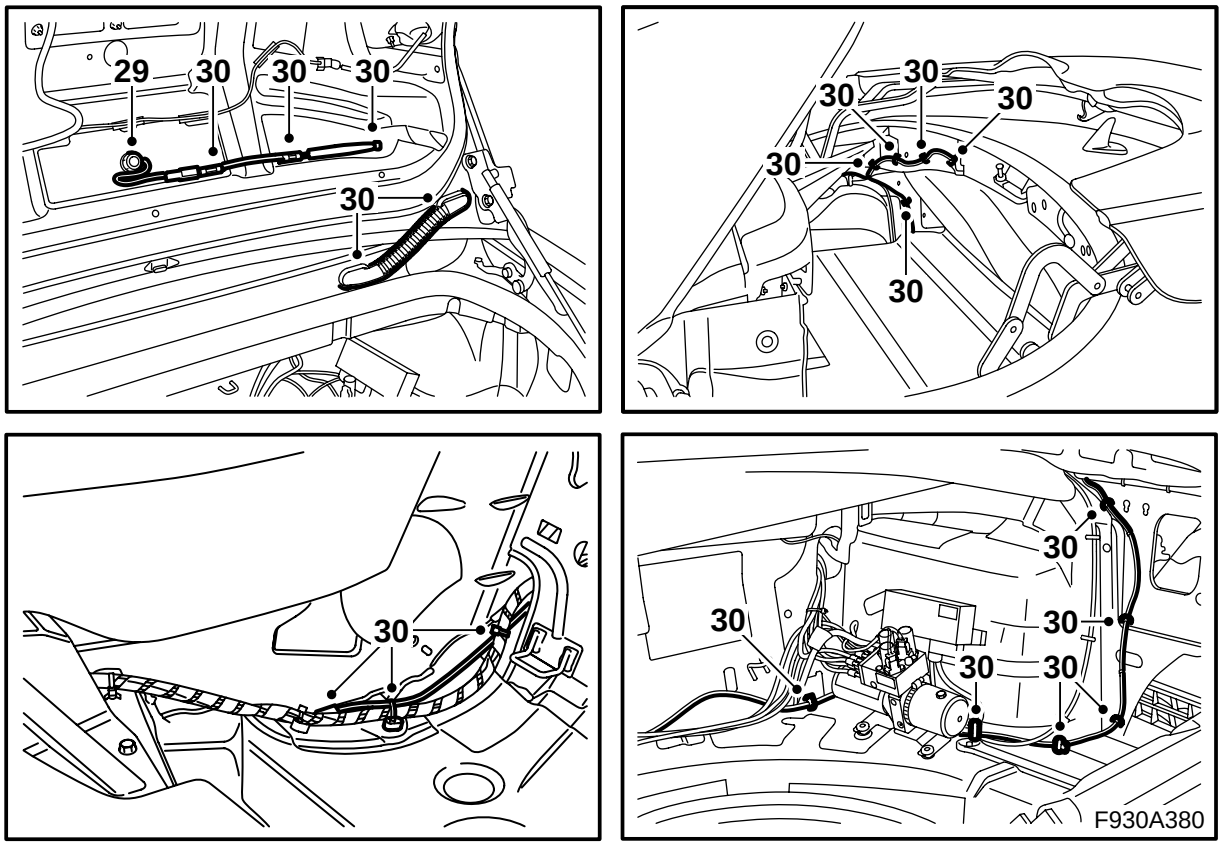

29 Prendere l'antenna del corredo e infilare i cavi dell'antenna nel foro dello sportello del bagagliaio. Installare l'antenna.

Coppia di serraggio: 2 Nm (1.5 lbf ft)

30 Smontare il cavo antenna esistente completamente fino al connettore presso il sedile posteriore. Il cavo antenna consiste dei due cavi per antenna telefonica/antenna radio, pertanto anche i connettori del cavo antenna radio deve essere smontato. Questi connettori devono essere spinti contemporaneamente per liberare il bloccaggio.

Nota

Lo sportello del bagagliaio deve essere chiuso e il carter capote aperto per accedere al cavo dell'antenna al completo.

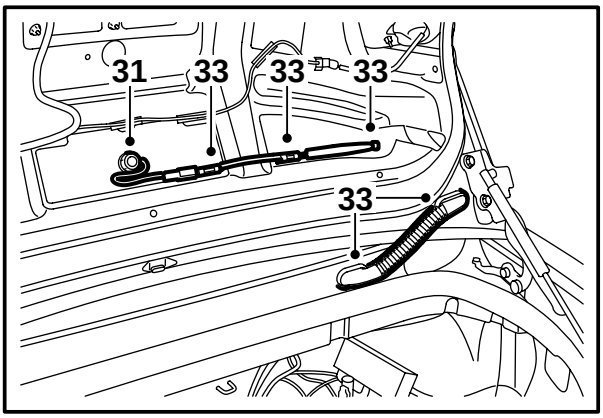

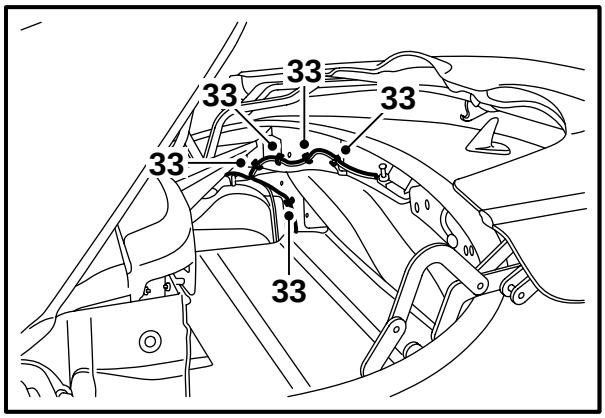

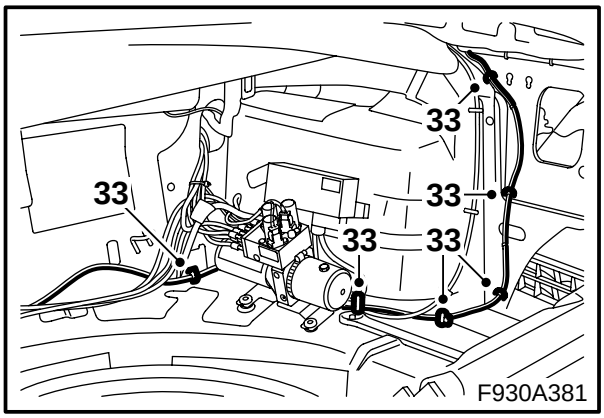

31 Sistemare il cavo antenna del corredo nello sportello del bagagliaio e collegarlo all'antenna.

32 Inserire il cavo antenna del corredo allo stesso modo del vecchio cavo fino alla scatola di torsione.

Nota

Lo sportello del bagagliaio deve essere chiuso e il carter capote aperto per accedere al cavo dell'antenna al completo.

33 Fissare il cavo antenna alla carrozzeria e al cablaggio esistente.

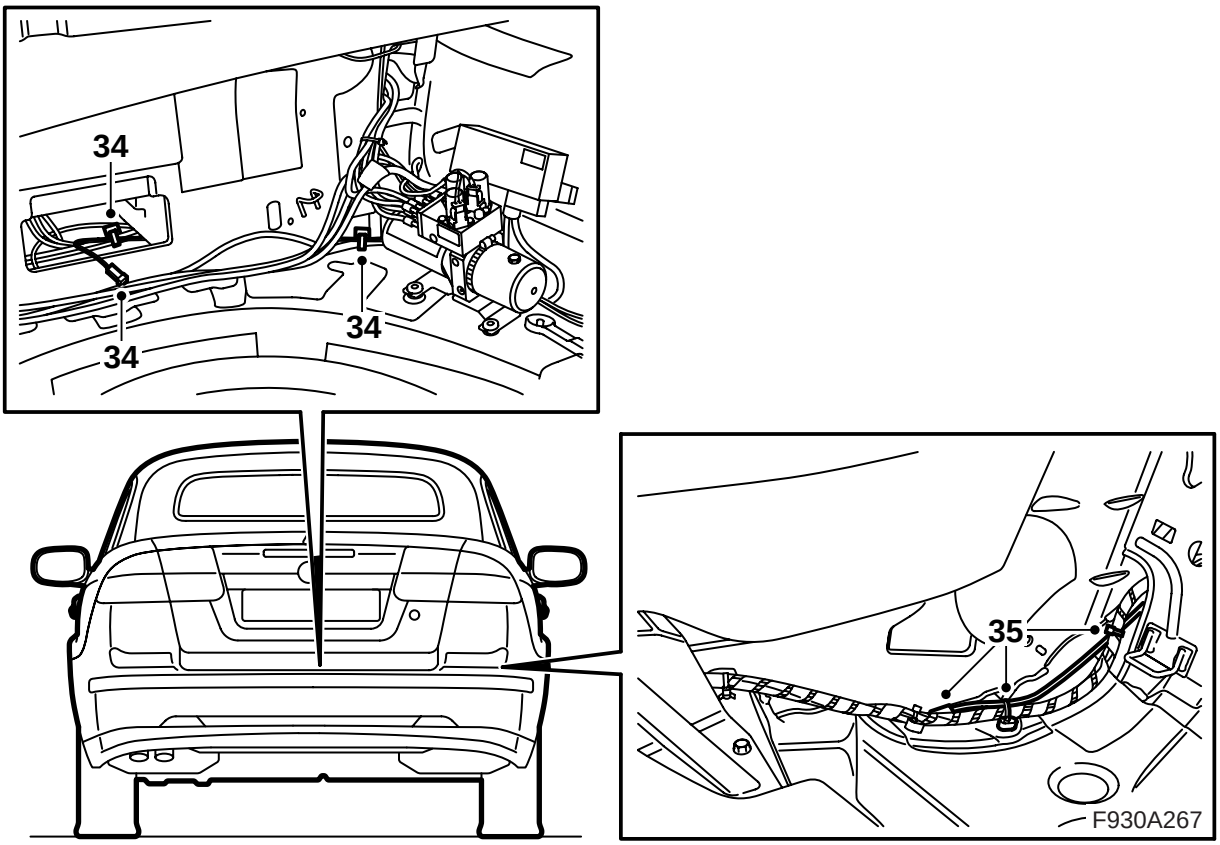

34 Infilare il cavo sottile dell'antenna con connettore blu nella scatola di torsione e continuare fino al centro della scatola di torsione. Fissare il cavo dell'antenna sul cablaggio esistente.

35 Inserire il cavo antenna spesso con connettore viola e il cavo antenna con connettore rotondo per l'antenna radio attraverso la scatola di torsione fino al sedile posteriore. Collegare il cavo spesso al cavo antenna che prosegue in avanti nell'abitacolo e fissarlo con fascette di serraggio al cablaggio esistente. Passare al punto 39.

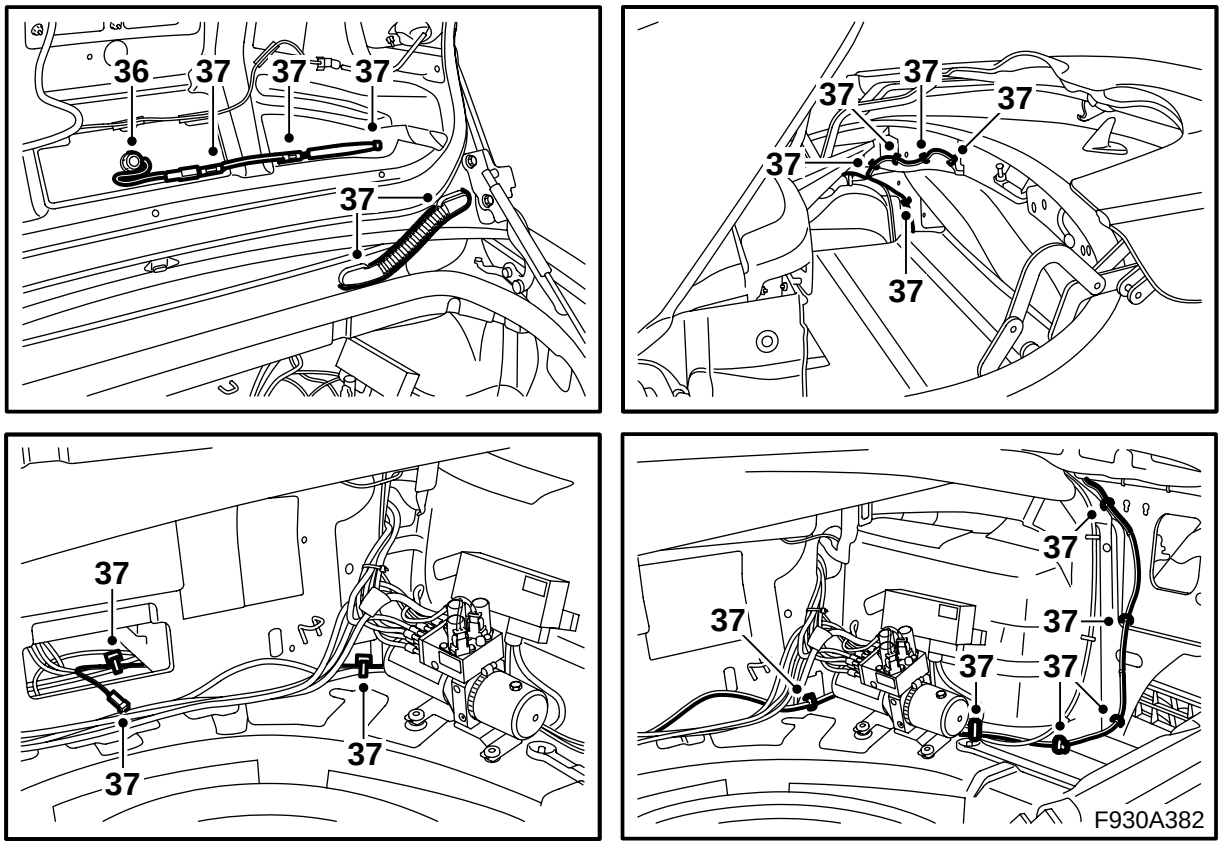

36 Prendere l'antenna del corredo e infilare i cavi dell'antenna nel foro dello sportello del bagagliaio. Installare l'antenna.

Coppia di serraggio: 2 Nm (1.5 lbf ft)

37 Smontare il cavo antenna esistente completamente fino all'unità telematica (se presente). Il cavo antenna consiste dei due cavi per antenna telefonica/antenna radio, pertanto anche i connettori del cavo antenna radio devono essere smontati. Questi connettori devono essere spinti contemporaneamente affinché il bloccaggio si liberi.

Automibili con unità telematica: Smontare il cavo dell'antenna dall'unità telematica.

Nota

Lo sportello del bagagliaio deve essere chiuso e il carter capote aperto per accedere al cavo dell'antenna al completo.

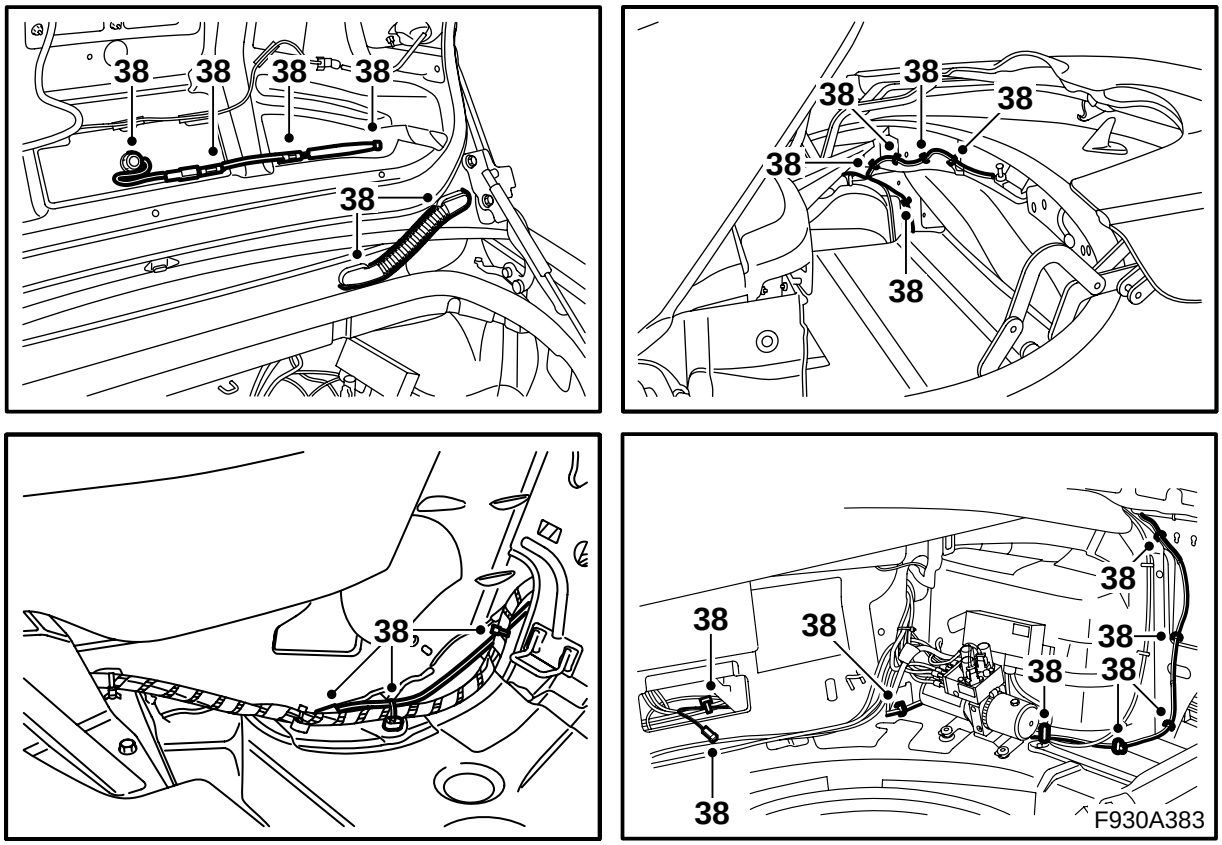

38 Sistemare il cavo antenna del corredo nello sportello del bagagliaio e collegarlo all'antenna. Sistemare il cavo antenna allo stesso modo del cavo esistente fino alla scatola di torsione e inserire il cavo antenna con il connettore rotondo per l'antenna radio attraverso la scatola di torsione fino al sedile posteriore.

Nota

Lo sportello del bagagliaio deve essere chiuso e il carter capote aperto per accedere al cavo dell'antenna al completo.

Fissare il cavo antenna alla carrozzeria e al cablaggio esistente.

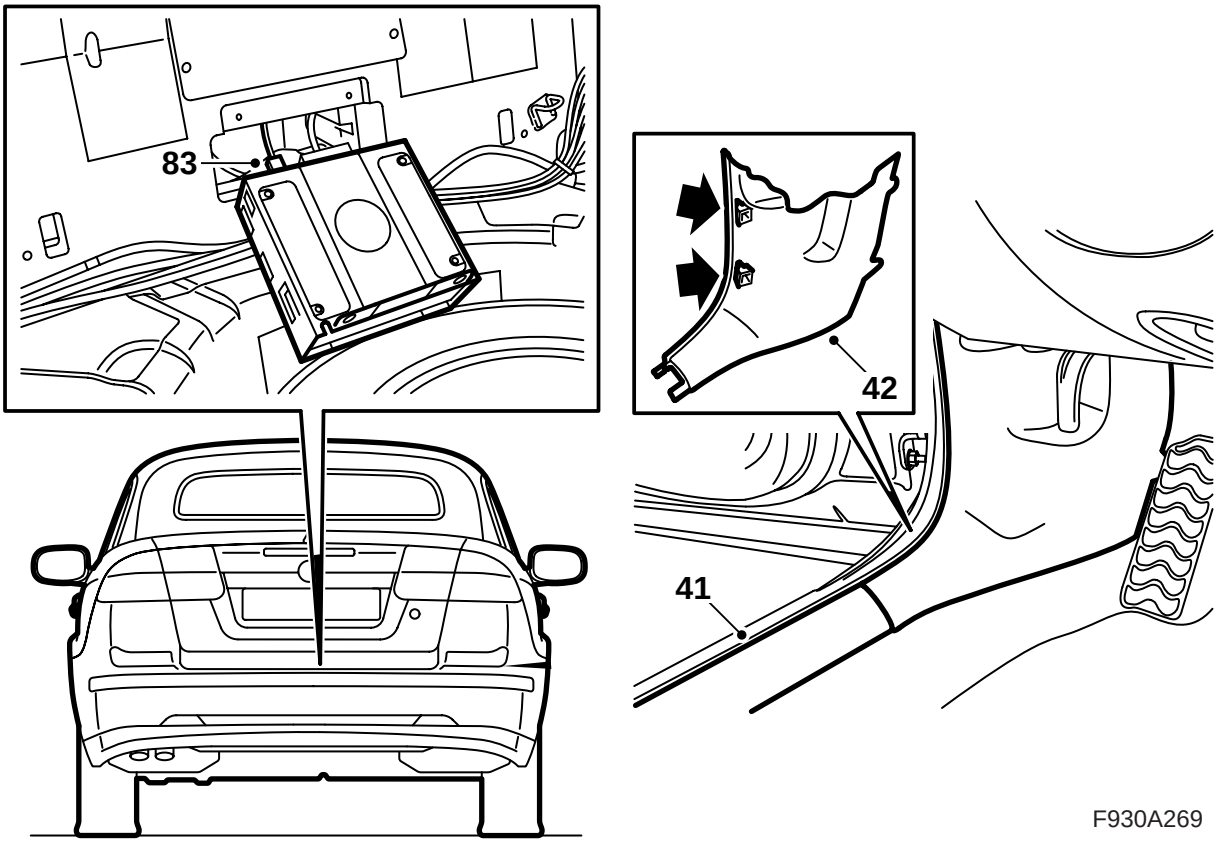

39 **Automobili con unità telematica al centro della scatola di torsione:** Passare al punto 40.

Automobili prive di unità telematica al centro della scatola di torsione: Continuare al punto 41.

40 Collegare i cavi antenna all'unità telematica.

Automobili con unità telematica al centro della scatola di torsione e dove la mensola è installata presso il quadretto di distribuzione posteriore: Continuare la punto 106.

Automobili con unità telematica al centro della scatola di torsione, ma senza la mensola installata presso il quadretto di distribuzione posteriore: Continuare la punto 84.

41 Rimuovere la protezione della soglia sinistra.

42 Rimuovere la sezione inferiore del rivestimento del montante A sul lato sinistro.

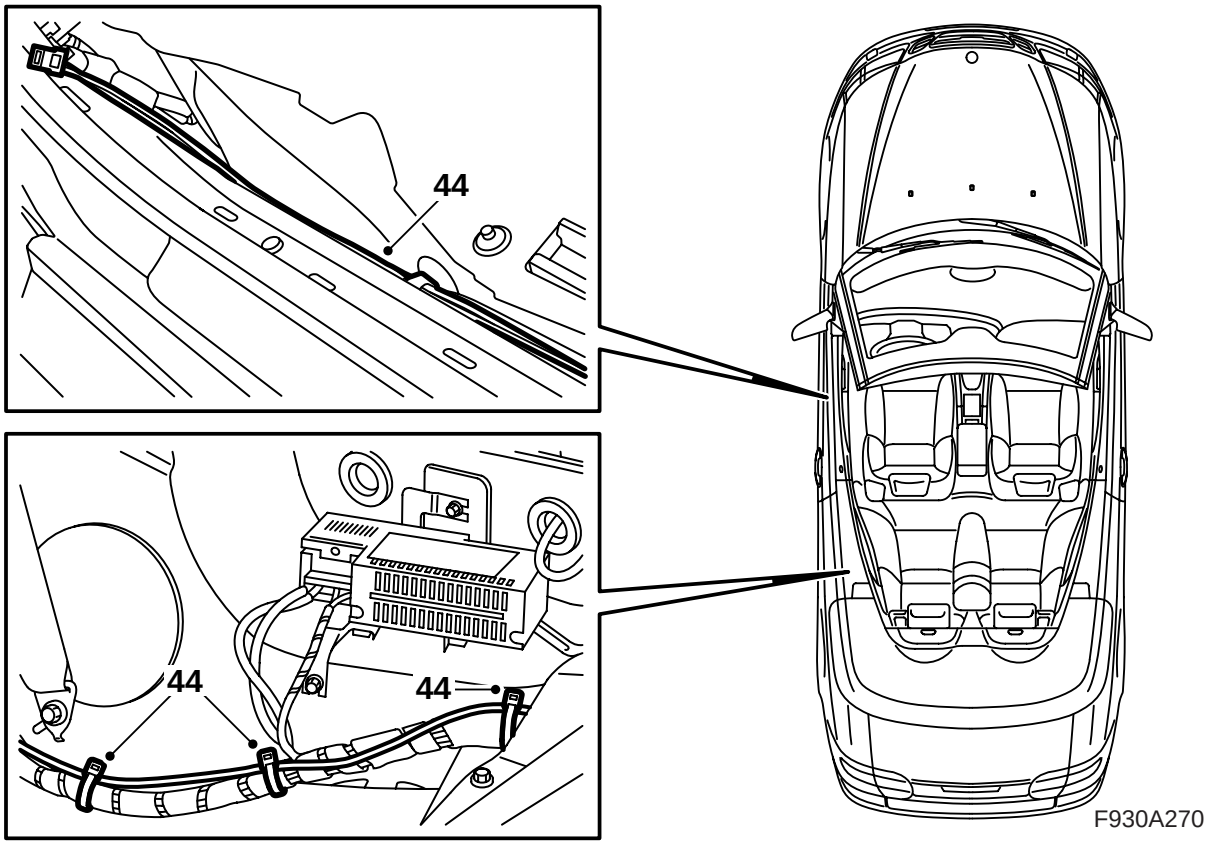

43 **Sedile conducente manuale:** Sistemare il sedile anteriore sinistro nella sua posizione anteriore e piegare lo schienale in avanti.

44 Prendere il cavo di fibra Montante A - Scatola di torsione dal corredo e infilarlo dal connettore presso la parte inferiore del montante A sinistro, attraverso il cablaggio della soglia, sotto il sedile posteriore, fino alla barra di protezione sinistra nella scatola di torsione. Fissare il cavo di fibra con fascetta di serraggio.

Nota

Il sedile deve essere portato nella sua posizione terminale posteriore per poter avere un accesso completo. Dopodiché, portare il sedile nella sua posizione terminale anteriore nuovamente.

Avvertenza

I cavi ottici devono essere manipolati delicatamente, affinché il segnale non sia alterato.

- Non piegare il conduttore ad un raggio inferiore di 25 mm.
- Il cavo non deve essere sbattuto. Altrimenti, la plastica trasparente diventa bianca, e la potenza luminosa si riduce. Questo tipo di danno può anche causare interruzione nella comunicazione.
- Il conduttore non deve essere appoggiato su bordi taglienti, con conseguente riduzione dell'intensità del segnale.

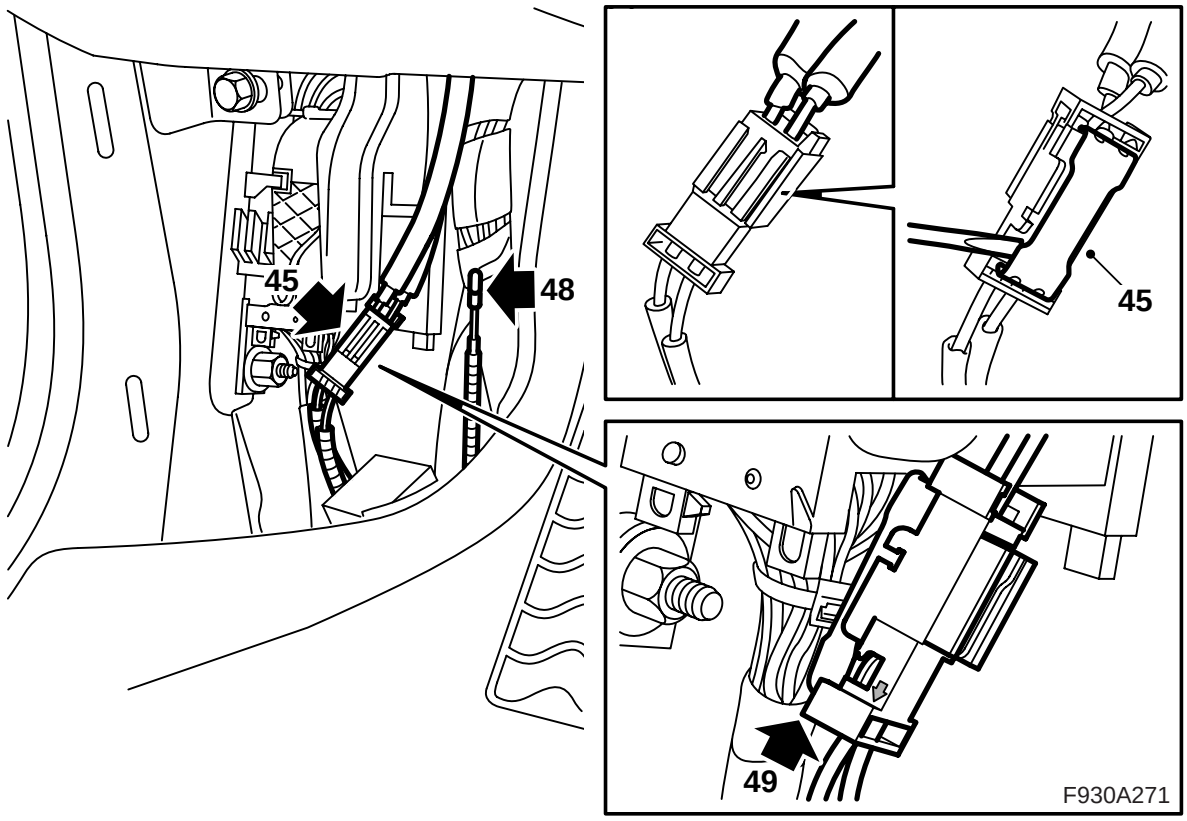

45 Smontare il cavo negativo della batteria. Trovare il connettore con cavi di fibra collegati presso il montante A inferiore sinistro (fissato con nastro adesivo sul canale dei cavi) e sollevare la linguetta di bloccaggio del connettore.

⚠ PRECAUZIONE

La luce rossa visibile è un laser di classe 1. Non guardare direttamente le fibre ottiche oppure il connettore della centralina elettronica da distanza ravvicinata. Se la distanza tra occhi e fonte di luce è inferiore a 20 mm, la luce può danneggiare gli occhi.

46 Rimuovere il cavo di fibra dalla posizione nel congiungitore dove la freccia è orientata all'infuori, verso il cavo di fibra.

Avvertenza

I cavi ottici devono essere manipolati delicatamente, affinché il segnale non sia alterato.

- E' molto importante non scambiare i due cavi nel connettore.
- Non piegare il conduttore ad un raggio inferiore di 25 mm.
- Le estremità del conduttore devono essere pulite.
- Il conduttore non deve essere appoggiato su bordi taglienti, con conseguente riduzione dell'intensità del segnale.

47 Rimuovere la protezione dal collegamento del cavo di fibra ottica del corredo.

48 Installare la protezione sul collegamento del cavo di fibra smontato, scostare delicatamente di lato il cavo di fibra in modo da non danneggiarlo e sistemarlo dietro il cablaggio.

49 Montare il collegamento sul cavo di fibra (installato al punto 44) nel connettore e applicare la linguetta di bloccaggio.

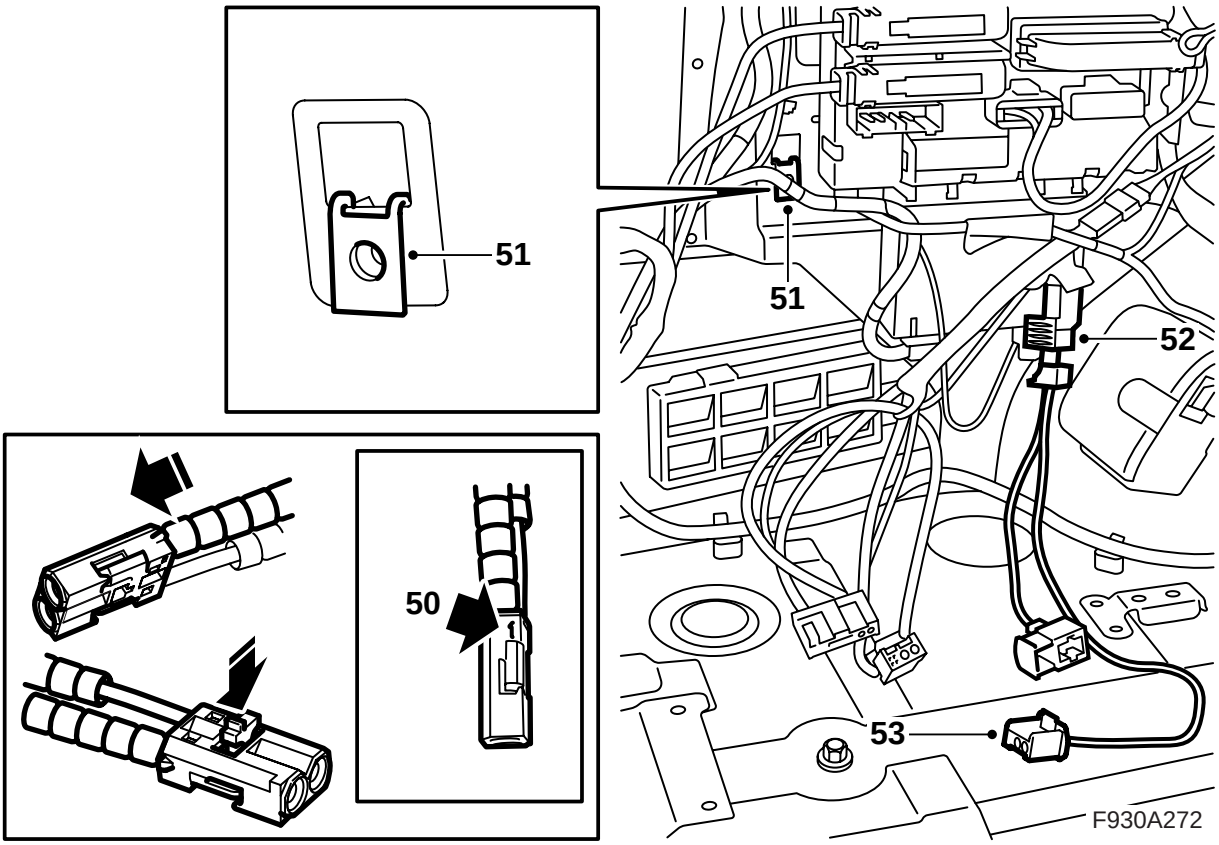

50 Montare l'altro collegamento sul cavo di fibra (installato al punto 44) nella posizione 1 del connettore del corredo.

Automobili con mensola presso il quadretto di distribuzione posteriore: Passare al punto 66.

Automobili senza mensola presso il quadretto di distribuzione posteriore: Continuare al punto 51.

51 Installare il dado a clips nel foro quadrato presso il quadretto di distribuzione posteriore e sistemare la mensola nel bagagliaio.

52 Trovare il connettore del lettore DVD presso il quadretto di distribuzione posteriore.

53 Collegare il cablaggio del corredo al connettore.

54 Rimuovere le protezioni dai collegamenti su una delle estremità dei cavi di fibra del corredo (Lettore DVD - Scatola di torsione e lettore DVD - amplificatore).

⚠ PRECAUZIONE

La luce rossa visibile è un laser di classe 1. Non guardare direttamente le fibre ottiche oppure il connettore della centralina elettronica da distanza ravvicinata. Se la distanza tra occhi e fonte di luce è inferiore a 20 mm, la luce può danneggiare gli occhi.

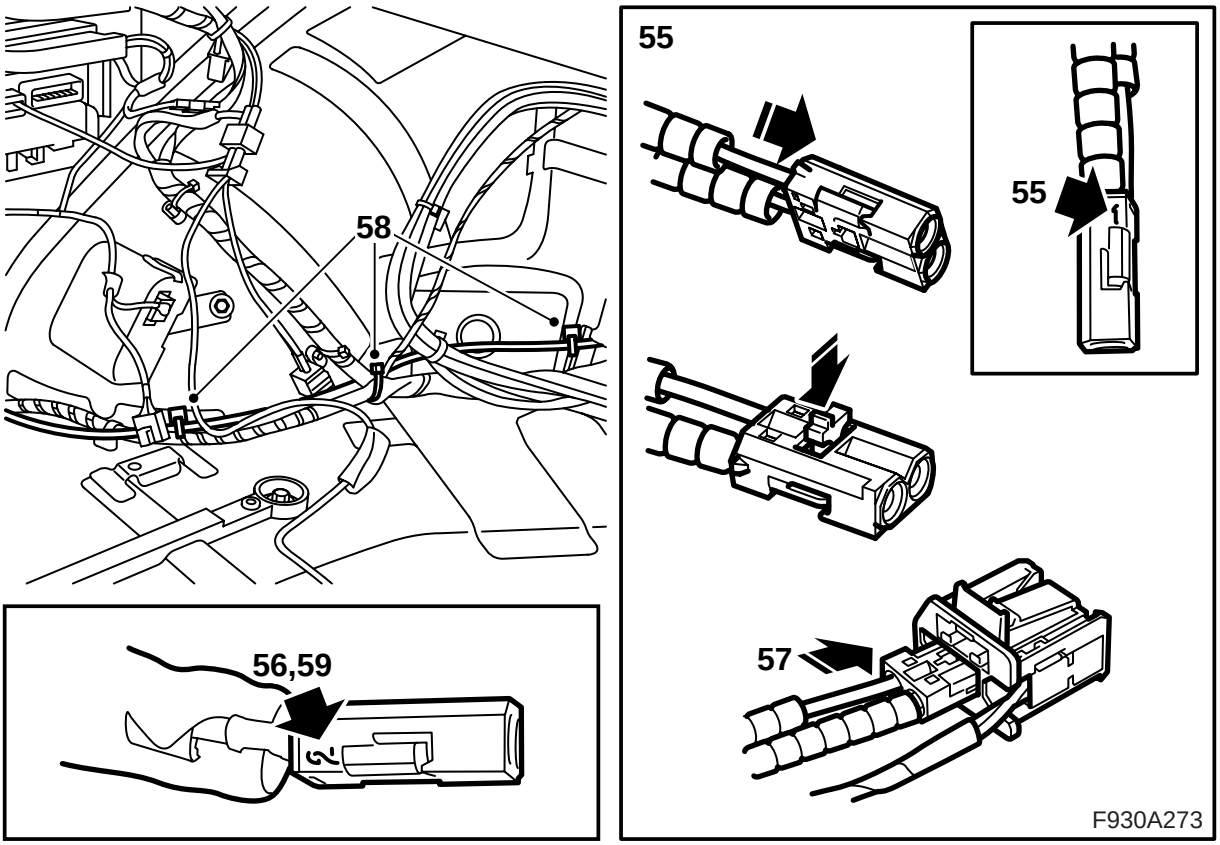

55 Installare il cavo di fibra del corredo (Lettore DVD - Scatola di torsione) nella posizione 1 del connettore piccolo del corredo.

56 Installare il cavo di fibra del corredo (Lettore DVD - Amplificatore) nella posizione 2 del connettore piccolo del corredo.

57 Installare il connettore piccolo al connettore del lettore DVD.

58 Sistemare i cavi di fibra del corredo (Lettore DVD - Scatola di torsione e Lettore DVD - Amplificatore) in avanti lungo il cablaggio esistente e fissare con fascette di serraggio. Non serrare le fascette completamente, giacché altri 2 cavi devono essere fissati.

59 Rimuovere la protezione dal collegamento del cavo di fibra (Lettore DVD - Scatola di torsione) ed installare il collegamento nella posizione 2 del connettore piccolo all'interno della scatola di torsione.

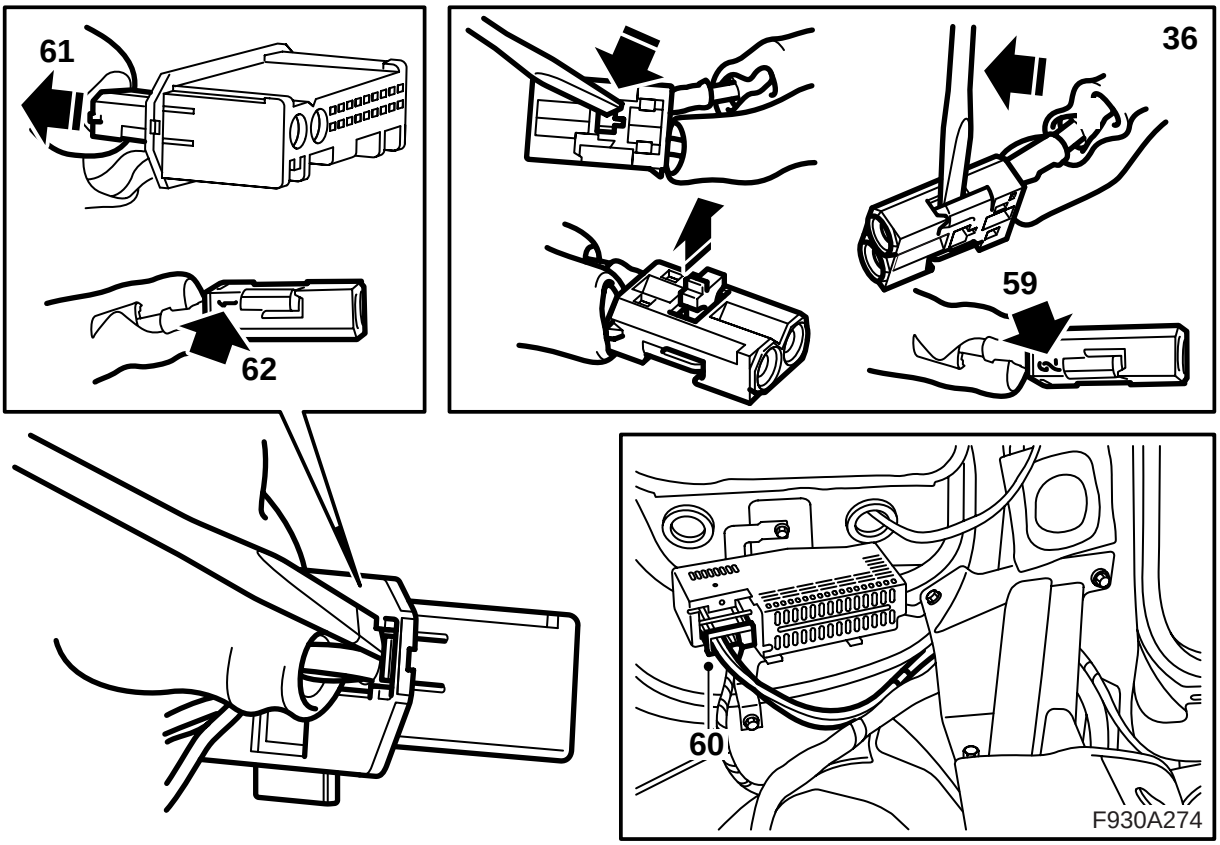

60 Rimuovere il connettore dell'amplificatore.

61 Rimuovere il connettore piccolo dal connettore grande.

62 Rimuovere il cavo di fibra ottica collegato alla posizione 1 aprendo il fermo del connettore e sollevando con cautela il gancio.

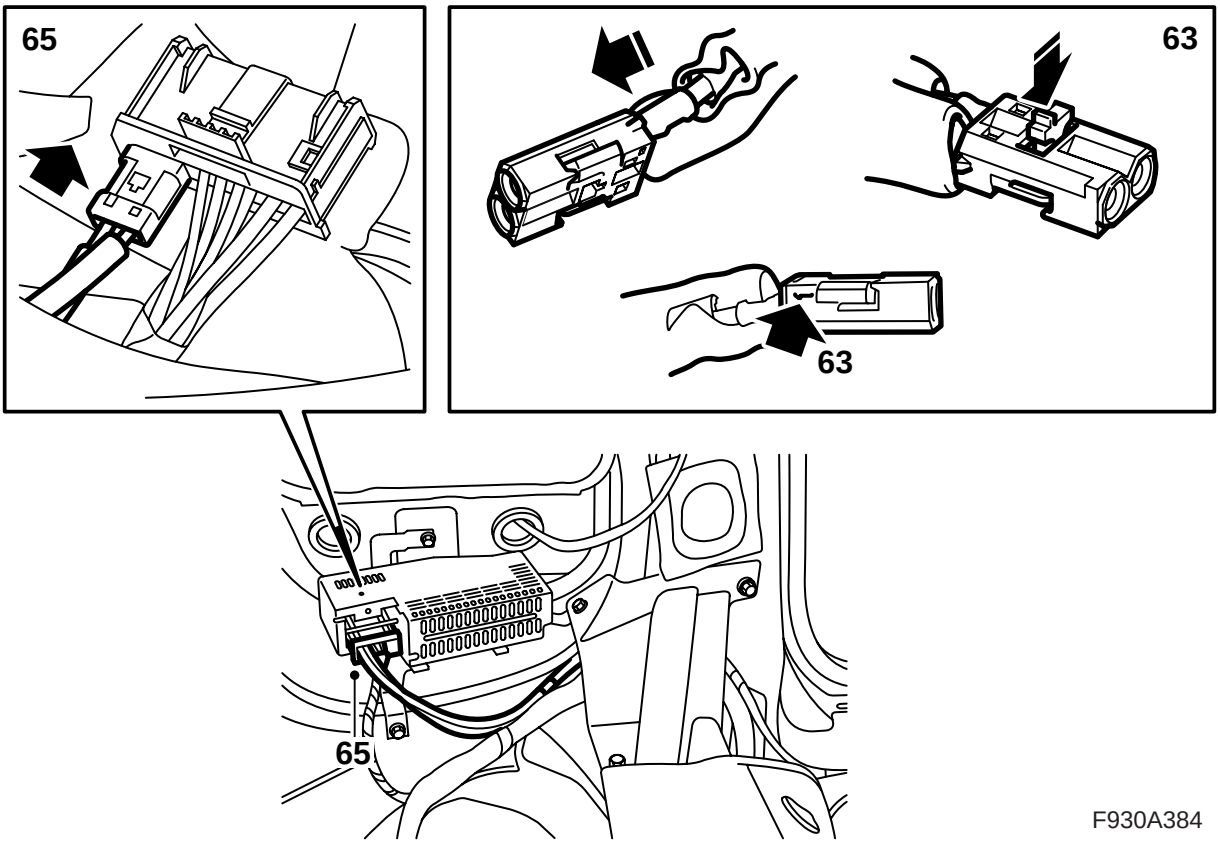

63 Smontare la protezione dal collegamento del cavo di fibra (Lettore DVD - Amplificatore) e installare il collegamento nella posizione 1 del connettore picco dell'amplificatore. Installare il bloccaggio. Fissare il cavo di fibra lungo il cablaggio fino alla scatola di torsione.

64 Installare la protezione sul collegamento del cavo di fibra smontato, scostare delicatamente di lato il cavo di fibra, in modo da non danneggiarlo.

65 Installare il connettore piccolo nel connettore grande e collegare il connettore grande all'amplificatore.

Passare al punto 75.

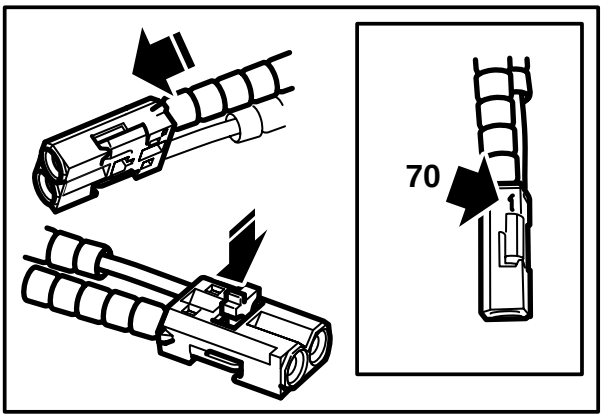

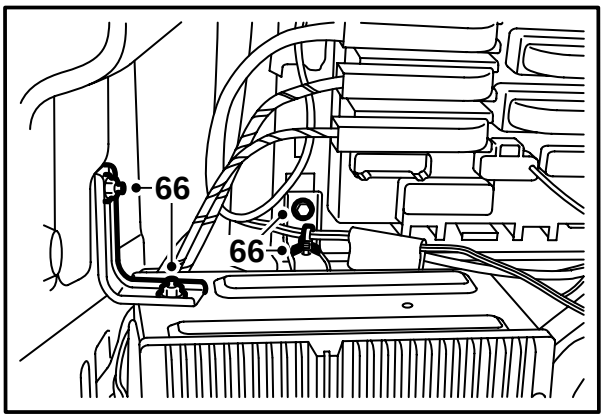

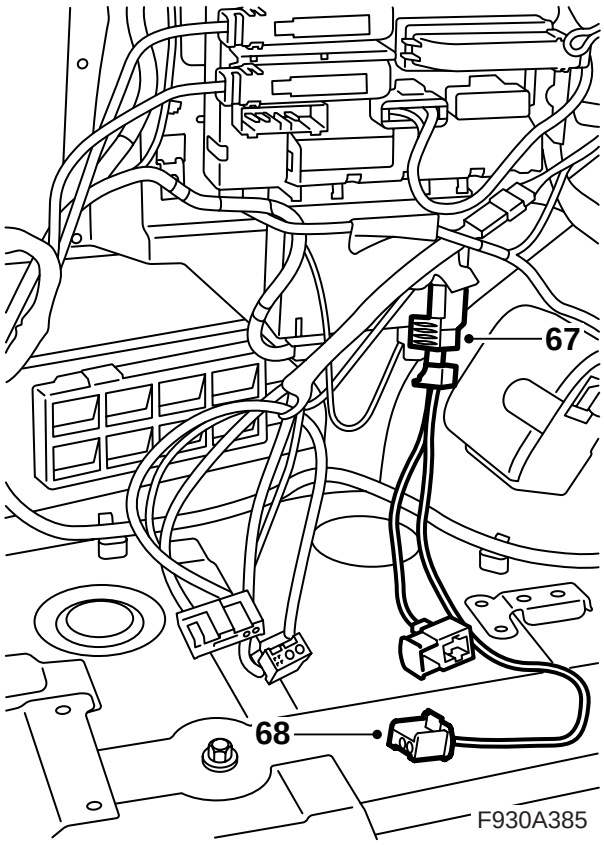

66 Rimuovere la mensola e portarla fuori per facilitare l'accesso. Rimuovere le fascette di serraggio del cablaggio dalla mensola.

67 Trovare il connettore del lettore DVD presso il quadretto di distribuzione posteriore.

68 Collegare il cablaggio del corredo al connettore.

69 Smontare la protezione da uno dei collegamento del cavo di fibra del corredo (Lettore DVD - Scatola di torsione).

⚠ PRECAUZIONE

La luce rossa visibile è un laser di classe 1. Non guardare direttamente le fibre ottiche oppure il connettore della centralina elettronica da distanza ravvicinata. Se la distanza tra occhi e fonte di luce è inferiore a 20 mm, la luce può danneggiare gli occhi.

70 Installare il cavo di fibra del corredo (Lettore DVD - Scatola di torsione) nella posizione 1 del connettore del corredo.

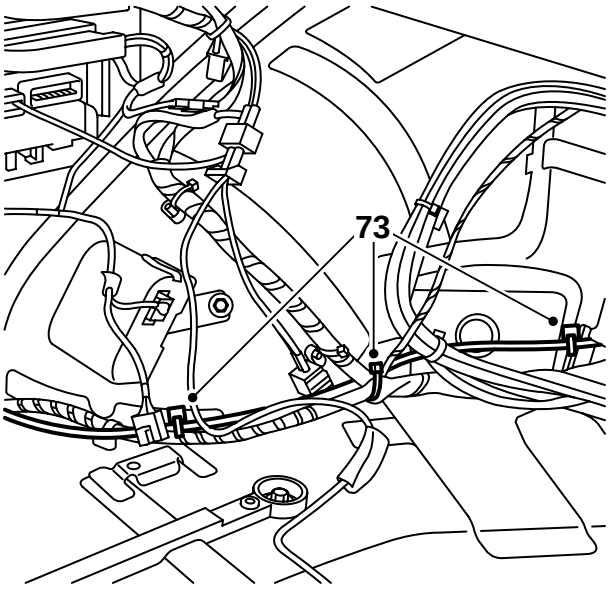

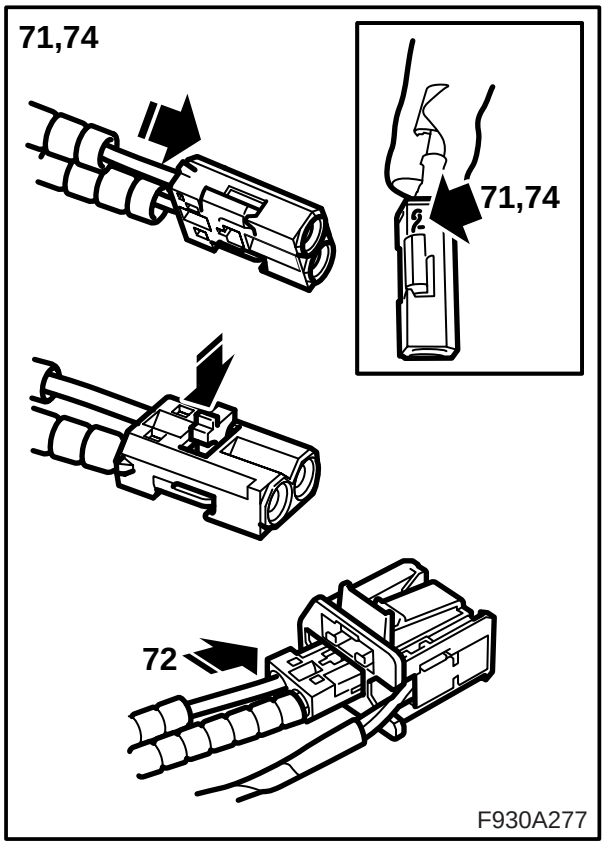

71 Smontare la protezione dal collegamento sull'altra estremità del cavo di fibra del corredo (tra le unità della mensola) e installare nella posizione 2 nel connettore del corredo.

72 Installare il connettore piccolo al connettore del lettore DVD.

73 Sistemare il cavo di fibra del corredo (Lettore DVD - Scatola di torsione) in avanti lungo il cablaggio esistente. Fissare con fascette di serraggio, ma non serrare completamente, giacché altri 2 cavi devono essere fissati.

74 Rimuovere la protezione dal collegamento del cavo di fibra (Lettore DVD - Scatola di torsione) ed installare nella posizione 2 del connettore piccolo all'interno della scatola di torsione.

Passare al punto 75.

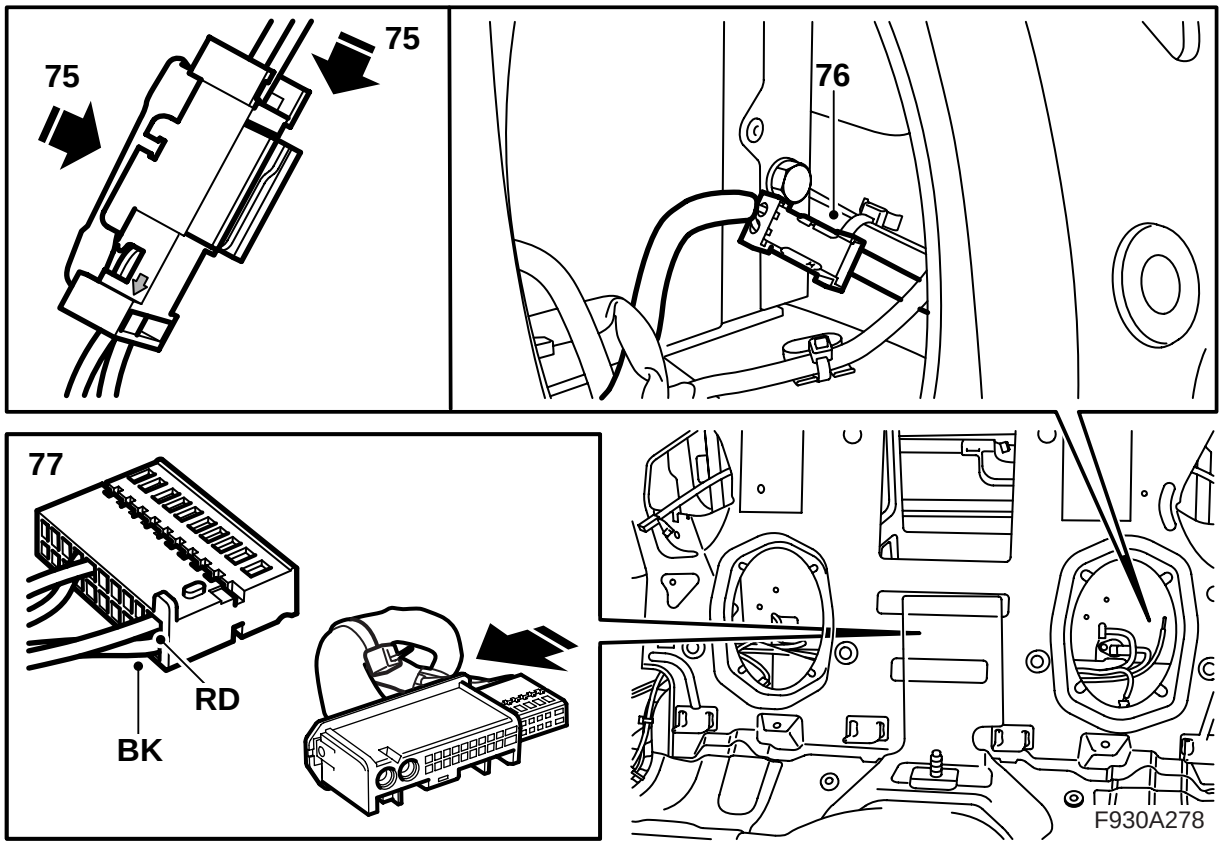

75 Inserire il cablaggio del corredo con il cavo di fibra nella scatola di torsione. Installare il connettore piccolo con i cavi di fibra dal montante A, e il lettore DVD nel connettore e installare la linguetta di bloccaggio.

76 Fissare il connettore vicino al cablaggio all'interno della scatola di torsione. Sistemare il cablaggio lungo il cablaggio esistente nella scatola di torsione e fissarli insieme con fascette di serraggio.

77 Trovare il connettore dell'unità telematica al centro della scatola di torsione e installare i cavi dal cablaggio del corredo nel connettore secondo quanto segue:

Cavo rosso (RD) (+) in posizione 10

Cavo nero (BK) (-) in posizione 20

Installare il connettore dell'unità telematica nel connettore grande del cablaggio del corredo.

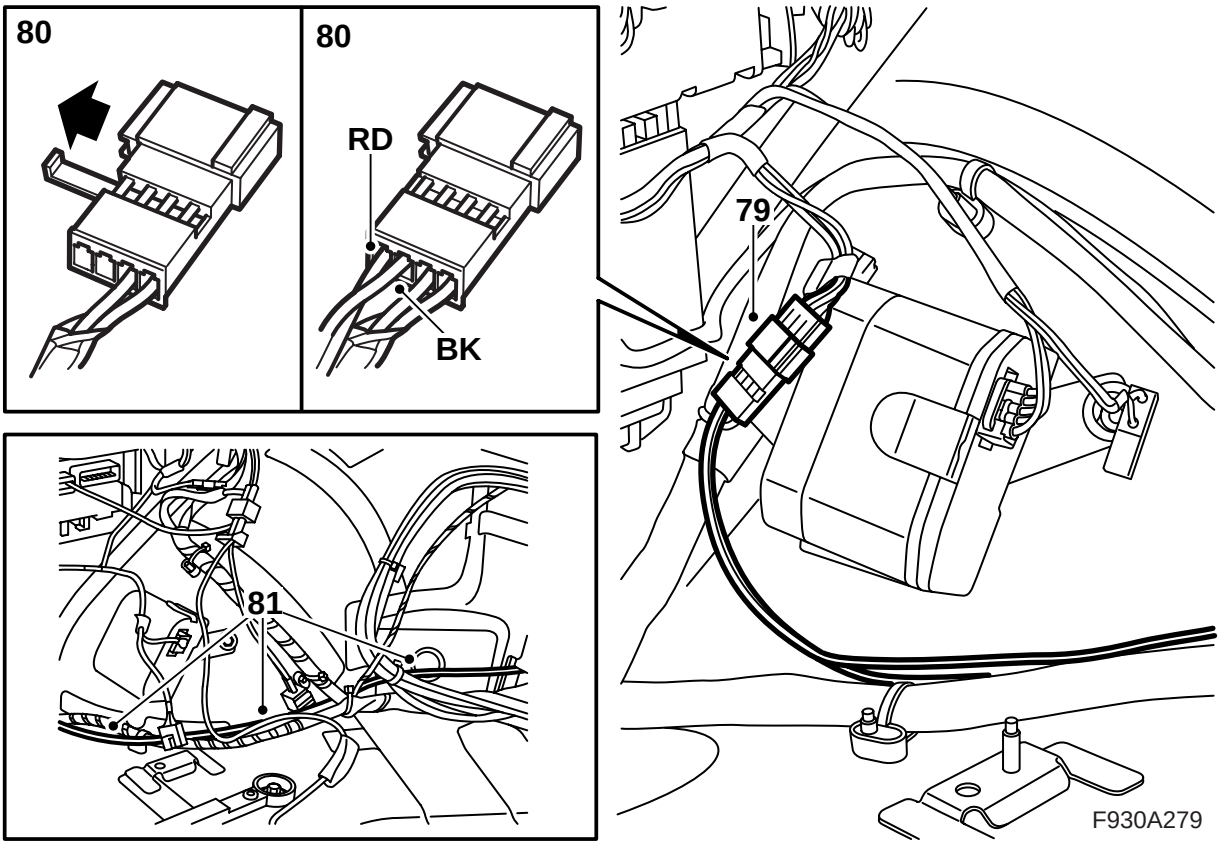

78 Inserire le estremità sciolte del cablaggio del corredo attraverso le fascette di serraggio precedentemente montate lungo il cavo di fibra montato prima (Lettore DVD - Scatola di torsione), all'indietro verso la diramazione del cablaggio al quadretto di distribuzione posteriore. Serrare le fascette di serraggio.

79 Rimuovere il nastro adesivo che fissa il connettore dell'alimentazione di tensione dell'unità telematica sul cablaggio e sezionare il connettore.

80 Rimuovere il bloccaggio e installare i cavi dal cablaggio del corredo nel connettore secondo quanto segue:

Cavo rosso (RD) (+) in posizione 1

Cavo nero (BK) (-) in posizione 2

81 Applicare il bloccaggio, collegare il connettore e fissarlo sul cablaggio del quadretto di distribuzione posteriore.

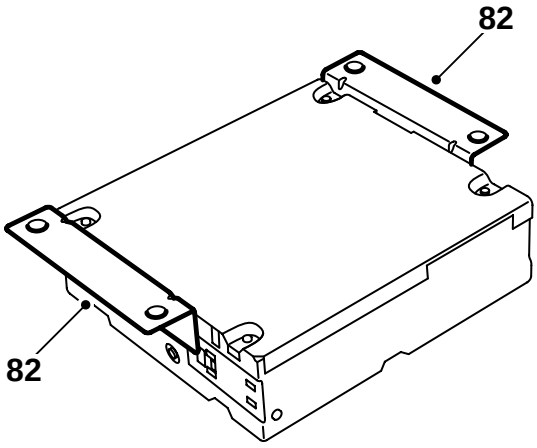

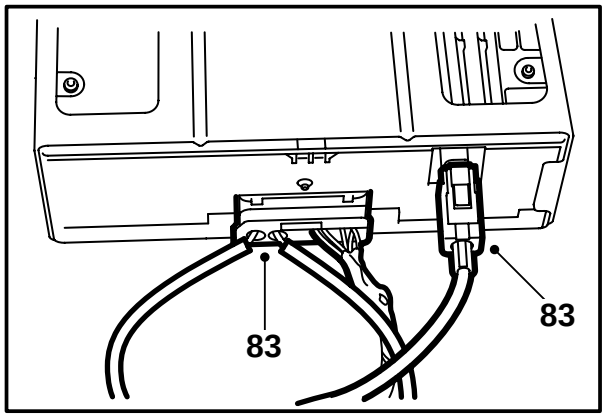

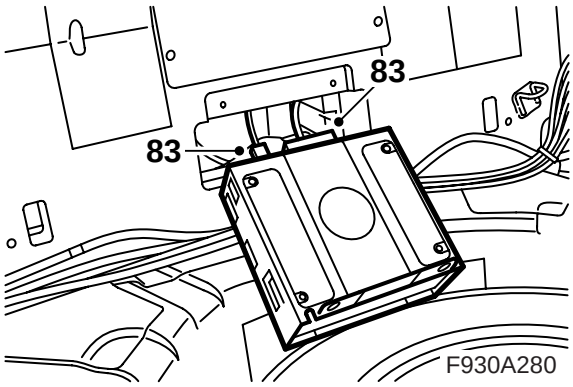

82 Prendere l'unità telematica del corredo e smontare gli eventuali attacchi dall'unità telematica.

83 Installare l'unità telematica del corredo nella mensola (deve essere prodotto un clic metallico) e collegare il connettore e il cavo sottile dell'antenna con connettore blu all'unità telematica. Fissare il connettore viola per il cavo spesso dell'antenna (se esso non deve essere collegato) sul cablaggio.

Passare al punto 101.

Avvertenza

I cavi ottici devono essere manipolati delicatamente, affinché il segnale non sia alterato.

- E' molto importante non scambiare i due cavi nel connettore.
- Non piegare il conduttore ad un raggio inferiore di 25 mm.
- Le estremità del conduttore devono essere pulite.
- Il conduttore non deve essere appoggiato su bordi taglienti, con conseguente riduzione dell'intensità del segnale.

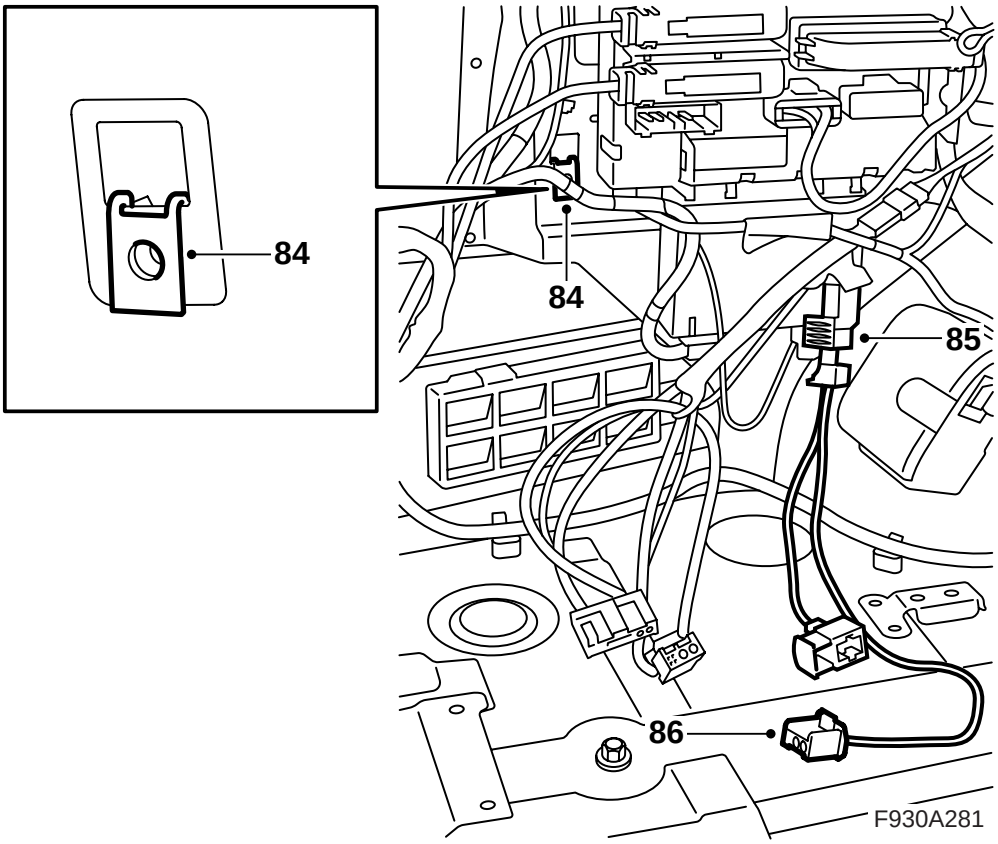

84 Rimuove il cavo negativo della batteria. Installare il dado a clip nel foro quadrato presso il quadretto di distribuzione posteriore e sistemare la mensola nel bagagliaio.

85 Trovare il connettore del lettore DVD presso il quadretto di distribuzione posteriore.

86 Collegare il cablaggio del corredo al connettore.

87 Rimuovere le protezioni dai collegamenti su una delle estremità dei cavi di fibra del corredo (Lettore DVD - Scatola di torsione e Lettore DVD - Amplificatore).

⚠ PRECAUZIONE

La luce rossa visibile è un laser di classe 1. Non guardare direttamente le fibre ottiche oppure il connettore della centralina elettronica da distanza ravvicinata. Se la distanza tra occhi e fonte di luce è inferiore a 20 mm, la luce può danneggiare gli occhi.

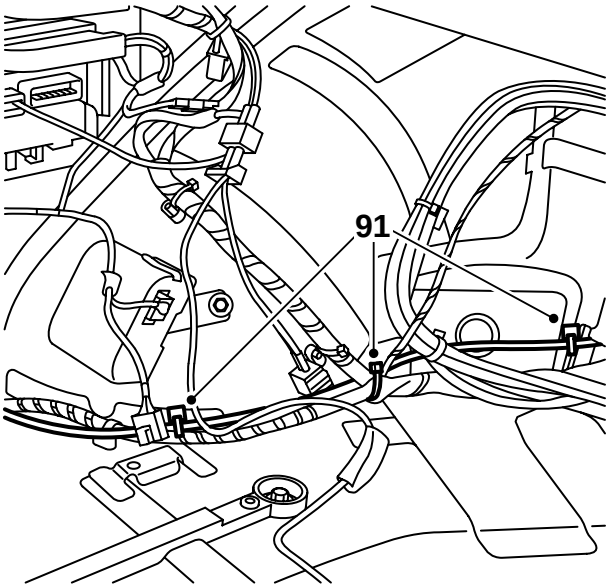

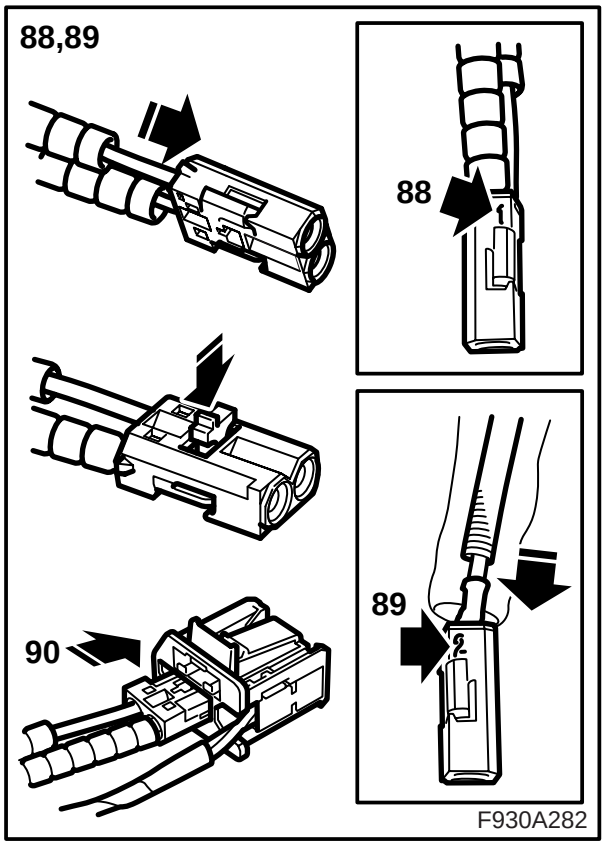

88 Installare il cavo di fibra del corredo (Lettore DVD - Scatola di torsione) nella posizione 1 del connettore del corredo.

89 Installare il cavo di fibra del corredo (Lettore DVD - Amplificatore) nella posizione 2 del connettore del corredo.

90 Installare il connettore piccolo al connettore del lettore DVD.

91 Sistemare i cavi di fibra (Lettore DVD - Scatola di torsione e Lettore DVD - Amplificatore) in avanti lungo il cablaggio esistente. Fissare con fascette di serraggio.

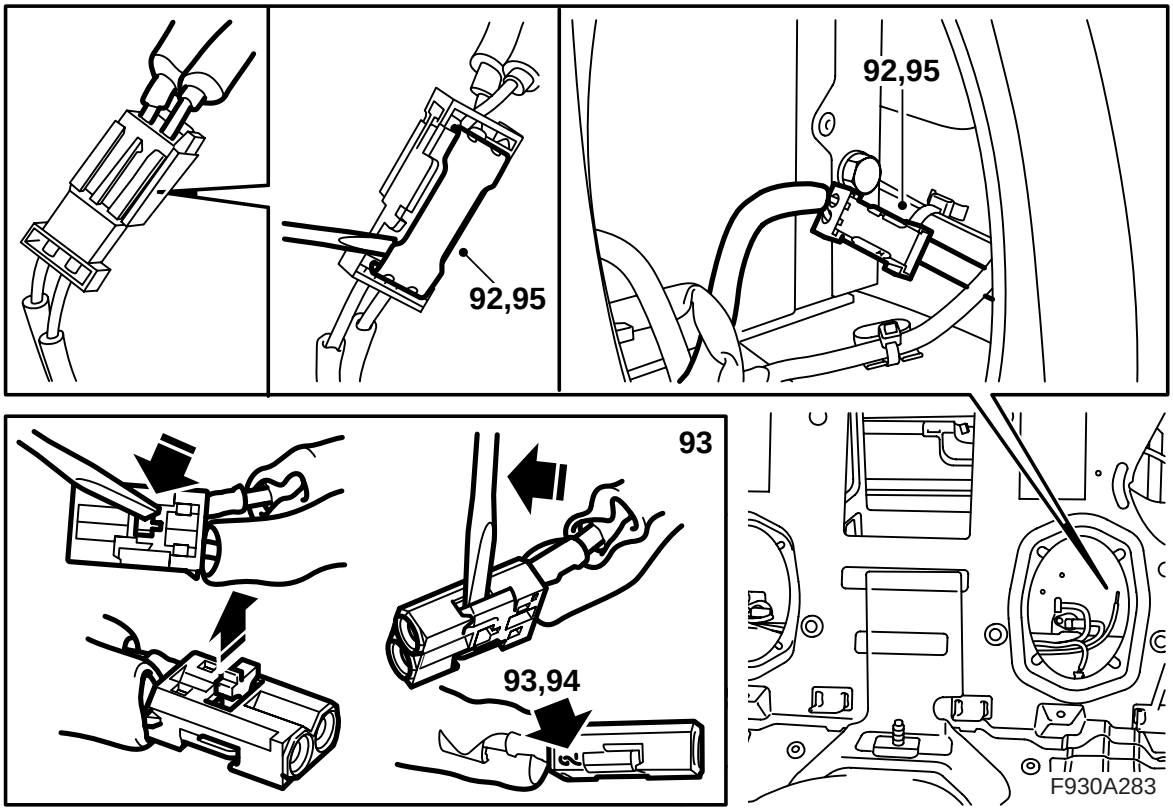

92 Rimuovere il connettore all'interno della scatola di torsione. Alzare la linguetta di bloccaggio del connettore e rimuovere il connettore piccolo.

⚠ PRECAUZIONE

La luce rossa visibile è un laser di classe 1. Non guardare direttamente le fibre ottiche oppure il connettore della centralina elettronica da distanza ravvicinata. Se la distanza tra occhi e fonte di luce è inferiore a 20 mm, la luce può danneggiare gli occhi.

93 Rimuovere il cavo di fibra ottica collegato alla posizione 2 aprendo il fermo del connettore e sollevando con cautela il gancio.

Avvertenza

I cavi ottici devono essere manipolati delicatamente, affinché il segnale non sia alterato.

- E' molto importante non scambiare i due cavi nel connettore.
- Non piegare il conduttore ad un raggio inferiore di 25 mm.
- Le estremità del conduttore devono essere pulite.
- Il conduttore non deve essere appoggiato su bordi taglienti, con conseguente riduzione dell'intensità del segnale.

94 Rimuovere la protezione dal collegamento del cavo di fibra (Lettore DVD - Scatola di torsione) e installare il collegamento nella posizione 2. Installare la protezione sul cavo di fibra smontato.

95 Installare la linguetta di bloccaggio e installare il connettore all'interno della scatola di torsione.

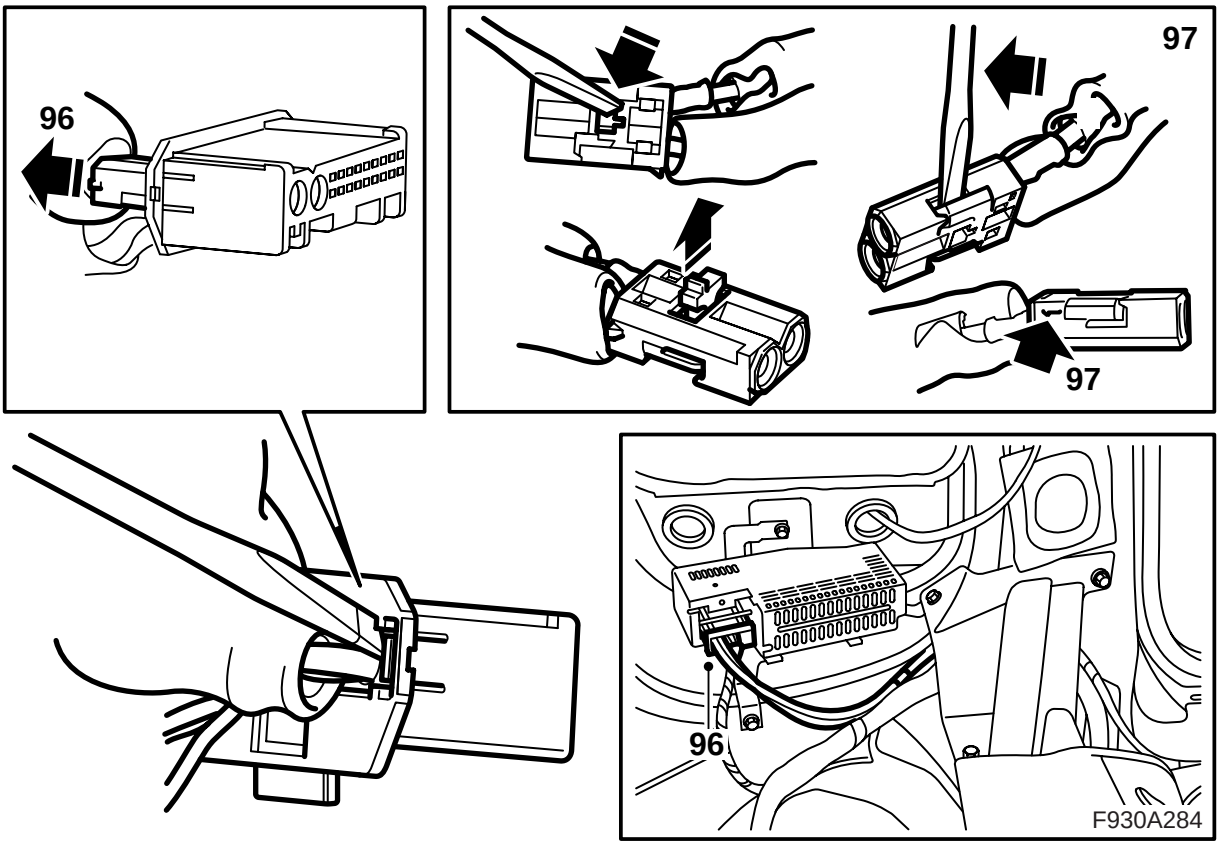

96 Rimuovere il connettore dall'amplificatore e rimuovere il connettore piccolo dal connettore dell'amplificatore.

97 Rimuovere il cavo di fibra collegato nella posizione 1 del connettore smontato aprendo il bloccaggio nel connettore e sollevando delicatamente il gancetto.

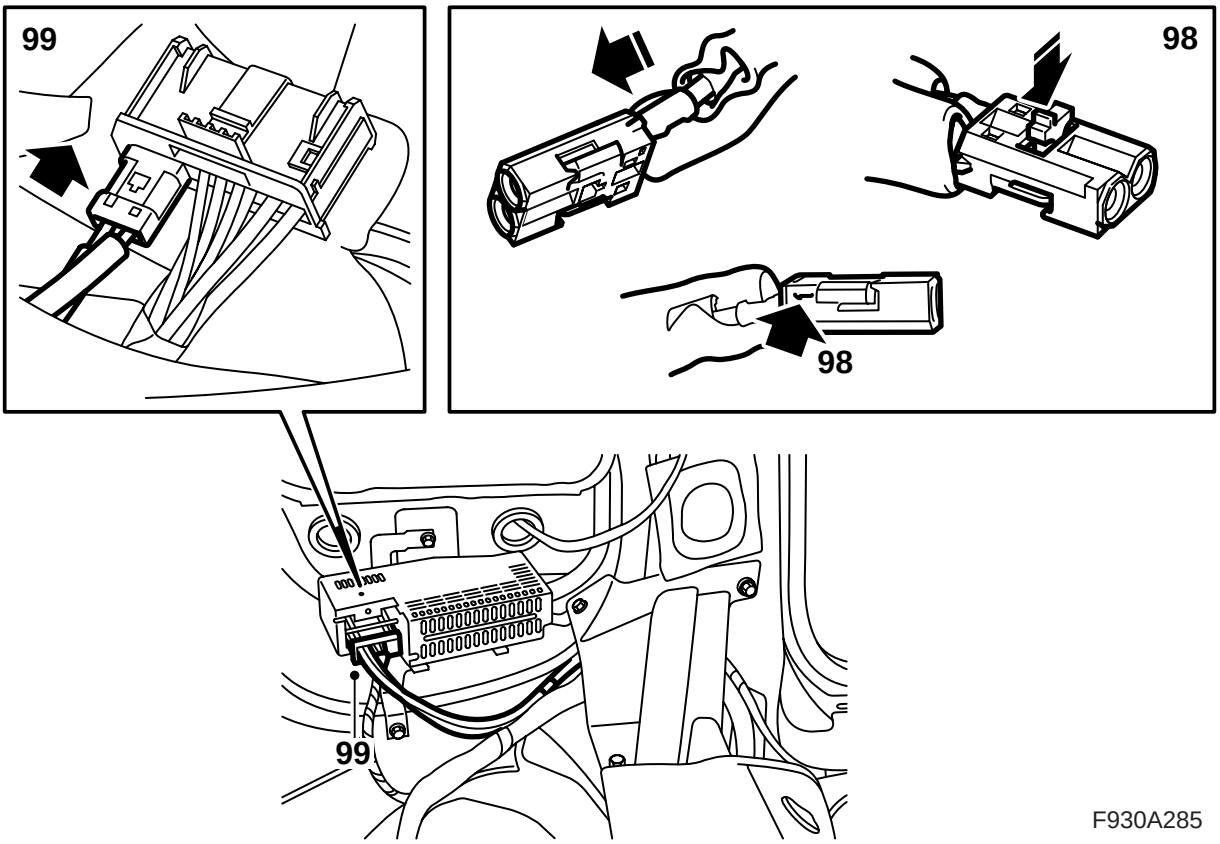

98 Rimuovere la protezione dal collegamento del cavo di fibra (Lettore DVD - Amplificatore) e installare il collegamento nella posizione 1 del connettore smontato. Installare la protezione sul cavo di fibra smontato. Fissare il cavo di fibra fino alla scatola di torsione con fascette di serraggio.

99 Installare il connettore piccolo nel connettore grande e collegare il connettore all'amplificatore.

100 Passare al punto 117.

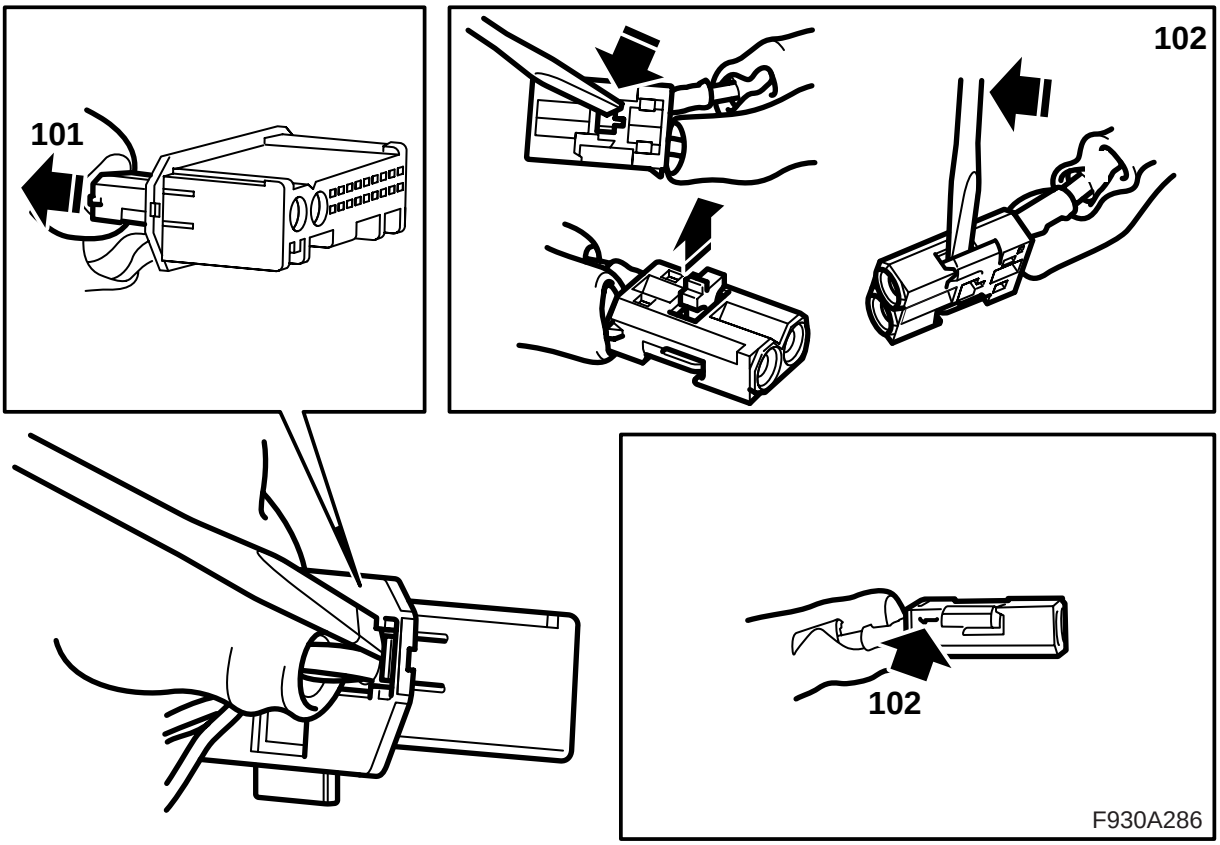

101 **Automobili senza mensola presso il quadretto di distribuzione posteriore:** Continuare al punto 117.

Automobili con mensola presso il quadretto di distribuzione posteriore e amplificatore o cambia-CD installati: Smontare il connettore dell'amplificatore/cambia-CD e smontare il connettore piccolo dal connettore grande.

Automobili con mensola presso il quadretto di distribuzione posteriore e cambia-CD cambia-CD installato: Smontare il connettore del cambia-CD e smontare il connettore piccolo dal connettore grande.

102 **Automobili con amplificatore e/o cambia-CD installati:** Smontare il cavo di fibra collegato nella posizione 1 del connettore smontato aprendo il bloccaggio nel connettore e sollevando delicatamente il gancio. Scostare delicatamente di lato il cavo di fibra, per non danneggiarlo.

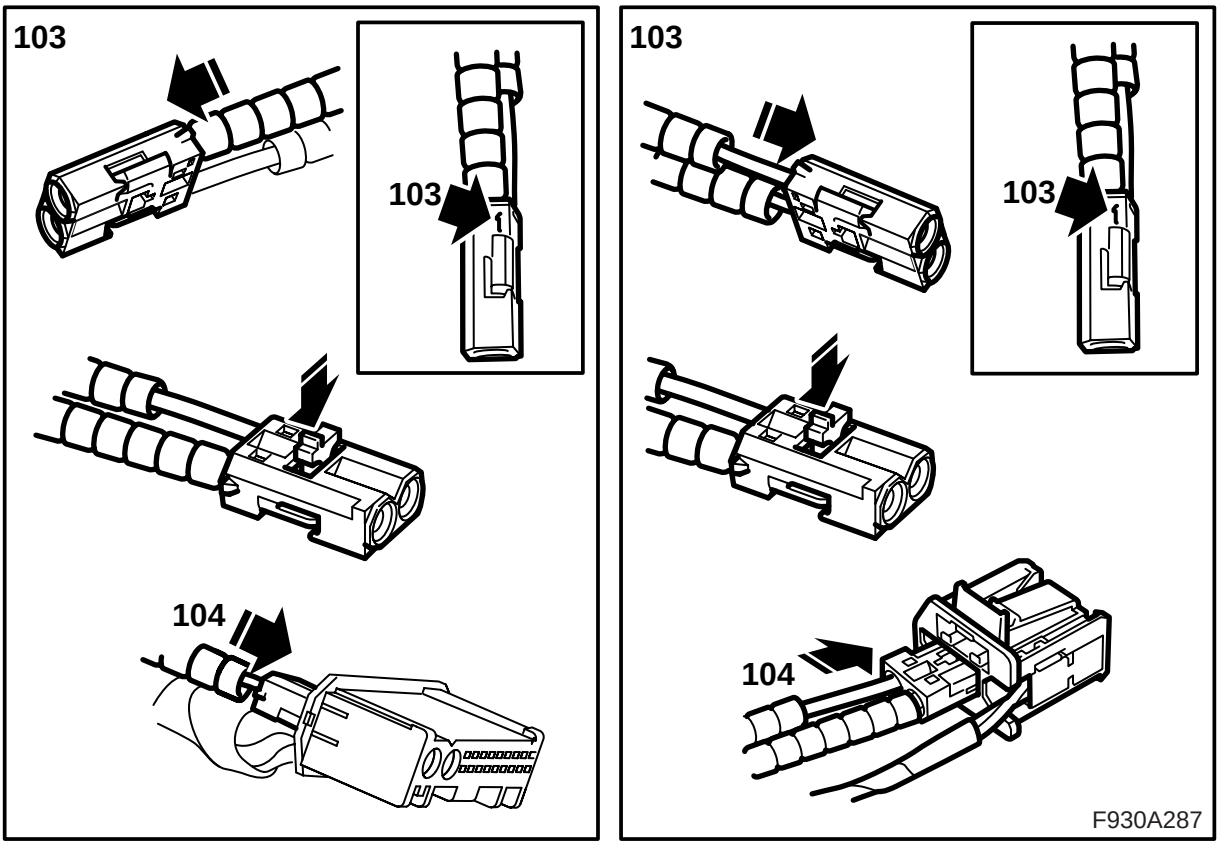

103 **Automobili con amplificatore e/o cambia-CD installati:** Smontare la protezione dall'altro collegamento del cavo di fibra montato precedentemente (tra le unità sulla mensola). Installate il collegamento nella posizione 1 del connettore piccolo. Montare il bloccaggio. Installare la protezione sul cavo di fibra smontato.

104 **Automobili con amplificatore e/o cambia-CD montati:** Installare il connettore piccolo nel connettore dell'amplificatore/cambia-CD.

105 **Automobili con amplificatore/cambia-CD installati:** Collegare il connettore dell'amplificatore/cambia-CD.

Passare al punto 117.

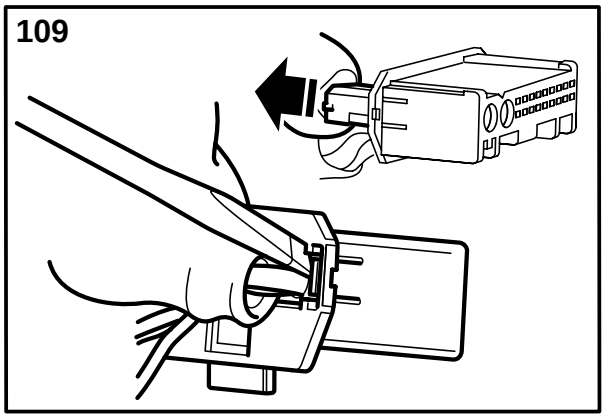

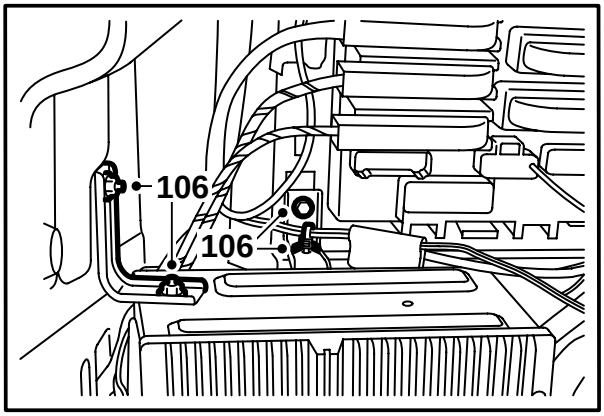

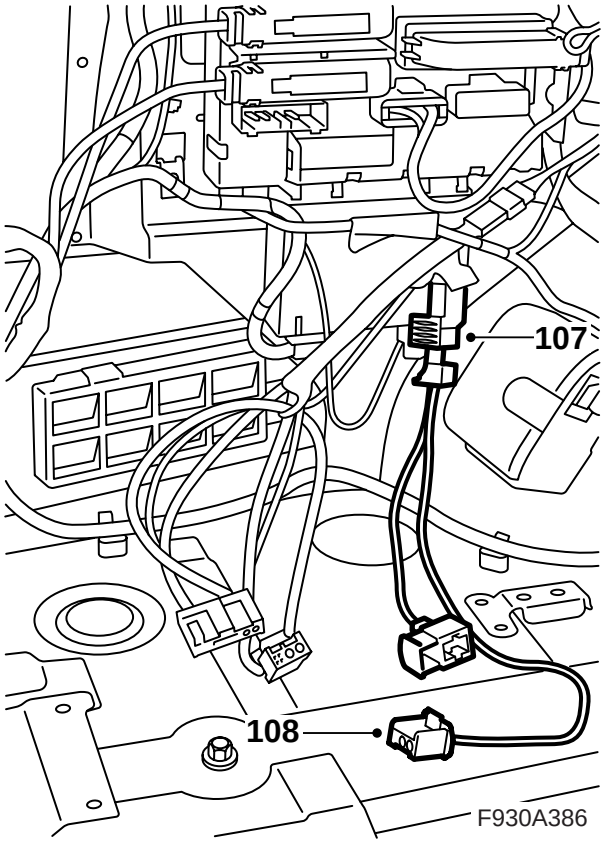

106 Smontare il cavo negativo della batteria. Smontare la mensola e sollevarla per facilitare l'accesso. Smontare la fascetta di serraggio del cablaggio dalla mensola.

107 Trovare il connettore del lettore DVD presso il quadretto di distribuzione posteriore.

108 Collegare il cablaggio del corredo al connettore.

109 **Automobili con amplificatore o cambia-CD installati:** Smontare il connettore dell'amplificatore/cambia-CD e smontare il connettore piccolo dal connettore grande.

Automobili con amplificatore e cambia-CD installati: Smontare il connettore del cambia-CD e smontare il connettore piccolo dal connettore grande.

> ⚠ **PRECAUZIONE**
>
> La luce rossa visibile è un laser di classe 1. Non guardare direttamente le fibre ottiche oppure il connettore della centralina elettronica da distanza ravvicinata. Se la distanza tra occhi e fonte di luce è inferiore a 20 mm, la luce può danneggiare gli occhi.

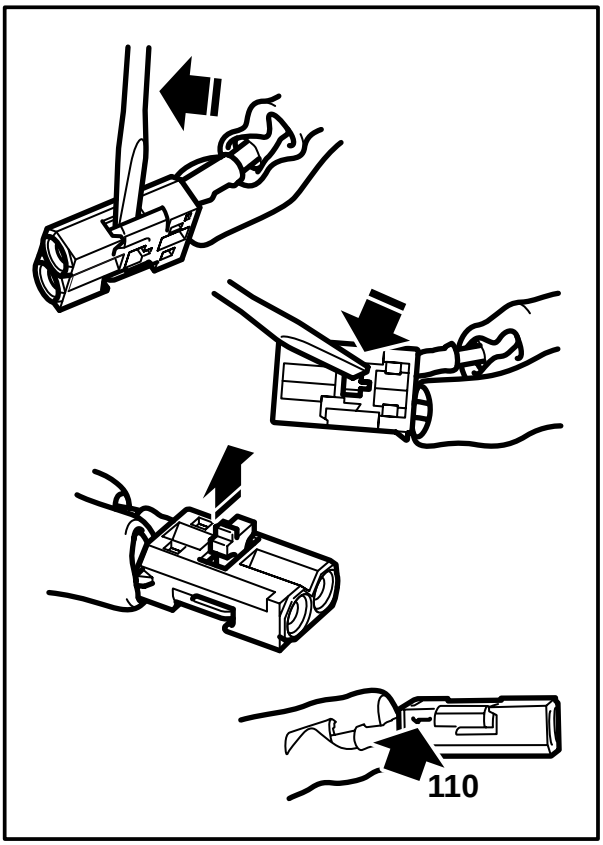

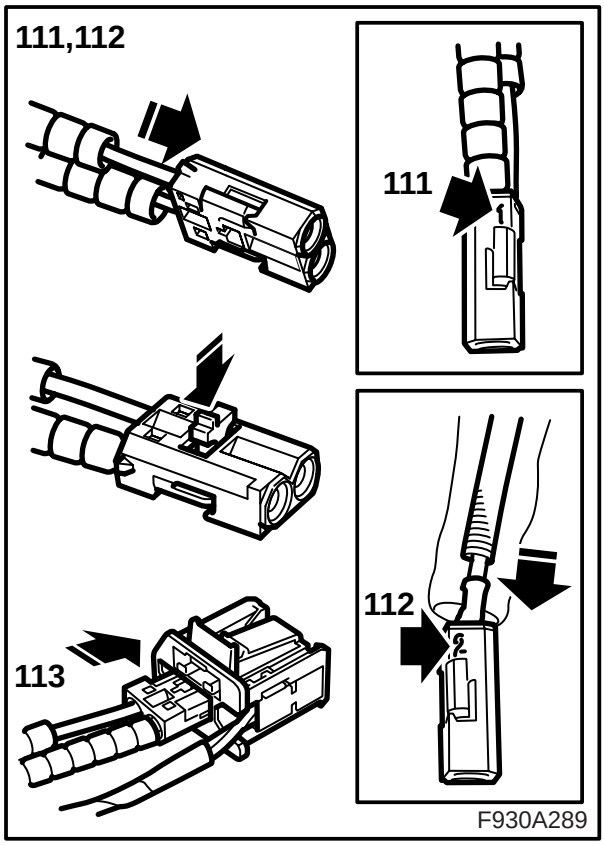

110 **Automobili con amplificatore e/o cambia-CD installati:** Smontare il cavo di fibra collegato nella posizione 1 del connettore smontato aprendo il bloccaggio nel connettore e sollevando cautamente il gancetto.

111 **Automobili con amplificatore e/o cambia-CD installati:** Installare il collegamento del cavo di fibra nella posizione 1 del connettore del corredo.

112 **Automobili con amplificatore e/o cambia-CD installati:** Smontare la protezione dal collegamento del cavo di fibra del corredo (tra le unità della mensola) e installare il collegamento sul cavo di fibra nella posizione 2 del connettore del corredo.

113 **Automobili con amplificatore e/o cambia-CD installati:** Montare il connettore piccolo nel connettore del lettore DVD.

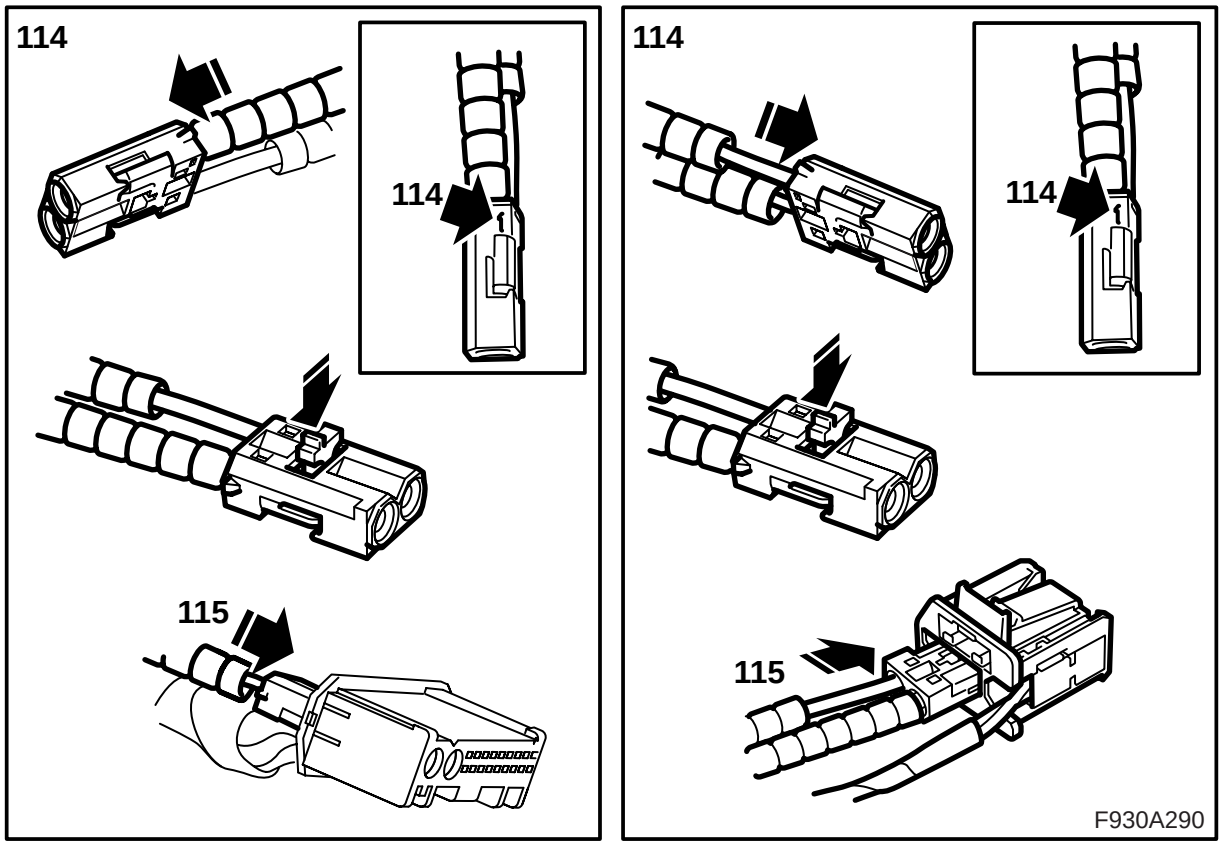

114 **Automobili con amplificatore e/o cambia-CD installati:** Smontare la protezione dall'altro collegamento del cavo di fibra (tra le unità della mensola). Installare il collegamento sul cavo di fibra nella posizione 1 del connettore piccolo dell'amplificatore/cambia-CD. Installare il bloccaggio.

115 **Automobili con amplificatore e/o cambia-CD installati:** Montare il connettore piccolo nel connettore dell'amplificatore/cambia-CD.

116 **Automobili con amplificatore e/o cambia-CD installati:** Collegare il connettore dell'amplificatore/cambia-CD.

Passare al punto 117.

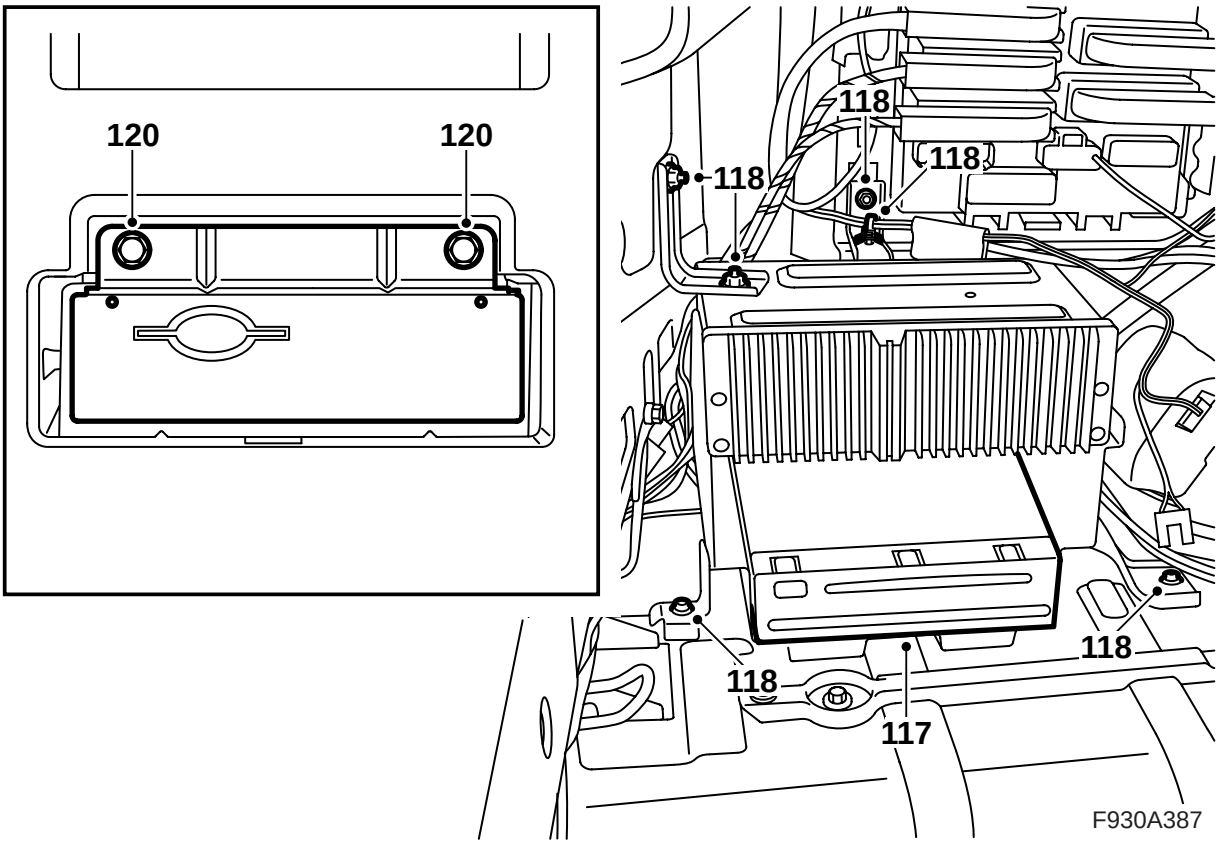

117 Installare il lettore DVD sulla mensola (deve essere prodotto un clic metallico), collegare il lettore DVD e adattare la mensola in sede.

Avvertenza

I cavi ottici devono essere manipolati delicatamente, affinché il segnale non sia alterato.

- E' molto importante non scambiare i due cavi nel connettore.
- Non piegare il conduttore ad un raggio inferiore di 25 mm.
- Le estremità del conduttore devono essere pulite.
- Il conduttore non deve essere appoggiato su bordi taglienti, con conseguente riduzione dell'intensità del segnale.

118 Installare la mensola, serrare anche il dado sul lato superiore della mensola, e fissare la fascetta del cablaggio nel foro della mensola

119 Fissare il cablaggio del corredo al cablaggio della vettura.

120 Adattare la mensola per l'unità telematica nella scatola di torsione e installare.

Avvertenza

I cavi ottici devono essere manipolati delicatamente, affinché il segnale non sia alterato.

- E' molto importante non scambiare i due cavi nel connettore.
- Non piegare il conduttore ad un raggio inferiore di 25 mm.
- Le estremità del conduttore devono essere pulite.
- Il conduttore non deve essere appoggiato su bordi taglienti, con conseguente riduzione dell'intensità del segnale.

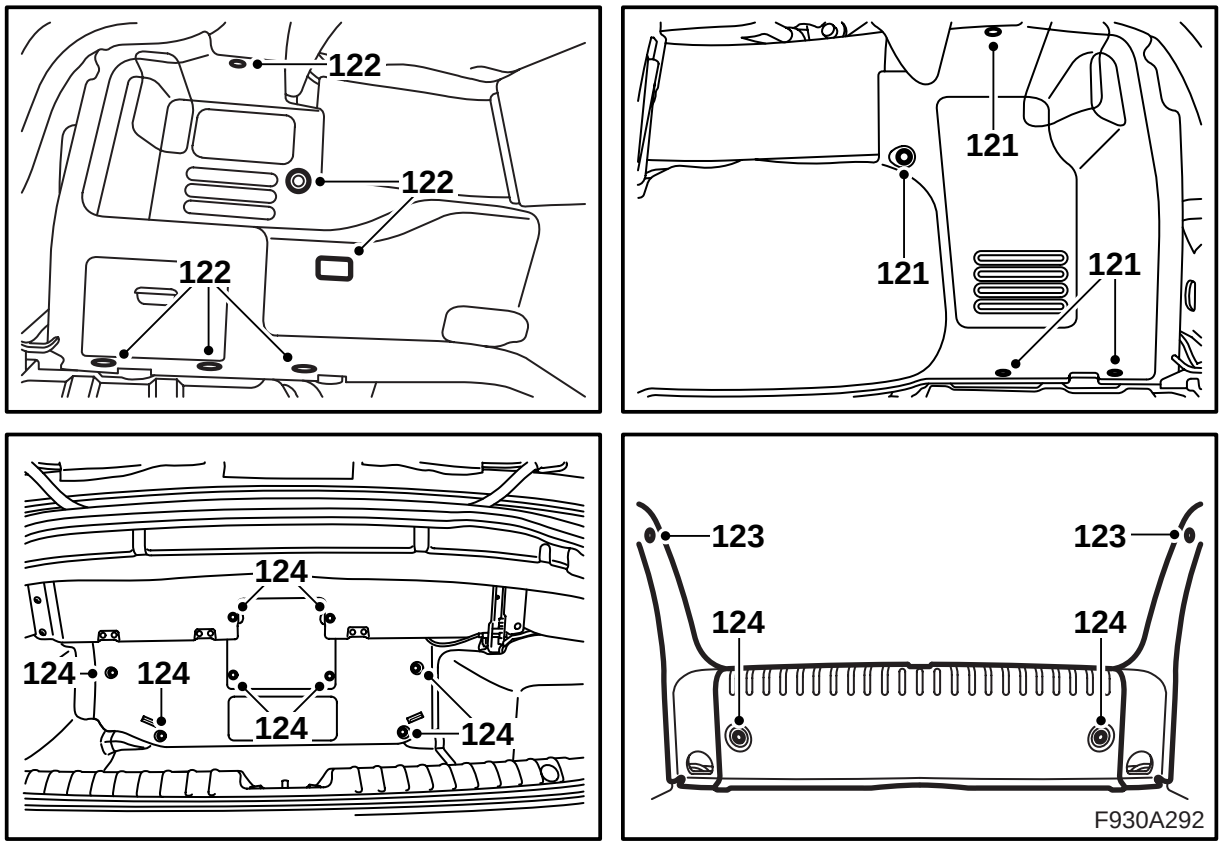

121 **Se il rivestimento destro del bagagliaio è smontato:** Adattare il rivestimento laterale sinistro e agganciare il nastro. Installare le clip.

122 Adattare in sede il rivestimento laterale sinistro, collegare l'illuminazione bagagliaio e agganciare il nastro. Installare le clip.

123 Installare le protezioni laterali della soglia, se precedentemente smontate.

124 Installare la sezione anteriore del rivestimento del bagagliaio, la protezione della soglia e sistemare il tappeto sul pavimento del bagagliaio.

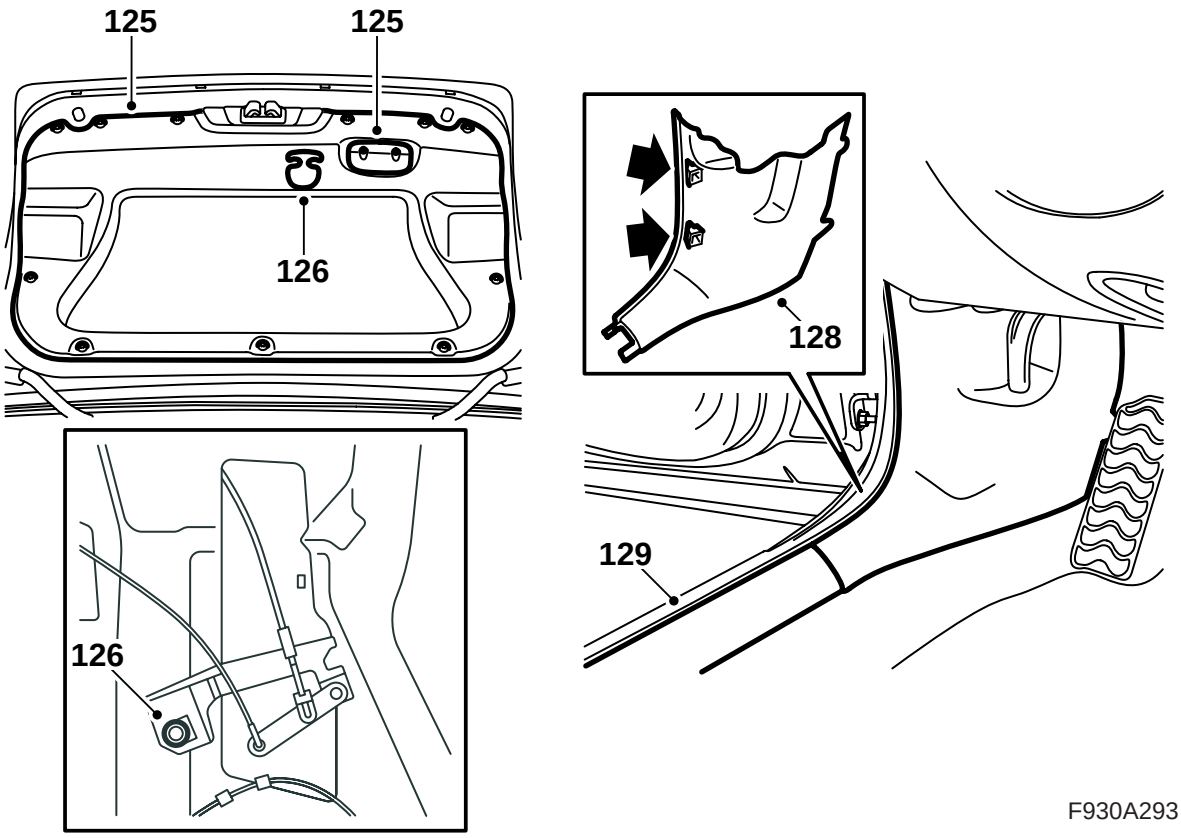

125 **Automobili US dove il rivestimento è smontato:** Installare il meccanismo per l'apertura d'emergenza.

126 **Se il rivestimento dello sportello del bagagliaio è smontato:** Installare il rivestimento sul lato interno dello sportello del bagagliaio, installare i clips e installare la maniglia di chiusura.

Automobili US dove il rivestimento dello sportello del bagagliaio è smontato: Installare la maniglia per l'apertura d'emergenza.

127 **Se il rivestimento dello sportello del bagagliaio è smontato:** Chiudere lo sportello del bagagliaio.

128 **Automobili con unità telematica non installata al centro della scatola di torsione:** Installare il rivestimento del montante A.

129 **Automobili con unità telematica non installata al centro della scatola di torsione:** Installare la protezione della soglia.

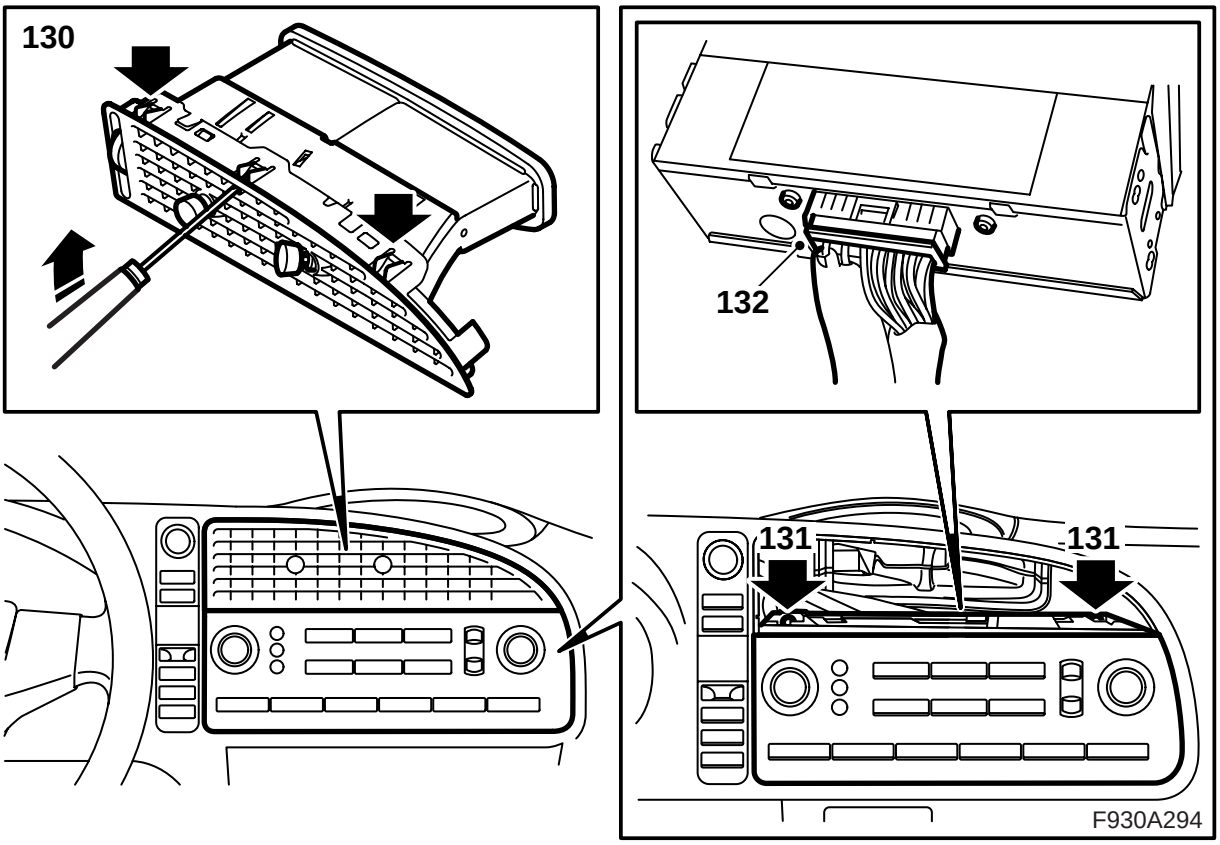

130 Rimuovere la bocchetta dell'aria al centro del cruscotto, piegando cautamente in dentro i ganci accessibili attraverso la griglia.

Nota

E' importante piegare i ganci giusti. Attraverso la mascherina sono visibili anche i ganci che tengono insieme le bocchette dell'aria.

131 Rimuovere le viti di fissaggio del pannello di controllo del sistema Infotainment.

132 Rimuovere il pannello di controllo e il connettore.

⚠ PRECAUZIONE

La luce rossa visibile è un laser di classe 1. Non guardare direttamente le fibre ottiche oppure il connettore della centralina elettronica da distanza ravvicinata. Se la distanza tra occhi e fonte di luce è inferiore a 20 mm, la luce può danneggiare gli occhi.

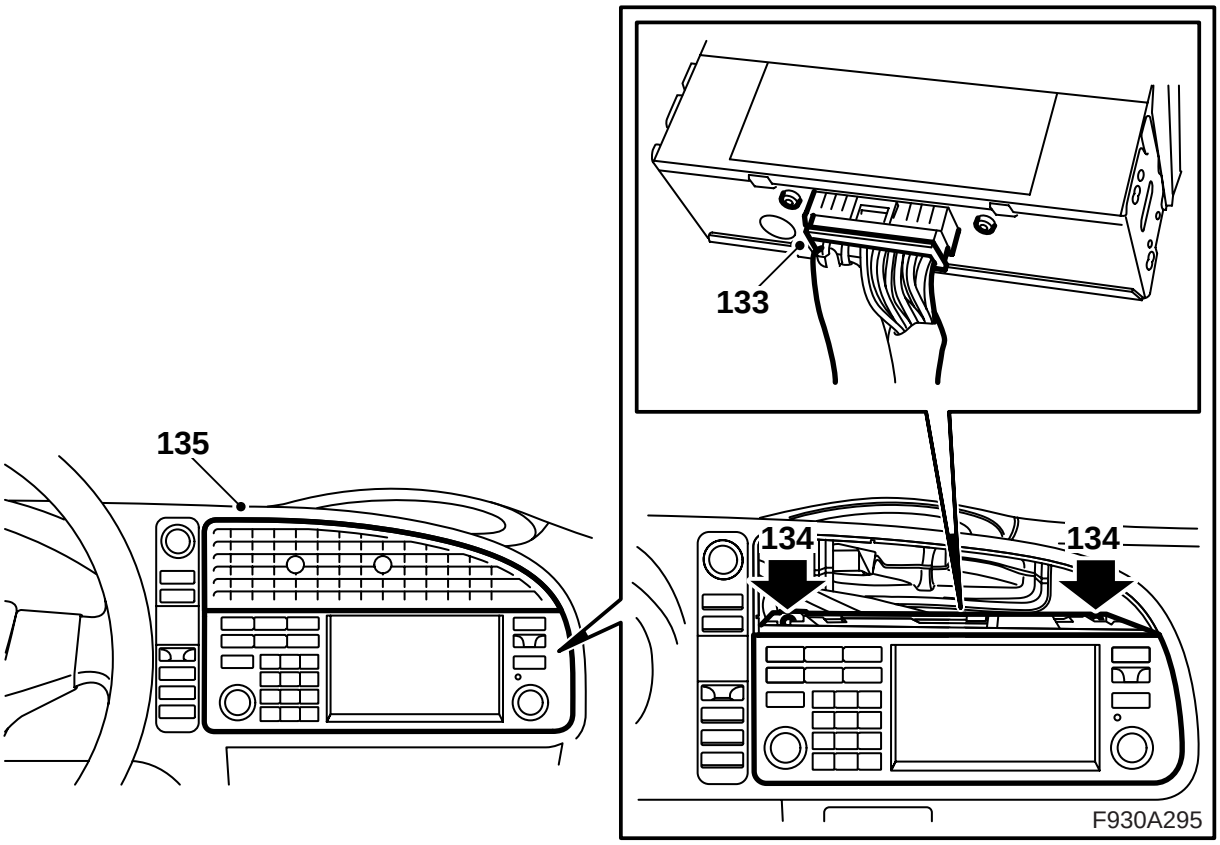

133 Collegare il connettore al pannello di controllo del corredo.

134 Installare il pannello di controllo.

135 Adattare e installare la bocchetta dell'aria.

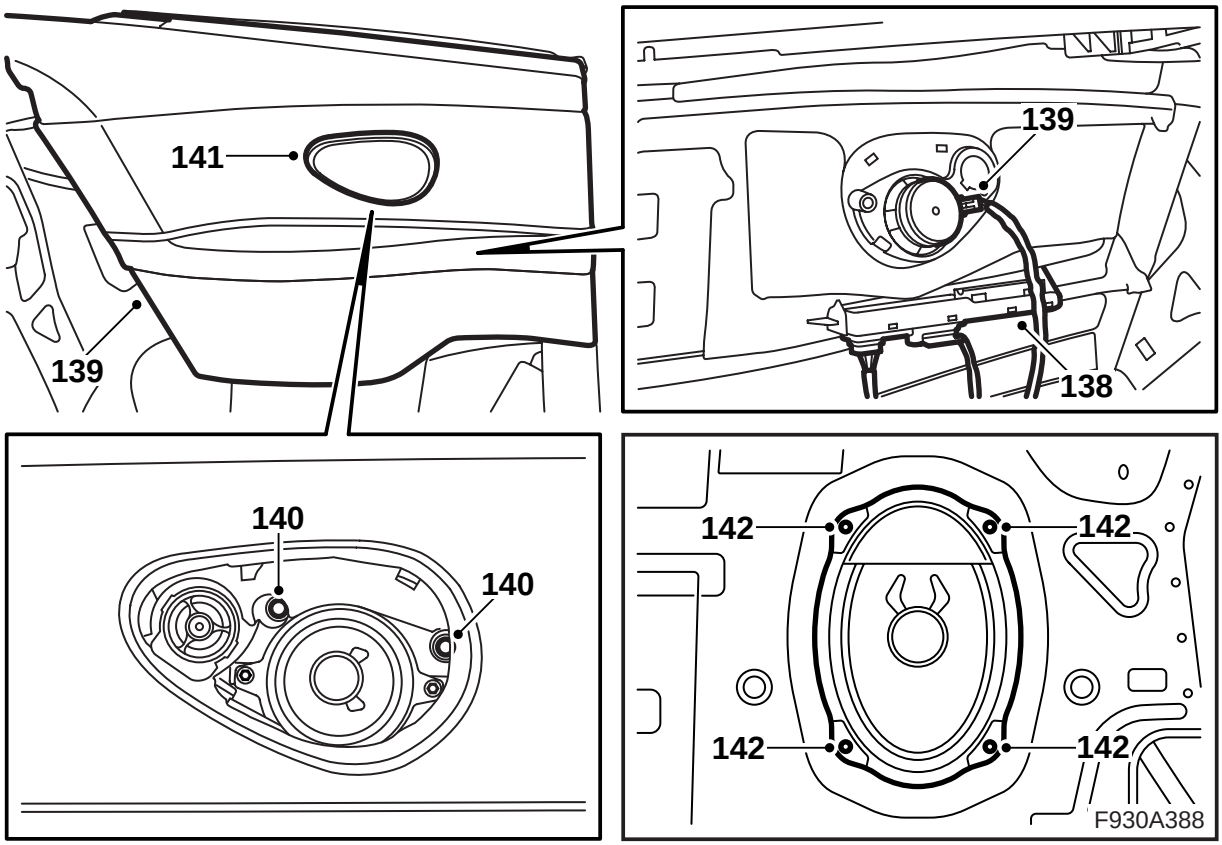

136 Collegare il cavo negativo della batteria.

137 Abbassare completamente la capote, ma lasciare il carter della capote aperto.

138 Controllare che le protezione antiumidità siano integre e, all'occorrenza, sostituire. Installare la centralina elettronica nel rivestimento laterale.

139 Collegare il connettore dell'altoparlante, adattare in sede il rivestimento laterale e premerlo in giù. Controllare che le protezioni di gomma capitino in sede.

140 Installare le viti che fissano il rivestimento laterale, piegare il labbro interno della guarnizione dell'apertura portiera sopra il bordo anteriore del rivestimento laterale; e sollevare l'attacco della guarnizione del carter capote sopra il rivestimento laterale.

141 Installare la griglia dell'altoparlante.

142 Installare i woofer o i coperchi protettivi.

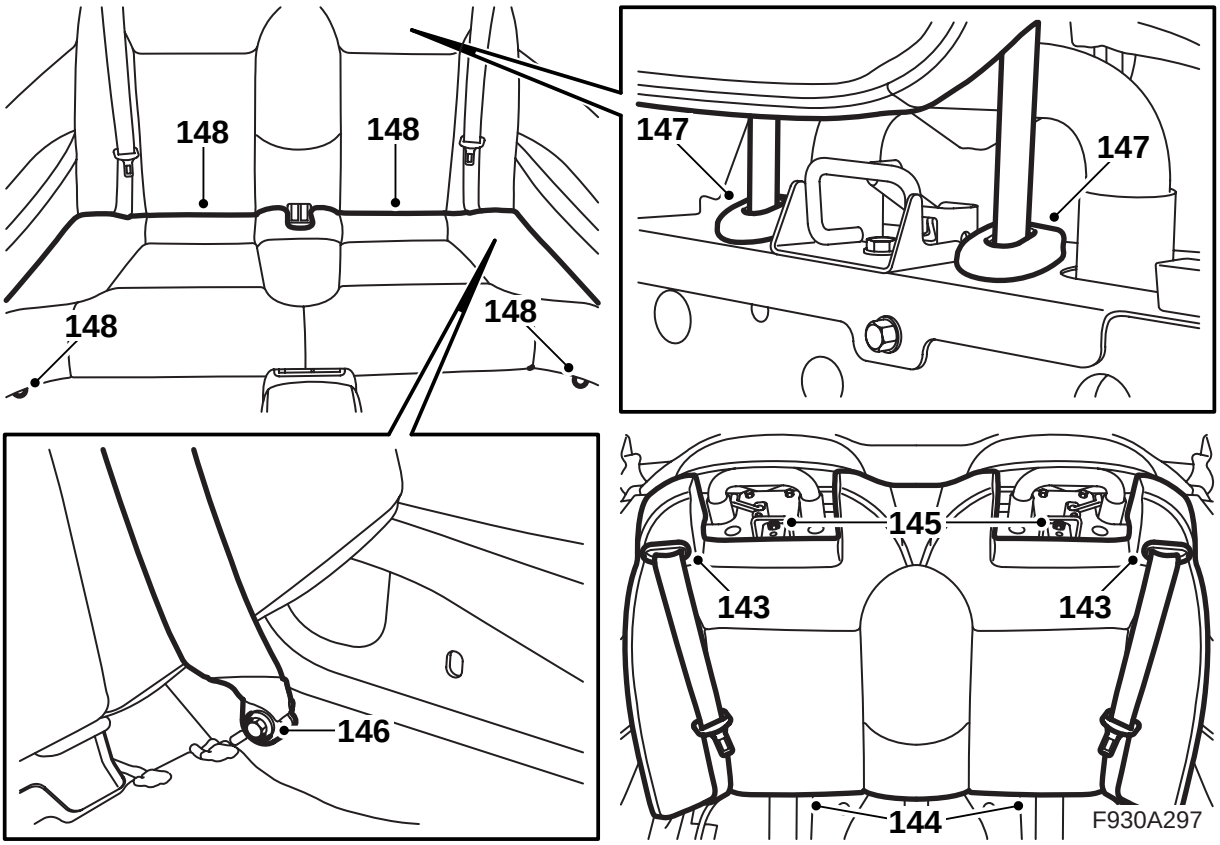

143 Inserire le cinture di sicurezza posteriori nelle apposite guide e installare, a pressione, le guide nello schienale.

144 Adattare in sede, dall'alto, lo schienale e fissarlo, a pressione, in basso.

145 Installare le due viti che fissano l'attacco superiore dello schienale.

146 Installare le viti che fissano l'attacco inferiore delle cinture di sicurezza.

Coppia di serraggio: 45 Nm (33 lbf ft)

147 Installare gli appoggiatesta posteriori nei manicotti.

148 Adattare in sede il cuscino e installare le viti che fissano il cuscino sul bordo anteriore.

149 Aprire la capote completamente.

150 Mettere in punto data e ora.

151 Sincronizzare il codice del telecomando inserendo la chiave nella serratura d'accensione.

Avvertenza

Questo deve essere fatto con tutte le chiavi, altrimenti nessuno dei telecomandi funzionerà.

152 Attivare la protezione antischiacciamento degli alzacristalli azionando su e giù due volte i cristalli laterali. Un suono conferma che l'attivazione è stata effettuata.

153 **Automobili con sedile anteriore sinistro elettrocomandato:** All'occorrenza, ripristinare la posizione normale del sedile.

154 Collegare lo strumento diagnostico, selezionare modello ed anno, selezionare "Tutti", selezionare "Aggiungi/Rimuovi", selezionare l'accessorio, quindi selezionare "Aggiungi".

Nota

In alcune circostanze, lo strumento diagnostico ha bisogno di ricavare un codice di sicurezza dal TIS. Le informazioni su quello che deve essere fatto sono visualizzate sullo schermo dello strumento diagnostico.

155 Sistemare il dischetto delle carte geografiche nel lettore DVD, controllare il funzionamento del sistema mediante una guida di prova atta a verificare il contatto satellitare, il quale è confermato dall'apparizione della carta geografica sullo schermo.